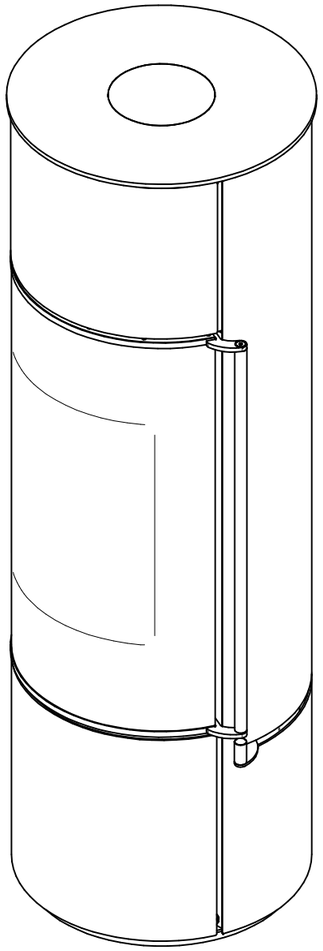

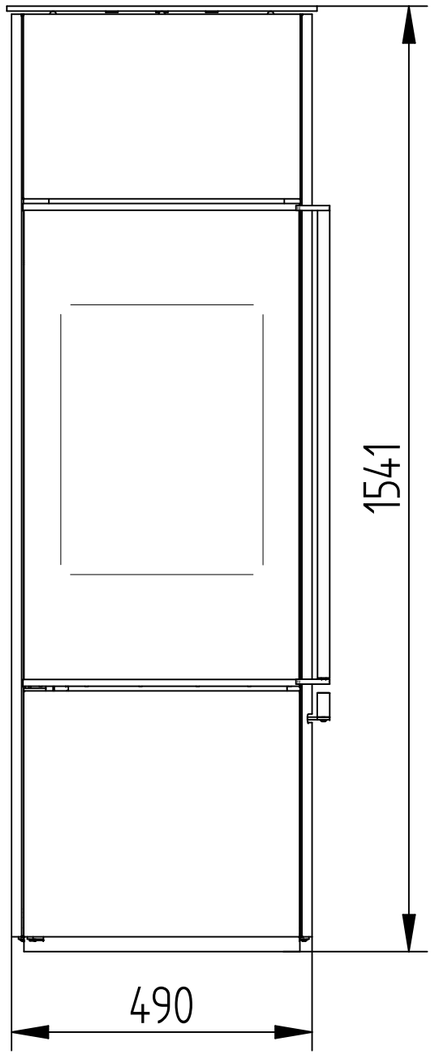
1541
490

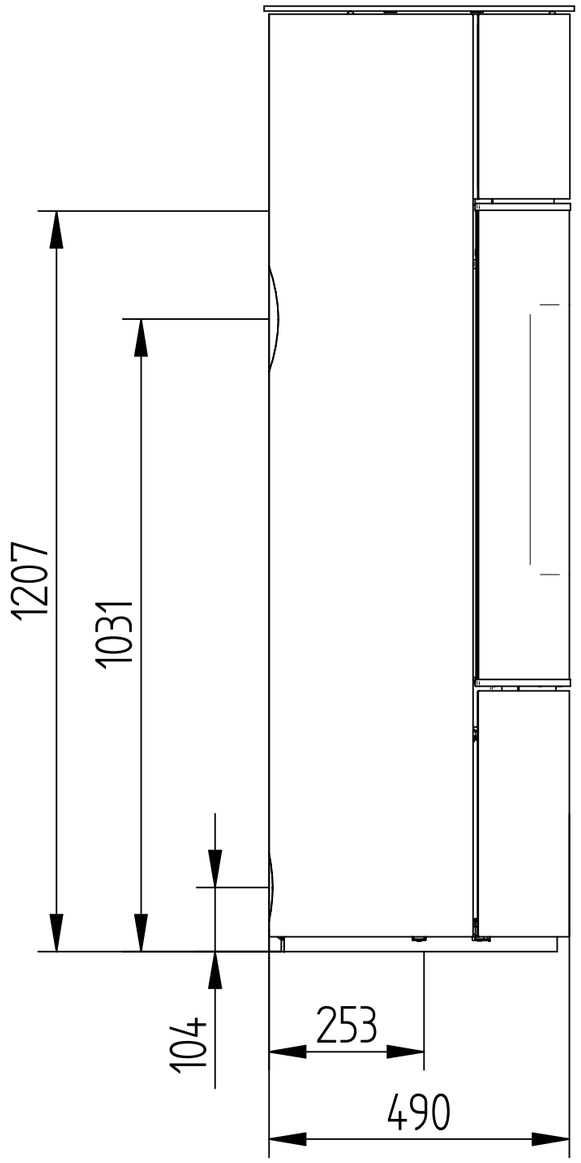
1207
1031
104
253
490

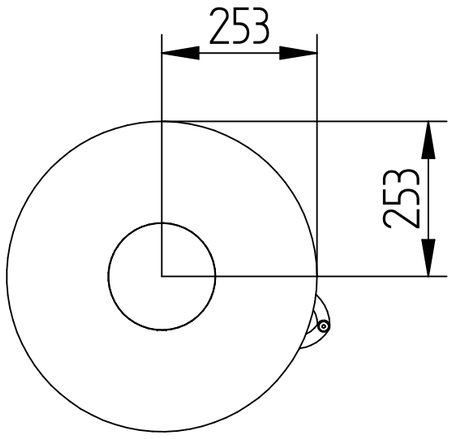
253
253