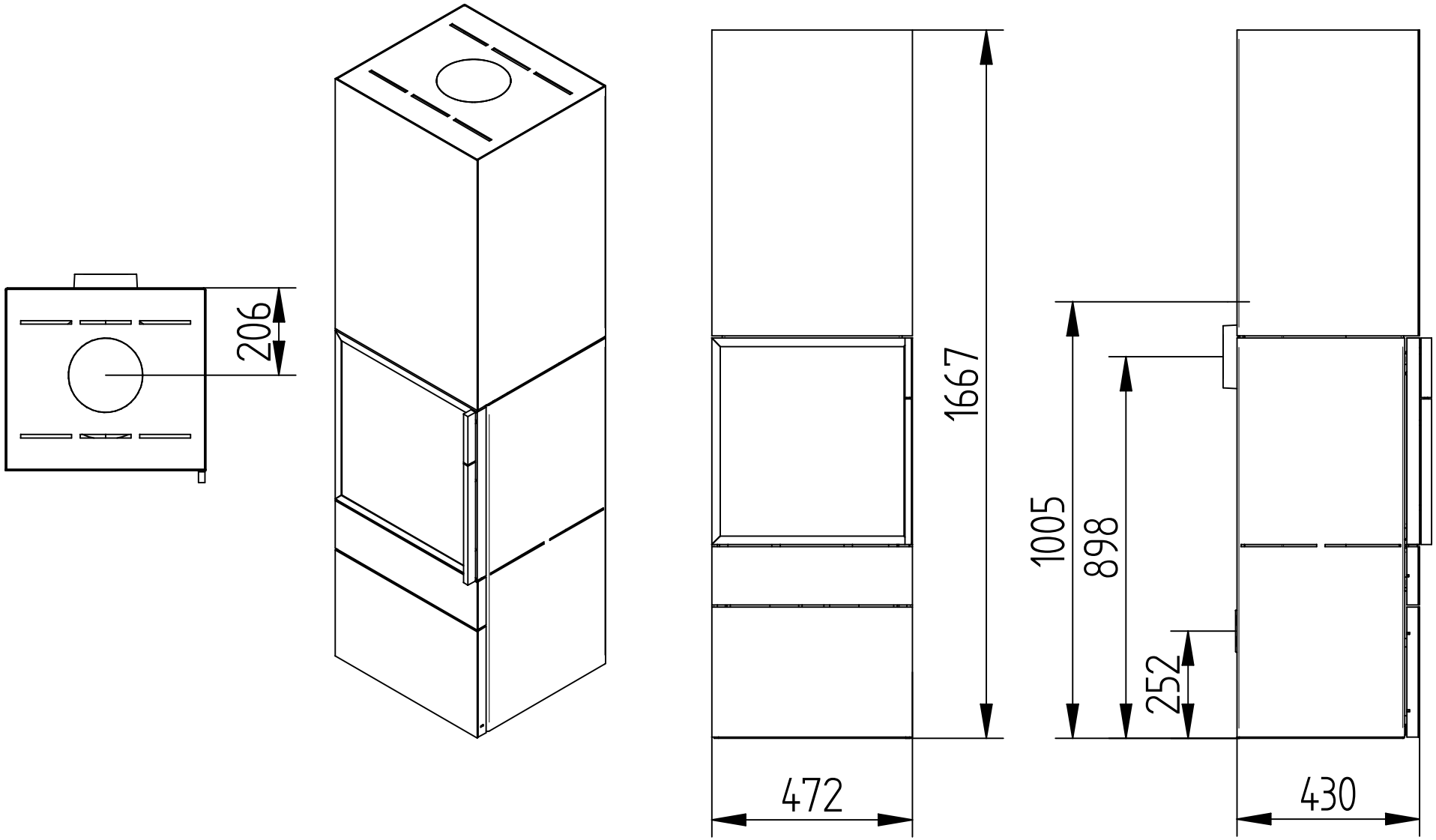
206
1667
472
1005
898
252
430