ORANIER
Heiztechnik

ORANIER
Heiztechnik GmbH
Oranier Str. 1
D-35708 Haiger
Telefon +49 (0) 27 71 2630 - 160
Telefax +49 (0) 27 71 2630 - 349
E-Mail info-heiztechnik@oranier.com
www.oranier.com

ORANIER
Heiz- und Kochtechnik GmbH
Niederlassung Österreich
Blütenstraße 15/4
A-4040 Linz
Telefon +43 (0) 732 660188 – 10
Telefax +43 (0) 732 660188 – 30
E-Mail vertrieb-ht@oranier.com
www.oranier.com

ORANIER
Heiz- und Küchentechnik GmbH
Niederlassung Schweiz
Hartbertstrasse 1
CH-7000 Chur
Telefon + 41 (0) 812 5066 25
Telefax + 41 (0) 812 5066 26
E-Mail swiss@oranier.com
www.oranier.com

Gaskaminofen für Schornsteinanschluss

60-50 Mosel Plan

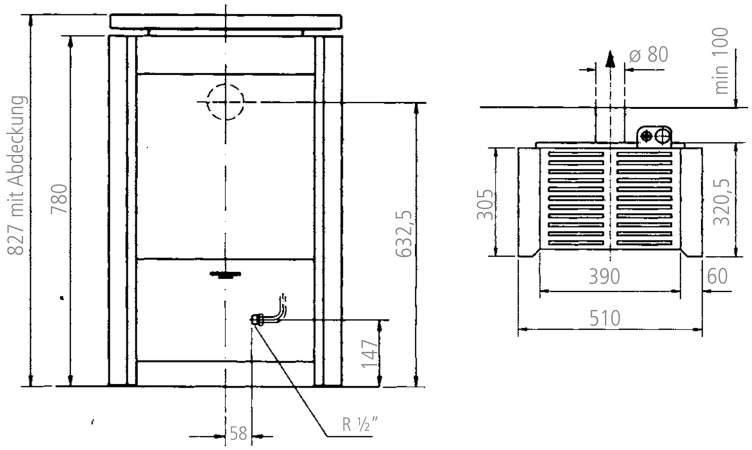

60-50 Mosel Plan
für Kaminanschluss

Technische Daten	
CE-Produkt-ID-Nr.	CE0085BM0493
Nennwärmeleistung Propan/Erdgas	4,2 / 5,0 kW
Nennwärmebelastung Propan/Erdgas	5,1 / 6,1 kW
Erforderlicher Gasanschluss	
Rauchrohr ø	80 mm
Maße	
Wandabstand hinten	120 mm
Gewicht	33 kg

Technische Daten allgemein

Wärmebedarfstabelle für Gasraumheizer (nach DIN 18893, bis 200 m³)							
Nennwärmeleistung in kW		2,0	3,0	5,0	6,0	7,0	8,5
Betriebsweisen	Raumlage	Rauminhalt in m³					
Dauerheizung für Gebäude, deren Wärmedämmung nicht den Anforderungen der Wärme-Schutzverordnung entspricht	günstig	31	56	124	165	> 200	> 200
	weniger günstig	20	35	73	95	120	159
	ungünstig	12	22	48	65	82	106
Dauerheizung für Gebäude, deren Wärmedämmung den Anforderungen der Wärme-Schutzverordnung entspricht	günstig	60	107	> 200	> 200	> 200	> 200
	weniger günstig	36	63	131	169	> 200	> 200
	ungünstig	24	43	91	118	146	189

Stündlicher Gasverbrauch bei Nennwärmeleistung (Die jeweils gelieferte Gasart erfahren Sie bei Ihrem Gasversorgungsunternehmen)							
Erdgas LL	Hi = 8,1 kWh/m³	0,30 m³/h	0,45 m³/h	0,75 m³/h	0,90 m³/h	1,05 m³/h	1,28 m³/h
Erdgas E	Hi = 9,5 kWh/m³	0,26 m³/h	0,39 m³/h	0,64 m³/h	0,77 m³/h	0,90 m³/h	1,09 m³/h
Flüssiggas B/P	Hi = 12,7 kWh/kg	0,19 kg/h	0,29 kg/h	0,48 kg/h	0,58 kg/h	0,67 kg/h	0,82 kg/h

Die Angaben für Heizwert Hi und Gasverbrauch gelten für 15°C, 1013 mbar, trockenes Gas

Maßzeichnungen_Heiztechnik_Gasheizgeräte_2017/2018 Drucktechnisch bedingte Farbabweichungen möglich. Technische Änderungen vorbehalten.