| | |
|---|---|
| Betjeningsvejledning | DA/NO (10-27) |
| Bedienungsanleitung | DE (28-46) |
| User Manual | EN (47-64) |
| Eldningsinstruktion | SE (65-81) |
| Käyttöohje | FI (82-98) |
| Manual de usuario | ES (99-116) |
| Manuale d’uso e manutenzione | IT (117-134) |






# Aduro P5 series

**Aduro P5 & Aduro P5 Lux**

**EN16510-2-6 – EN14785 – Ecodesign**

**aduro.dk / adurofire.com**

Latest revision: 11.11.2026

# Table of contents

**Tillykke med din nye Aduro pilleovn! ..... 10**
**1. Generelt ..... 10**
1.1 Godkendelser ..... 10
1.2 Advarsler og sikkerhedsforanstaltninger ..... 10
1.3 Tekniske data ..... 12
1.4 Pilleovnens egenskaber ..... 13
1.5 Hjemtransport ..... 14
**2. Installation af ovnen ..... 14**
2.1 Ovnens placering og afstandskrav ..... 14
2.2 Røgrør og skorsten ..... 15
2.3 Træk ..... 16
2.4 Ekstern lufttilførsel ..... 17
**3. Betjening af ovnen ..... 18**
3.1 Betjeningspanel ..... 18
3.2 Fjernbetjening ..... 18
3.2.1 Forbind ovn og fjernbetjening ..... 18
3.2.2 Temperaturstyring ..... 19
3.3 Aduro Pellet Stove App ..... 19
3.3.1 Opsætning af app ..... 19
3.3.2 Appens funktioner ..... 20
3.4 Registrer din pilleovn på Aduro Wappsto Cloud ..... 20
**4. Fyring i pilleovnen ..... 21**
4.1 Træpiller ..... 21
4.2 Første påfyldning af piller ..... 21
4.3 Tænd og sluk for ovnen ..... 21
**5. Indstillinger ..... 21**
5.1 Menu-overblik ..... 22
**6. Mulige fejl ..... 22**
**7. Rengøring og vedligeholdelse ..... 24**
7.1 Daglig rengøring ..... 24
7.2 Ugentlig rengøring ..... 24
7.3 Månedlig rengøring – eller efter behov ..... 24
7.4 Årligt servicebesøg ..... 24
7.5 Øvrig rengøring og vedligeholdelse ..... 24
**8. Tilbehør ..... 26**

**9. Reklamationsret** ..... **26**
**10. Deponering af din Aduro ovn** ..... **27**
**Viel Vergnügen mit Ihrem neuen Aduro Pelletofen!** ..... **28**
**1. Allgemeines** ..... **28**
1.1 Zulassungen ..... 28
1.2 Hinweise und Sicherheitsmaßnahmen ..... 28
1.3 Technische Daten ..... 31
1.4 Eigenschaften des Pelletofens ..... 32
1.5 Heimtransport ..... 33
**2. Installation** ..... **33**
2.1 Positionierung des Ofens und Abstandsvorschriften ..... 33
2.2 Rauchabzugssystem ..... 34
2.3 Schornsteinzug ..... 35
2.4 Externe Verbrennungsluftzufuhr ..... 36
**3. Steuerung des Ofens** ..... **37**
3.1 Display ..... 37
3.2 Fernbedienung ..... 37
3.2.1 Verbinden Sie den Ofen mit der Fernbedienung ..... 38
3.2.2 Temperaturkontrolle ..... 38
3.3 Aduro Pelletofen App ..... 38
3.3.1 Quick-Start-Anleitung für die App ..... 39
3.3.2 Die Funktionen der App ..... 39
3.4 Registrieren Sie Ihren Pelletofen in der Aduro Wappsto Cloud ..... 39
**4. Feuern im Pelletofen** ..... **40**
4.1 Holzpellets ..... 40
4.2 Erstes Befüllen von Pellets ..... 40
4.3 Ein- und Ausschalten des Ofens ..... 40
**5. Einstellungen** ..... **41**
5.1 Menü Übersicht ..... 41
**6. Fehlermeldungen** ..... **41**
**7. Reinigung und Wartung** ..... **43**
7.1 Tägliche Reinigung ..... 43
7.2 Wöchentliche Reinigung ..... 43
7.3 Monatliche Reinigung – oder nach Bedarf ..... 43
7.4 Jährliche Wartung ..... 43
7.5 Verschiedene Reinigungs- und Wartungsarbeiten ..... 44
**8. Zubehör** ..... **45**

**9. Reklamationsrecht** ..... **45**
**10. Entsorgung Ihres Aduro Ofens** ..... **46**
**Congratulations on your new Aduro Pellet Stove!** ..... **47**
**1. General** ..... **47**
1.1 Compliance ..... 47
1.2 Warnings and safety precautions ..... 47
1.3 Technical data ..... 49
1.4 Basic features of the pellet stove ..... 50
1.5 Transportation ..... 51
**2. Installation of the stove** ..... **51**
2.1 Position of the stove and distance requirements ..... 52
2.2 Flue pipe and chimney ..... 53
2.3 Draft ..... 54
2.4 External air supply ..... 54
**3. Operating the stove** ..... **55**
3.1 Control panel ..... 56
3.2 Remote control ..... 56
3.2.1 Pairing the stove with the remote control ..... 56
3.2.2 Temperature control ..... 57
3.3 Aduro Pellet Stove App ..... 57
3.3.1 Configuration of the app ..... 57
3.3.2 App features ..... 57
3.4 Register your stove on Aduro Wappsto Cloud ..... 58
**4. Firing in the pellet stove** ..... **58**
4.1 Wood pellets ..... 58
4.2 Initial pellet load ..... 59
4.3 Turning the stove on and off ..... 59
**5. Settings** ..... **59**
5.1 Settings overview ..... 59
**6. Potential alarms** ..... **60**
**7. Cleaning and maintenance** ..... **61**
7.1 Daily cleaning ..... 61
7.2 Weekly cleaning ..... 62
7.3 Monthly – or depending on use ..... 62
7.4 Yearly maintenance ..... 62
7.5 Other cleaning and maintenance ..... 62
**8. Accessories** ..... **63**

**9. Right of complaint** ..... **64**
**10. Disposal of your Aduro stove** ..... **64**
**Lycka till med din nya pelletskamin från Aduro!** ..... **65**
**1. Allmänt** ..... **65**
1.1 Certifieringar ..... 65
1.2 Varningar och försiktighetsåtgärder ..... 65
1.3 Tekniska data ..... 67
1.4 Pelletskaminens egenskaper ..... 68
1.5 Hemtransport ..... 69
**2. Installation av kaminen** ..... **69**
2.1 Kaminens placering och avståndskrav ..... 69
2.2 Röranslutning och skorsten ..... 70
2.3 Drag ..... 71
2.4 Extern lufttillförsel ..... 72
**3. Användning av pelletskaminen** ..... **73**
3.1 Kontrollpanel ..... 73
3.2 Fjärrkontroll ..... 73
3.2.1 Ansluta kamin och fjärrkontroll ..... 73
3.2.2 Temperaturstyrning ..... 74
3.3 Aduro Pellet Stove App ..... 74
3.3.1 Konfiguration av appen ..... 74
3.3.2 Appens funktioner ..... 75
**4. Eldning i pelletskaminen** ..... **75**
4.1 Träpellets ..... 75
4.2 Första påfyllning av träpellets ..... 76
4.3 Tända och släcka kaminen ..... 76
**5. Inställningar** ..... **76**
5.1 Menyöversikt ..... 76
**6. Möjliga fel** ..... **77**
**7. Rengöring och underhåll** ..... **78**
7.1 Daglig rengöring ..... 78
7.2 Veckovis rengöring ..... 78
7.3 Rengöring månadsvis – eller vid behov ..... 79
7.4 Årliga servicebesök ..... 79
7.5 Diverse rengöring och underhåll ..... 79
**8. Tillbehör** ..... **80**
**9. Reklamationsrätt** ..... **80**

**10. Deponering av din Aduro kamin ..... 81**
**Onnittelut uudesta Aduro-pellettiuunistasi! ..... 82**
**1. Yleistä ..... 82**
1.1 Vaatimustenmukaisuus ..... 82
1.2 Varoitukset ja turvaohjeet ..... 82
1.3 Tekniske data ..... 84
1.4 Pellettiuunin perusominaisuudet ..... 85
1.5 Kuljetus ..... 86
**2. Uunin asennus ..... 86**
2.1 Uunin sijainti ja etäisyysvaatimukset ..... 86
2.2 Savuputki ja savupiippu ..... 87
2.3 Veto ..... 88
2.4 Ulkoinen ilmansyöttö ..... 89
**3. Uunin käyttö ..... 90**
3.1 Ohjauspaneeli ..... 90
3.2 Kauko-ohjain ..... 90
3.2.1 Pellettiuunin ja kaukosäätimen pariliitoksen muodostaminen ..... 90
3.2.2 Lämpötilansäätö ..... 91
3.3 Aduro-pellettiuunisovellus ..... 91
3.3.1 Sovelluksen käyttöönotto ..... 91
3.3.2 Sovelluksen ominaisuudet ..... 92
3.4 Rekisteröi uuni Aduro Wappsto Cloudiin ..... 92
**4. Pellettiuunin lämmitys ..... 92**
4.1 Puupelletit ..... 92
4.2 Ensimmäinen pellettitäyttö ..... 93
4.3 Uunin kytkeminen päälle ja pois päältä ..... 93
**5. Asetukset ..... 93**
5.1 Asetusten yleiskatsaus ..... 93
**6. Mahdolliset hälytykset ..... 94**
**7. Puhdistus ja huolto ..... 95**
7.1 Päivittäinen puhdistus ..... 95
7.2 Viikoittainen puhdistus ..... 96
7.3 Kuukausittain – tai käytöstä riippuen ..... 96
7.4 Vuosihuolto ..... 96
7.5 Muut puhdistus- ja huoltotoimet ..... 96
**8. Tarvikkeet ..... 97**
**9. Reklamaatio-oikeus ..... 98**

**10. Aduro-uunisi hävittäminen ..... 98**
**¡Felicidades por su nueva estufa Aduro! ..... 99**
**1. General ..... 99**
1.1 Certificaciones ..... 99
1.2 Advertencias y precauciones de seguridad ..... 99
1.3 Datos técnicos ..... 101
1.4 Componentes básicos de la estufa ..... 102
1.5 Transporte ..... 103
**2. Instalación de la estufa ..... 103**
2.1 Colocación de la estufa y distancias de seguridad ..... 103
2.2 Salida de humos y chimenea ..... 104
2.3 El tiro de la chimenea ..... 106
2.4 Entrada de aire externa ..... 106
**3. Funcionamiento de la estufa ..... 107**
3.1 Panel de control ..... 107
3.2 Control remoto ..... 108
3.2.1 Conectar la estufa con el control remoto ..... 108
3.2.2 Control de temperatura ..... 108
3.3 Aduro Pellet Stove App ..... 109
3.3.1 Configuración de la App ..... 109
3.3.2 Utilidades de la App ..... 109
3.4 Registre su estufa en la Wappsto Cloud Aduro ..... 110
**4. Encendido de la estufa ..... 110**
4.1 Pellet de leña ..... 110
4.2 Primera recarga de pellet ..... 110
4.3 Encender y apagar la estufa ..... 110
**5. Ajustes ..... 111**
5.1 Menu ..... 111
**7. Mensajes de errores ..... 112**
**8. Limpieza y mantenimiento ..... 113**
7.1 Limpieza diaria ..... 113
7.2 Limpieza semanal ..... 113
7.3 Mensual o dependiendo del uso ..... 113
7.4 Mantenimiento anual ..... 114
7.5 Otra limpieza y mantenimiento ..... 114
**8. Accesorios ..... 115**
**9. Garantía ..... 115**

**10. ¿Cómo deshacerse de su estufa Aduro? ... 116**
**Grazie per aver scelto una stufa Aduro! ... 117**
**1. Informazioni generali ... 117**
1.1 Omologazioni ... 117
1.2 Informazioni di sicurezza ... 117
1.3 Dati tecnici ... 119
1.4 Caratteristiche di base della stufa ... 120
1.5 Trasporto ... 121
**2. Installazione della stufa ... 121**
2.1 Posizione della stufa e requisiti di distanza di sicurezza ... 121
2.2 Canna fumaria e canale da fumo ... 122
2.3 Tiraggio ... 124
2.4 Ingresso aria comburente esterna ... 124
**3. Utilizzare la stufa ... 125**
3.1 Pannello comandi ... 125
3.2 Telecomando ... 125
3.2.1 Abbinare la stufa al telecomando ... 126
3.2.2 Controllo della temperatura ... 126
3.3 Aduro Pellet Stove App ... 126
3.3.1 Configurazione della app ... 126
3.3.2 Le funzioni dell'app ... 127
3.4 Registrate la vostra stufa sul Wappsto Cloud Aduro ... 127
**4. Accendere il fuoco nella stufa a pellet ... 128**
4.1 Pellet di legno ... 128
4.2 Carico iniziale di pellet ... 128
4.3 Accendere e spegnere la stufa ... 128
**5. Impostazioni ... 129**
5.1 Panoramica del menu ... 129
**6. Possibili allarmi ... 129**
**7. Pulizia e manutenzione ... 131**
7.1 Pulizia giornaliera ... 131
7.2 Pulizia settimanale ... 131
7.3 Mensile – o in base all'utilizzo ... 131
7.4 Visita di servizio/manutenzione annuale ... 131
7.5 Altra pulizia e manutenzione ... 132
**8. Accessori ... 133**
**9. Garanzia ... 133**

**10. Smaltimento della tua stufa Aduro ..... 134**

# Tillykke med din nye Aduro pilleovn!

For at få mest mulig glæde og nytte af din nye Aduro pilleovn er det vigtigt, at du læser betjeningsvejledningen grundigt igennem, inden ovnen installeres og tages i brug. Fejl eller forkerte indstillinger kan forårsage farlige forhold og/eller dårlig drift.

Har du brug for yderligere informationer, kan du læse meget mere på aduro.dk / aduro.no.

### Produktionsnummer

På indersiden af den nederste frontlåge kan du finde produktionsnummer og serienummer (UUID). Af hensyn til garantien og ved øvrige henvendelser er det vigtigt, at du kan oplyse disse numre.

**SÅDAN FÅR DU SUCCES MED DIN NYE ADURO PILLEOVN**

I Aduros Kundeserviceunivers kan du finde tips og tricks til at få succes med din nye Aduro pilleovn. Her finder du nyttige informationer om vedligeholdelse af din ovn, svar på tekniske spørgsmål og en række gode fyringsråd.




## 1. Generelt

### 1.1 Godkendelser

Ovnen opfylder den europæiske standard EN16510-2-6, CE og Ecodesign og er dermed godkendt til montering og brug i Europa. Produktionen er samtidig underlagt ekstern kvalitetskontrol. DoC (Declaration of Conformity) kan downloades på aduro.dk/pages/download / adurofire.com/nb-no/pages/dokumentasjon.

### 1.2 Advarsler og sikkerhedsforanstaltninger

- Vi anbefaler, at installationen og tilslutningen udføres af en autoriseret servicepartner i overensstemmelse med europæiske og nationale standarder, lokale bestemmelser og vedlagte monteringsinstruktioner.
- Forbrænding af affald, især af plast, skader ovn og røgrør og er desuden forbudt ved lov om beskyttelse mod udslip af farlige stoffer.
- Brug kun brændstof anbefalet af Aduro A/S. Det er forbudt at bruge nogen form for flydende brændstof eller flydende bioethanol til antænding af piller.
- Kom ikke flere træpiller i ovnen end den angivne mængde (se herunder).
- Det er forbudt at bruge produktet med åben låge eller med ødelagt rude.
- Brug ikke produktet som f.eks. tørrestativ eller afsætningsplads.
- Installér ikke ovnen på badeværelser.

- **ADVARSEL! Denne ovn fungerer udelukkende med træpiller. BRUG IKKE ANDEN BRÆNDSTOF: ethvert andet materiale, som brændes, vil være årsag til svigt og fejlfunktioner i ovnen.**
- Låget til pillebeholderen skal altid være lukket, mens ovnen er i drift.
- Ophobede piller eller ubrændte pillerester, der ligger tilbage i brændehulen efter ”Failed start-up” eller andre alarmer, skal fjernes inden ny opstart. Kontroller, at brændehulen er ren og sidder korrekt inden opstart.
- Brug kun ovnen som beskrevet her i betjeningsvejledningen. Enhver anden brug kan forårsage brand eller personskade.
- Sørg for at strømforsyningstypen er i overensstemmelse med det, der er angivet på dataskiltet (230V~/50Hz).
- Denne ovn kan bruges af børn fra 15 år og op. Børn må ikke lege med ovnen. Børn uden tilsyn må ikke udføre rengøring og vedligeholdelse.
- Personer med nedsat fysisk, sensorisk eller mental kapacitet kan bruge ovnen, hvis de har fået vejledning eller instruktion om brug af ovnen på en sikker måde og forstår de involverede farer.
- **Sluk for ovnen, frakobl strømmen og vent til ovnen er kølet helt ned, før du udfører vedligeholdelse. Træk i stikket, ikke i ledningen**.
- Blokér under ingen omstændigheder åbningen til lufttilførsel og røgudgangene.
- Rør ikke ovnen med våde hænder, da ovnen er udstyret med elektriske dele.
- **Brug ikke ovnen, hvis ledninger eller stik er beskadiget. Hvis el-forsyningsledningen er beskadiget, må den kun udskiftes af fabrikanten eller af en autoriseret servicepartner.**
- Placér ikke objekter på ledningen og bøj ikke ledningen.
- **ADVARSEL! RØR IKKE BRÆNDDØR, GLAS, HÅNDTAG ELLER RØGUDLEDNINGSRØR UNDER DRIFT uden de hensigtsmæssige beskyttelsesanordninger, da de bliver meget varme.**
- Hold brændbare materialer såsom møbler, puder, tæpper, papirer, tøj, gardiner og andet på en afstand på 70 cm foran og 40 cm til siderne.
- Nedsænk ikke ledningen, stikket, eller andre elementer af ovnen i vand eller andre væsker.
- Brug ikke ovnen i støvede omgivelser eller i nærheden af brændbare dampe (f.eks. i et værksted eller i en garage).
- Inde i ovnen er der dele, der genererer gnister. Ovnen bør ikke anvendes i områder med risiko for brand eller eksplosioner pga. høj koncentration af kemikalier eller et højt fugtighedsniveau.
- Brug ikke ovnen i nærheden af badekar, brusere, håndvaske eller svømmebassiner.
- Installér ikke ovnen under en ventilator.
- Installér ikke ovnen udendørs.
- Forsøg ikke at reparere, adskille eller ændre ovnen. Ovnen indeholder ikke dele, der kan repareres af brugeren.
- Brug kun godkendte træpiller i pillebeholderen, som opfylder de europæiske normer, i størrelsen Ø6 mm med en max længde på 30 mm. Se afsnit 4.1. Det er forbudt at anvende flydende brændstoffer og bioethanol væsker til optænding af træ eller piller.
- **Opbevar pillerne på et tørt og køligt sted: hvis de opbevares for koldt eller fugtigt, kan det medføre en reduktion i ovnens opvarmningskapacitet. Vær især opmærksom på opbevaring og flytning af træpillesækkene for at undgå knusning af pillerne og den deraf følgende dannelse af savsmuld.**
- Overgangen fra en type træpiller til en anden kan forårsage en lille ændring i ydeevne, undertiden ikke engang mærkbar. Ændringen kan udlignes ved at øge eller mindske ovnens varmeniveau med et enkelt trin.
- **Rengør brændehulen regelmæssigt, hver gang der optændes eller påfyldes piller.**
- Undlad at tænde og slukke ovnen sporadisk, da det kan skade ovnens elektriske og elektroniske dele.

- Anvend udelukkende originale reservedele fra Aduro A/S.
- Undgå uforsigtige flytninger og stød, da det kan forårsage skader på komponenter eller overfladen.
- Ovnen er behandlet med maling til høje temperaturer. De første gange ovnen tændes kan det give en ubehagelig lugt, da malingen hærder: dette er ikke farligt, og udluftning af lokalerne er tilstrækkeligt. Efter de første optændinger opnår malingen sin maksimale styrke og sine kemiske og fysiske egenskaber.
- For at fylde piller i pillebeholderen, er det nok at løfte låget og hælde træpillerne i. Dette kan også gøres, når ovnen er tændt. Sørg for ikke at komme i kontakt med varme dele.
- Når beholderen og sneglen(e) er er helt tomme for piller, slukker ovnen automatisk. Næste gang du tænder op, er du nødt til at fylde sneglen med piller (se punkt 4.2).
- Vi anbefaler, at du installerer en brandalarm i rummet, hvor ovnen installeres.
- Det anbefales at lade ovnen brænde tom for piller samt rengøre den, inden en stillestående periode på mere end 2 uger - især hvis fugtigheden er høj.
- Et årligt servicebesøg er obligatorisk og afgørende for ovnens funktion og sikkerhed. Se punkt 7.4.
- **ADVARSEL! Hvis installationen ikke udføres korrekt, kan strømsvigt resultere i røgudslip. I nogle tilfælde kan det være nødvendigt at installere en nødstrømsforsyning.**

Aduro A/S afviser ethvert ansvar for skader, direkte eller indirekte, på personer, dyr eller genstande - som følge af manglende overholdelse af bestemmelserne i manualen, især advarsler vedrørende installation, brug og vedligeholdelse af ovnen.

Ansvaret for ukorrekt brug af produktet bæres fuldstændigt af brugeren og fratager producenten ethvert civilretligt og strafferetligt ansvar. Ændring af produktet eller uautoriseret udskiftning af reservedele kan være farlig for din sikkerhed og fratager Aduro A/S ethvert civilretligt og strafferetligt ansvar.

## 1.3 Tekniske data

| **Tekniske data Aduro P5 & P5 Lux** | | |
|---|---|---|
| Nominel effekt | 3,4 kW | 6,8 kW |
| Mål (HxBxD)* | 120 x 50 x 56 cm | |
| Vægt | 120 kg | |
| Brændsel (dimensioner) | Træpiller (Ø6 mm, L≈30 mm) | |
| Røgafgang / Lufttilførsel | Ø80 / Ø50 mm | |
| Skorstenstræk | 12±2 PA | |
| Kapacitet pillebeholder | 14 kg | |
| Elektrisk tilslutning | 230V ± 15% / 50 Hz | |
| Strømforbrug i normal drift | 37-81W | |
| Strømforbrug under optænding | 400 – 460 W | |
| Virkningsgrad | >=87% | >87% |
| Nominelt pilleforbrug | 0,8 kg | 1,6 kg |
| Minimum pilleforbrug | 0,8 kg | |
| CO-udslip reduceret med 13% | 0,02% | 0,02% |
| Maksimal røggastemperatur | 128°C | 176°C |
| Støvindhold | 20 mg/m$^3$ | 20 mg/m$^3$ |
| Maksimal røgmasse | 4,6 g/s | 5,2 g/s |
| Driftstemperatur | 10 - 60°C | |
| Opbevaringstemperatur | Max 65°C | |
| Energieffektivitetsindeks | 122,8 | |
| Energieffektivitetsklasse | A+ (A++ - G) | |

| | |
|---|---|
| SEER/Sæsonvirkningsgrad | 82 % |
| Temperatur ved røggasstuds ved 20 °C rumtemperatur | 176 |
| CO mg/m$^3$ | 250 |
| OGC mg/m$^3$ | 35 |
| NOx mg/m$^3$ | 100 |
| Partikler | 20 |
| Skorstenstemperaturklasse | T200 |
| Maksimal ovnbelastning | 120 kg |
| Ovntype | B |

*Se måltegninger på aduro.dk / aduro.no

## 1.4 Pilleovnens egenskaber

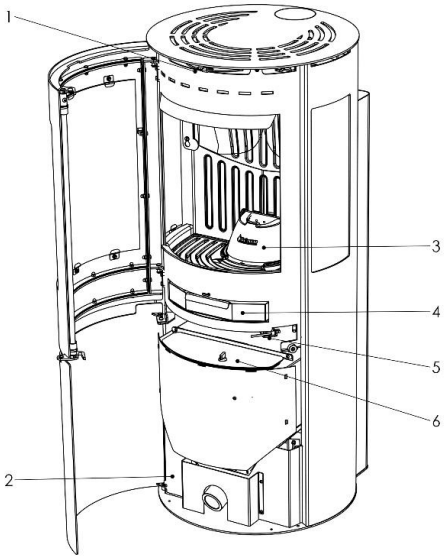


1. Justering af sekundær luft
2. Adgang til styringsprint
3. Brændehule i støbejern
4. Askeskuffe
5. Lågekontakt
6. Låge til pillebeholder

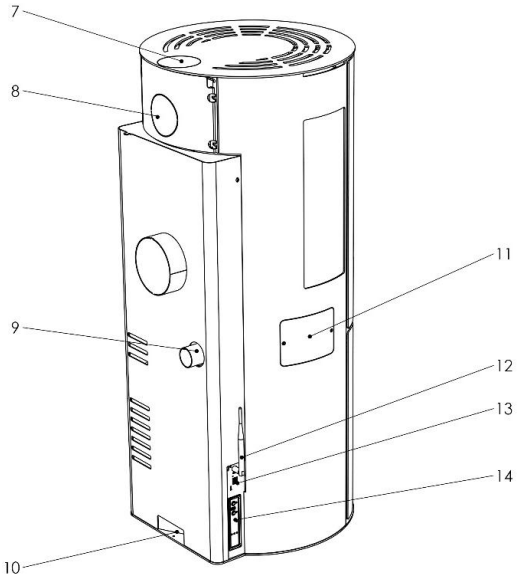


7. Røgafgang top
8. Røgafgang bag
9. Udvendigt luftindtag
10. Strømstik
11. Servicelåge til eltænder
12. Wi-fi-antenne
13. Wi-fi-forbindelse

## 1.5 Hjemtransport

Ved hjemtransport skal ovnen stå lodret op. Emballagen skal bortskaffes i henhold til nationale bestemmelser vedr. bortskaffelse af affald.

# 2. Installation af ovnen

Du må gerne selv installere din pilleovn – vi anbefaler dog at tage din skorstensfejer med på råd. Det er vigtigt at være opmærksom på, at alle lokale forordninger og regler inklusive dem, der henviser til nationale og europæiske standarder, skal overholdes ved installation af ovnen. Du kan også søge råd om installation hos din forhandler. Husk, at det er dig, der har ansvaret for, at gældende regler overholdes.

SPESIELT FOR NORGE: Installasjon av nye ildsteder meldes til lokale bygningsmyndigheter. Huseier står selv ansvarlig for at alle krav til sikkerhet er ivaretatt på en forskriftsmessig måte og er forpliktet til å få installasjonen inspisert og sikkerheten bekreftet av en kvalifisert kontrollør. Lokalt feiervesen må informeres dersom installasjonen medfører endret feiebehov.



**Pilleovnen må først tages i brug, når den er godkendt af en skorstensfejer.**

## 2.1 Ovnens placering og afstandskrav

Hvis ovnen placeres op ad brændbart materiale, stilles der krav til afstand. Se nedenstående skema og illustration. Vær obs på, at strålingsvarme fra front- og sideglas kan antænde.

| Minimumsafstande til brændbart materiale (mm) | Aduro P5 | Aduro P5 Lux |
|---|---|---|
| Afstand til loft ($D_C$) | 750 | 750 |
| Afstand bagud ($D_R$) | 100 | 100 |
| Afstand til siden ($D_S$) | 400 | 400 |
| Møbleringsafstand foran ovn ($D_P$) | 700 | 700 |

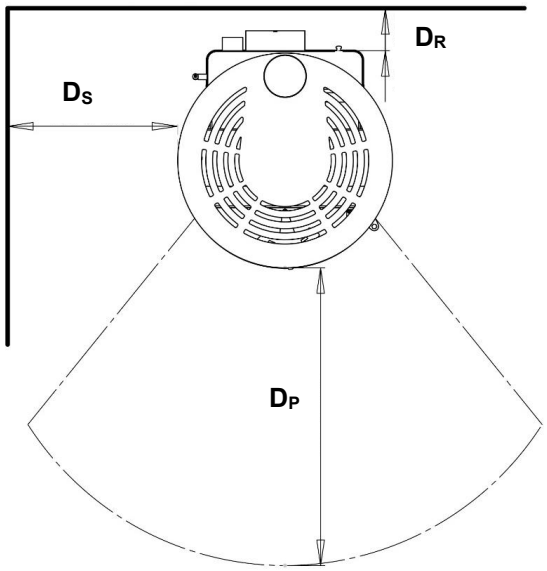


For at sikre adgang til inspektionsåbninger og luft til forbrændingen skal der altid være minimum 10 cm afstand til væggen bagud og 40 cm til siden. Man må dog være forberedt på at afmontere røgrør og dreje ovnen ved det årlige serviceeftersyn og ved vedligeholdelse.

Ønsker du at placere din pilleovn på et brændbart materiale som f.eks. trægulv eller gulvtæppe, er det nødvendigt med et ikke-brændbart underlag. Gulvpladens størrelse afhænger af ovnens størrelse og skal minimum dække 30 cm foran ovnen og 15 cm til hver side målt fra indfyringsåbningen.

SPESIELT FOR NORGE: I Norge er det ikke et krav, at golvplattan skal dekke 15 cm till var sida. Vi anbefaler imidlertid, at golvplattan minimum dekker 5-10 cm till sidan.

**Ovnen skal installeres på et gulv med tilstrækkelig bæreevne. Hvis den eksisterende konstruktion ikke opfylder denne forudsætning, skal der foretages passende foranstaltninger (fx en belastningsfordelende plade) for at opnå dette.**

## 2.2 Røgrør og skorsten

Røgrøret er et essentielt element i at få ovnen til at fungere korrekt.

- Ovnen er udstyret med en Ø80 mm røgafgang.
- Du skal kunne rengøre alle rør og hjørner. T-sektioner og inspektionslåger skal anvendes for at sikre, at alle dele af røgrøret kan rengøres.
- Brug teleskoprør til at skabe forbindelse til et eventuelt ubevægeligt skorstensrør.
- Luk røgrørssamlingen med højtemperaturs-silikonetætningsmiddel (1000°C). Hvis den eksisterende murbøsning ikke er fuldstændigt vinkelret til røgudgangen, så brug et vinkelrør til at forbinde dem. Hældningen må aldrig overstige 45° ift. den lodrette akse. Ingen forsnævringer.
- Skorstenen skal isoleres i hele sin længde. Skorstensisolationen vil medføre, at røggastemperaturen forbliver høj, hvilket optimerer skorstenstrækket, forebygger kondens og reducerer ophobning af partikler langs røgrørsvæggene.

- Maks. 200 cm af røgrøret inde i rummet kan være uisoleret.
- Skorstenen skal være vejrbestandig og så lineær som muligt.
- Skorstensrøret skal være CE-mærket i henhold til EN1443.
- Den optimale optænding opnås med et konstant skorstenstræk på 10-14 Pascal (Pa) målt i skorstenen over ovnen.

Fleksible metalrør må ikke bruges.

**Eksempler på røgrør:**

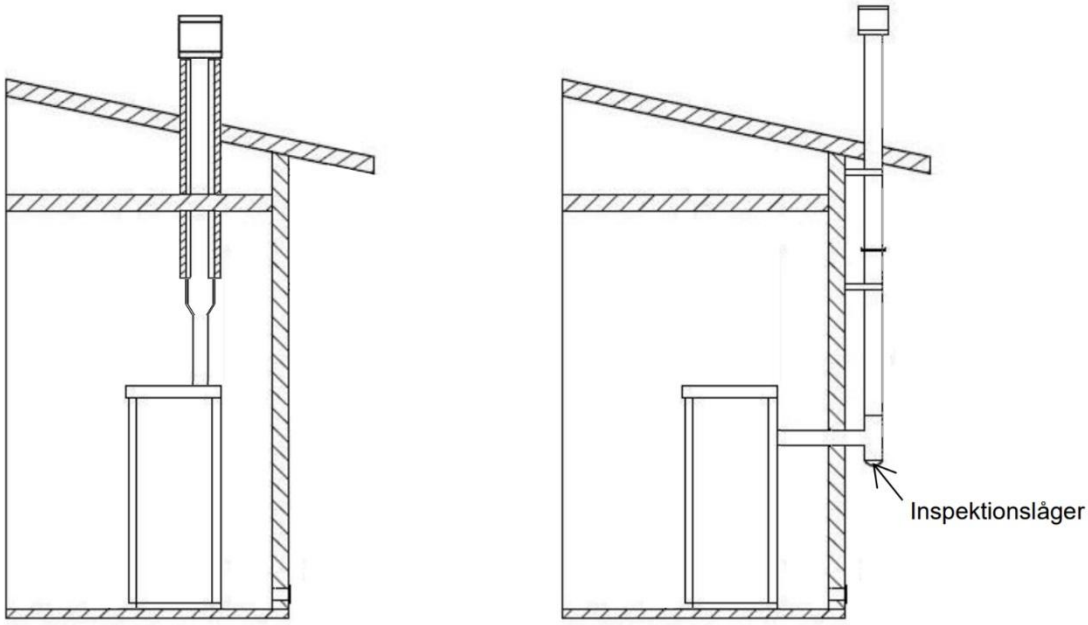


| Data til beregning af skorsten | |
|---|---|
| **Data** | **Aduro P5 & P5 Lux** |
| Røggastemperatur målt ved røgstuds | 218 |
| Skorstenstræk ved prøvningseffekt [mbar]/[Pa] | 0,12/12 |
| Røggasmasseflow [g/s] | 5,5 |

## 2.3 Træk

Røg opvarmes under forbrændingen og udvides i volumen. Røgens densitet er dermed lavere end densiteten på den omgivende, koldere luft. Denne forskel mellem temperaturen indenfor og udenfor skorstenen resulterer i skorstenstræk.

Trækket skal være stærkere end røgcirkulationsmodstanden, så al røgen, der genereres under forbrændingen inde i ovnen, trækkes opad gennem røgudgang og røgrøret. Mange vejrforhold påvirker skorstenens funktion, f.eks. regn, tåget, sne, og især vind, da vind kan skabe et negativt tryk. Læs mere på aduro.dk / aduro.no.

Overskydende træk medfører en stigning i forbrændingstemperaturen, og som resultat bliver ovnens ydeevne reduceret. Samtidigt slider den høje forbrændingstemperatur brændkammeret op tidligere end forventet, pga. et overskud af ilt. Højt skorstenstræk kan også resultere i vibrationer fra røggasblæseren.

På den anden side vil dårligt træk bremse forbrændingen, hvilket resulterer i en reduceret ovntemperatur, røgudslip i rummet, et tab af ydeevne og farlig ophobning af sod i røgrøret.

## 2.4 Ekstern lufttilførsel

Pilleovnen har brug for konstant tilførsel af luft for at sikre en effektiv forbrænding. Dette er ofte et problem i moderne, energieffektive huse, som er meget lufttætte. Mængden af luft som er nødvendig for forbrændingen er 25 m3/h. Denne ovn kan tilføres ekstra forbrændingsluft gennem et rør udefra som er forbundet til lufttilførslen bagved ovnen.

**Eksempler på tilslutning af ekstern lufttilførsel:**

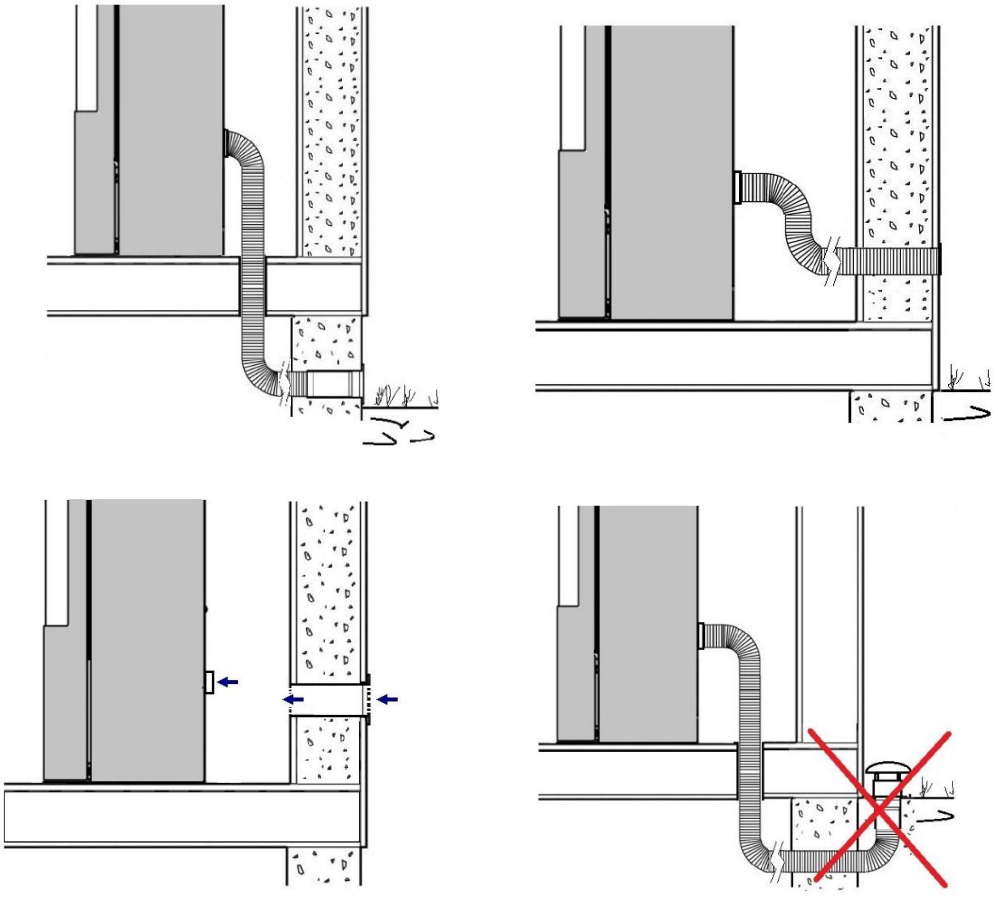

Hvis der er problemer med skorstenens funktion, skal disse løses, før ovnen installeres.

Når ovnen forbindes til røgrør og skorsten, skal du omhyggeligt tjekke, om alle forbindelser er lukket for at sikre, at der ikke kommer gasser ud i rummet.

# 3. Betjening af ovnen

Du kan betjene pilleovnen på tre måder:

1. Via betjeningspanelet på siden af ovnen
2. Via fjernbetjeningen
3. Via Aduro Pellet Stove appen

Start med at sikre, at ovnen er forbundet til en strømkilde og til skorstenen. Vi anbefaler at benytte fjernbetjeningen til den første opstart og opsætning af ovnen.

## 3.1 Betjeningspanel

Pilleovnen har et betjeningspanel, du kan benytte til at betjene ovnen manuelt. Betjeningspanelet er placeret på siden af ovnen og bruges til at styre basisfunktioner på ovnen.



1: ON/OFF KNAP. Hold denne knap inde for at tænde/slukke ovnen.



2: VARMENIVEAU KNAP. Tryk på denne knap for at hæve/sænke varmeniveauet.

## 3.2 Fjernbetjening

Fjernbetjeningen viser de mest basale informationer om ovnens drift og har 5 knapper til forskellige indstillinger (se illustration herunder).






Indstilling af rumtemperatur, ændr menu



Indstilling af varmetrin, ændr menu



Tilbage, afslut




Godkend, menu



Tænd/sluk, afslut

### 3.2.1 Forbind ovn og fjernbetjening

Fjernbetjeningen er forudindstillet til ovnen. Hvis fjernbetjeningen ikke automatisk forbinder til ovnen, så følg denne guide:

- Tjek først, at ovnen er sat i stikkontakten og har strøm.

- Tryk på knapperne “OK”-knappen og “Tænd/sluk”-knappen på fjernbetjeningen samtidigt, indtil radio id-menuen kommer frem.
- Tryk på knappen “-“, og skærmen viser ordet ”NEW”.
- Tryk på knappen “OK” og vælg et vilkårligt kanal-nr. ved hjælp af ”+” og ”-” knapperne.
- Tryk og hold knapperne 1 og 2 inde på ovnens betjeningspanel, indtil alle LED-lysende på betjeningspanelet begynder at blinke.
- Tryk så på knappen “OK” på fjernbetjeningen for at godkende parringen.

### 3.2.2 Temperaturstyring

På fjernbetjeningen kan du indstille den rumtemperatur eller det varmetrin, du ønsker, ovnen skal starte på.

Tryk på knappen ”+” for at aktivere rumtemperaturfunktionen og brug knapperne ”+” og ”-” for at hæve eller sænke temperaturen. Hold derefter knappen ”tænd/sluk” nede for at tænde ovnen. Derefter benyttes ”-” knappen til at indstille varmetrin. Jo højere varmetrin, jo hurtigere vil den ønskede temperatur opnås. Når den ønskede temperatur er nået, vil ovnen automatisk regulere varmetrinnet op og ned for at holde den ønskede temperatur.

Når ovnen kører efter rumtemperatur, vil den automatisk bruge den temperatursensor, der er placeret nederst bagpå ovnen. Fjernbetjeningen indeholder også en temperatursensor, der kan anvendes i stedet. Sensoren i fjernbetjeningen gør det muligt at læse rumtemperaturen længere væk fra ovnen og giver derfor en mere præcis temperaturmåling. Sensoren i fjernbetjeningen aktiveres på selve fjernbetjeningen ved at trykke OK -> USER SETTINGS -> CHOOSE PROBE -> ON BOARD (på ovn) / REMOTE.

Hvis det ønskes at sætte ovnen på et fast varmetrin, uden at den reguleres af rumtemperaturen, kan du sætte temperaturen fx 10° højere end rumtemperaturen og derefter stille ovnen på det ønskede varmetrin.

## 3.3 Aduro Pellet Stove App

Appen Aduro Pellet Stove er gratis og kan downloades i App Store eller Google Play. Appen gælder til iOS 9 eller nyere og Android versioner fra 4.1 eller nyere. Kig efter dette appikon i din app-butik:



Udviklingen indenfor telefoner og elektronik giver løbende nye muligheder og stiller løbende krav til opdateringer og udvikling af appen. Når du køber en Aduro pilleovn, er opdateringer af app og styring inkluderet i 5 år efter produktionsår/-dato.

### 3.3.1 Opsætning af app

1. Download appen Aduro Pellet Stove i enten Google Play (Android) eller App Store (Apple).
2. Følg instruktionerne i vejledningen til opsætning af app og wi-fi på vores hjemmeside aduro.dk / aduro.no.

Hvis du oplever problemer med at få ovnen online, kan det være problemer med dit lokale wi-fi-netværk, din router eller telefonens indstillinger. Det er ikke Aduros ansvar, at der er forbindelse til dit netværk. Kontakt en af vores montører for hjælp til opsætning af wi-fi på ovnen.

### 3.3.2 Appens funktioner

Appen har flere funktioner at vælge imellem: varmetrin, ønsket rumtemperatur samt funktionen kalender.

Tryk på tandhjulsikonet (se billede 1 herunder) for at indstille, hvilken funktion ovnen skal køre på. Selve opsætningen af kalenderfunktionen foregår dog via fjernbetjeningen.

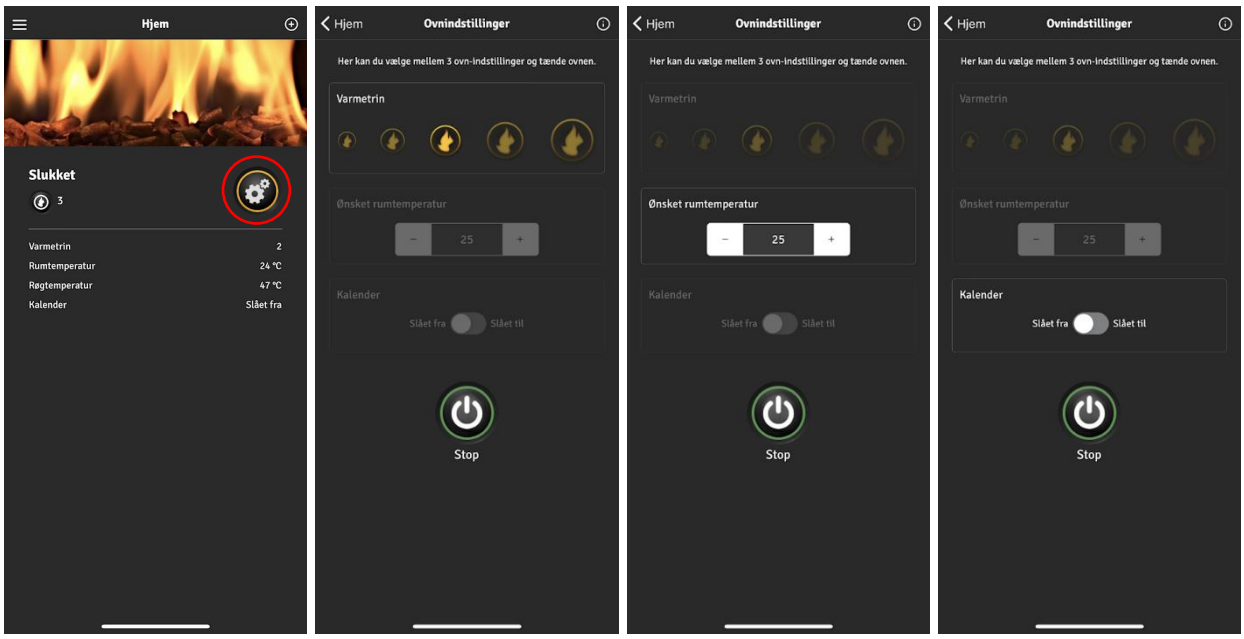


## 3.4 Registrer din pilleovn på Aduro Wappsto Cloud

Vi anbefaler, at du registrerer din pilleovn på vores cloud https://wappsto.com/, lige så snart ovnen er tilsluttet din wi-fi-router. Når du registrerer ovnen på Wappsto Cloud, får du direkte adgang til din ovns data og indstillinger. Du kan se information og statistik om forbrænding, temperatur, pilleforbrug og optændingstider. Du kan også se og justere dine indstillinger og kontrollere potentielle alarmer.

Ved at registrere din ovn på Aduro Wappsto Cloud, hjælper du også os og montøren, hvis du skulle opleve problemer med ovnen eller i forbindelse med de obligatoriske servicebesøg.

# 4. Fyring i pilleovnen

## 4.1 Træpiller

Du bør udelukkende anvende Ø6 mm træpiller med en max længde på 30 mm som er certificeret efter klasse 1 standarden ISO 17225-2 (DIN plus, EN plus 14961-2 A1, PEFC / 04-31-0220 eller ÖNORM M7135). Vi anbefaler, at du anvender træpiller af god kvalitet, som er nemme at knække – og gerne lyse frem for mørke piller, idet mørke piller kan have negativ indflydelse på ovnens støjniveau, virkningsgrad og renseinterval. Fugtigheden må ikke overstige 10 % af vægten, og askeprocentsatsen skal være under 1 % af vægten.

Det er vigtigt, at pillerne opbevares tørt, idet fugtige piller kan reducere varmeydelsen med op til 50 %. Våde træpiller kan også medføre rustdannelse over tid.

## 4.2 Første påfyldning af piller

Når du har fyldt pillebeholderen første gang, skal sneglen også fyldes med piller. Flyt brændehulen i brændkammeret, så du bedre kan se den øverste snegl. Luk lågen, så lågesensoren aktiveres, og brug menuen INITIAL LOAD på fjernbetjeningen og tryk ”+” for at igangsætte sneglene i 6 minutter. Tryk STOP INITIAL LOAD, når de første piller er kommet op til toppen af sneglen. Ved første kørsel kan det være nødvendigt at køre INITIAL LOAD et par gange (10-12 minutter)

Hvis pillebeholderen løber tør under drift, vil displayet på fjernbetjeningen og i appen vise ALARM 6 (se også afsnit 6). Betjeningspanelet vil lyse rødt, hvis der opstår en alarm. Det kan være nødvendigt at køre INITIAL LOAD igen.

## 4.3 Tænd og sluk for ovnen

**Inden opstart anbefaler vi at fjerne eventuelle ophobede piller eller ubrændte pillerester, der ligger tilbage i brændehulen. Tjek, at brændehulen er ren og sidder korrekt.**

Du kan tænde og slukke pilleovnen på fjernbetjeningen, appen og betjeningspanelet. På fjernbetjeningen og ovnens betjeningspanel skal du holde knappen “Tænd/sluk” nede for at tænde og slukke ovnen.

Så snart røggastemperaturen har nået 80°C, vil den aktuelle status skifte til WORK. Dette ses i appen og på fjernbetjeningen.

Sluk for ovnen via appen eller tryk og hold knappen “Tænd/sluk” nede på fjernbetjeningen, indtil status ændrer sig til FINAL CLEANING på fjernbetjeningen eller betjeningspanelet.

Motoren vil omgående stoppe med at føre piller til brændehulen, mens mere luft vil cirkulere gennem brændkammeret for at rengøre brændehulen. Denne proces tager ca. 10-20 minutter.

# 5. Indstillinger

På fjernbetjeningen har du mulighed for at ændre i ovnens indstillinger. Få adgang til menuen ved at trykke på knappen “OK” på fjernbetjeningen. Brug knapperne “+” og “-“ for at navigere igennem menuen og knappen ”OK” for at godkende. Brug knapperne “+” og “-“ for at ændre værdierne i den valgte menu. Tryk på

knappen “ESC” for at gå tilbage og afslutte. Herinde kan du finde indstillinger, ændre sprog, sætte stand-by mode på mm. Se overblikket over funktioner herunder

## 5.1 Menu-overblik

USER MENU:

SET CHRONO (juster kalenderfunktion)

SET CLOCK (juster uret)

SELECT LANGUAGE (juster sprog)

MODE STAND-BY (juster om ovnen slukker eller går til varmeniveau 1, når den ønskede rum-temperatur opnås)

MODE BUZZER (tilpas lyd ved alarm)

MENU DISPLAY (tilpas displayindstillinger)

INITIAL LOAD (start sneglene)

STATE STOVE (viser status på ovn, snegle samt blæser)

USER SETTINGS (se mulige indstillinger nedenfor)

SETTINGS TECHNIC (**OBS**: Denne menu er kun for autoriserede servicepartnere. Enhver ændring i parametre fortaget af en uautoriseret person vil resultere i tab af garanti.)

MENU USER SETTING:

SMOKE FAN SETTING (juster røggasblæser på de forskellige varmetrin)

AUGER SETTING (juster snegle på de forskellige varmetrin)

CONVECTION BLOWER SETTING (juster konvektionsblæser på de forskellige varmetrin)

CHOOSE PROBE (vælg temperaturføler)

# 6. Mulige fejl

Når der opstår en alarm, så vil alarm-LED lyse på fjernbetjeningen, og ovnen vil automatisk lukke ned. Der er flere fejl, som kan opstå under drift, hvilket vil blive beskrevet i detaljer nedenfor.

1. **Alarm 1: BLACK OUT**
   Denne fejl kan forekomme pga. strømafbrydelse, eller at strømforsyningen til ovnen er koblet fra. Hvis denne fejl opstår, sæt strømforsyningen til ovnen igen, og vent herefter til ovnen er kølet ned før du tænder op.
2. **Alarm 2: PROBE EXHAUST**
   Denne alarm opstår ved en røgtemperatur over 283°.
   Røgtemperatursensoren skal skiftes. Ring efter teknisk support, hvis nødvendigt.
3. **Alarm 3: HOT EXHAUST**
   Denne alarm kan opstå ved følgende:
   a. For mange piller.
   b. En defekt røgtemperatursensor.
   c. En defekt konvektionsblæser.

Hvis du får denne alarm, skal du tjekke, om røgtemperatursensoren og konvektionsblæseren virker. Prøv herefter at reducere pilletilførslen i varmetrinene. Ring efter teknisk support hvis nødvendigt.

4. **Alarm 4: FAN FAILURE**
   Denne alarm vil opstå, hvis encoderen er koblet fra/melder fejl, eller fordi røggasblæseren er defekt. I begge tilfælde får styringsprintet information om, at røggasblæseren ikke kører korrekt.
   Ring efter teknisk support for at tjekke encoderen og udskifte den, hvis det er nødvendigt.

5. **Alarm 5: NO LIGHTING**
   Denne alarm kan opstå, hvis der er for få piller ved optænding eller pga. en defekt eltænder.
   Hvis denne alarm opstår, tjek om der er piller i brændehulen. Hvis ikke, fyldt nogle i selv. Ring efter teknisk support hvis nødvendigt.

6. **Alarm 6: NO PELLET**
   Denne alarm kan opstå ved følgende:

   a. Pillebeholderen er tom
   b. En af sneglene er blokerede
   c. En af sneglemotorerne er defekte.

   Hvis denne alarm opstår, tjek om der bliver ført piller op til brændehulen, og ring efter teknisk support hvis nødvendigt.

7. **Alarm 7: THERMAL SAFETY**
   Denne alarm opstår, når sikkerhedstermostaten aktiveres pga. for høje temperaturer inde i ovnen.
   Skru låget af sikkerhedstermostaten (1), tryk nålen tilbage (2), og skru låget på igen. Når ovnen er kølet helt ned, kan du starte den igen.

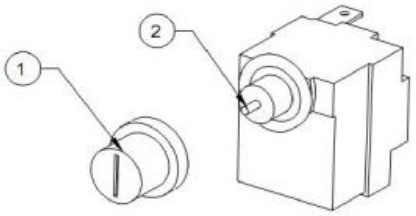


8. **Alarm 8: NO DEPRESSURE**
   Denne alarm kan opstå på grund af følgende:

   a. Brændkammeret er ikke tæt nok / lågen til ovnen er åben.
   b. Blokeret røgrør eller skorsten.
   c. For lav hastighed på røggasblæseren.
   d. Dårlige vejrforhold.

   Hvis denne alarm opstår, tjek at lågen til brændkammeret er lukket ordentligt. Ring efter en autoriseret tekniker til at tjekke røgrør og skorsten.

9. **Alarm B: TRIAC COC FAILURE**
   Denne alarm opstår, hvis den eksterne snegl kører kontinuerligt (i mere end 60 sekunder).
   Den eksterne gearmotor skal skiftes, og styringsprintet skal tjekkes. Ring efter teknisk support hvis nødvendigt.

# 7. Rengøring og vedligeholdelse



**Al rengøring og vedligeholdelse af ovnen bør kun ske, når ovnen er kold, og strømmen er slukket.**

## 7.1 Daglig rengøring

Rengør brændehulen grundigt for at undgå, at der ligger rester af aske og delvist afbrændte piller. Vi anbefaler, at du tømmer askeskuffen og støvsuger brændkammeret og lågen (omkring pakningerne) på daglig basis. Før du bruger en askesuger, bør du sikre dig, at der ikke er gløder tilbage. Ved hver optænding skal brændehulen tjekkes for aske, og ubrændte/delvist afbrændte piller skal fjernes.

## 7.2 Ugentlig rengøring

Fjern brændehulen og rens den øverste snegl for aske med en støvsuger. Rengør lufthullet til eltænderen for aske og slagger ved at bruge en lille skruetrækker, da dette muligvis dækker for lufthullet på venstre side af røret ved sneglen under brændehulen.

## 7.3 Månedlig rengøring – eller efter behov

En gang om måneden skal du fjerne vermiculitestenene i brændkammeret for at gøre rent. Åbn inspektionslågerne i bagvæggen og bunden, rengør røgvejen og røggasblæseren med en askesuger. Efter rengøring lukkes lågerne igen, og vermiculitestenene sættes på plads.

Hvor ofte rengøringen skal udføres, afhænger af forbrændingen. Jo bedre forbrænding, jo færre rester vil sætte sig i brændkammeret, luftkanalerne og røgrørene.

## 7.4 Årligt servicebesøg

Din pilleovn skal serviceres inden for det første år af en autoriseret Aduro servicetekniker, hvor den justeres og renses. Herefter skal den serviceres en gang om året fra dato for det seneste servicebesøg. Du står selv for at dække udgiften hertil.

Din pilleovn viser meldingen ‘End Service’, når det er tid til service. En servicetekniker vil nulstille meldingen, når serviceeftersynet er udført.

## 7.5 Øvrig rengøring og vedligeholdelse

**Glas**

Sod og støv kan nemt fjernes med en fugtig klud, som du dypper i kold aske fra ovnen og gnider på det tilsodede glas. Der findes også rengøringsprodukter, der er specielt egnede til at fjerne sod fra ruden, f.eks. Aduro Easy Clean-svampen. Svampen hverken ridser eller ødelægger glassets overflade og kan bruges flere gange. Det er ikke nødvendigt at bruge vand eller rengøringsmiddel.

Det er almindelig vedligeholdelse at efterspænde glasbeslagene og hængslerne kort efter ovnen er taget i brug.

### Pakninger

Med tiden bliver pakningerne slidte, og de bør derfor efterses regelmæssigt. Er de utætte, bør de skiftes, da det er væsentligt, at ovnen er tæt. Tjek også løbende, at pakningerne sidder korrekt, så der ikke trænger røg ud af ovnen. Pakningernes levetid kan forlænges, hvis de jævnligt masseres for at holde dem fleksible. Sørg for ikke at trække dem ud.

### Justering af låge

Justering af låge og lukkemekanisme er en nødvendig del af vedligeholdelsen af ovnen, som du sagtens kan foretage selv. Hvis lågen hænger i den ene side, føles træg at lukke eller ikke lukker ordentligt til, bør du justere og efterspænde hængslerne og beslagene omkring lågen.

### Røgrør

Årlig rengøring af røgrøret er vigtig, da støv kan tildække rørene – specielt de horisontale rør. Brug inspektionslågerne og T-sektioner til at nå alle dele af røgrøret.

Sørg for, at støvet, som frigives fra røret under skorstensfejning, ikke ryger ind i og forurener røggasblæseren.

Efter sidste brug af ovnen før en længere periode med inaktivitet, sørg for at:

- rengøre ovnen ordentligt
- fjerne overskydende piller fra pillebeholderen
- tømme sneglen fuldstændigt for piller
- trække strømstikket ud

### Vedligehold af overfladen

Ovnen holder sig pænest, hvis den blot støvsuges med et lille mundstykke med bløde børster eller støves af med en tør, blød klud. Brug ikke sprit eller andre opløsningsmidler, da dette vil fjerne malingen.

Pilleovnen er malet med en varmebestandig spraymaling, der kan klare temperaturer på op til 500 grader. Ovnen kan let genopfriskes med denne type maling, hvis overfladen bliver ridset eller slidt. Spraymalingen fås i sort metallic på www.aduro.dk / www.aduro.no.



**Pilleovnen må ikke rengøres med vand. Hvis ovnen udsættes for fugt, er der risiko for rustdannelse.**

**Reservedele og uautoriseret ændring**

Der må kun anvendes originale reservedele til ovnen. Enhver uautoriseret ændring af ovnen er forbudt, da ovnen derved ikke længere opfylder de godkendte specifikationer. På www.aduro.dk / www.aduro.no kan du købe originale reservedele til din ovn.

# 8. Tilbehør

Til Aduro ovne tilbydes et bredt sortiment af tilbehør, der kan fuldende oplevelsen af den levende ild: gulvplader i glas og stål, askestøvsuger, pilleovnstang, brændekurve med tredelt indsats til piller samt Aduro Easy Clean. Se mere på aduro.dk / aduro.no.

# 9. Reklamationsret

Reklamationsretten gælder i henhold til købeloven i det land, hvor ovnen er købt. Læs mere på aduro.dk/pages/garanti-og-reklamationsret / adurofire.com/nb-no/pages/garanti-og-reklamasjonsrett

For alle pilleovne gælder det, at det kan være nødvendigt at justere forbrændingsluften og sneglehastigheden for at optimere funktionen og for at opnå en effektiv forbrænding. Dette kan Aduro og vores servicepartnere gøre via Aduro Cloud. Dette er dog kun muligt, hvis ovnen er forbundet til Aduro Cloud via wi-fi. Dette sker i forbindelse med opsætning af Aduro Pellet Stove appen.

Oplever du problemer med at få ovnen online, kan det skyldes dit lokale wi-fi-netværk, din router eller opsætningen på din smartphone/tablet. Du kan finde vejledning til wi-fi-forbindelse i vores kundeservicecenter her.

Det er et krav, at ovnen er online, hvis du ønsker at oprette en reklamation vedrørende forbrænding og funktion, men det er ikke Aduros ansvar at sikre forbindelse. Du kan købe et servicebesøg for at få ovnen online hos en af vores servicepartnere.

**Reklamationsretten dækker ikke:**

- Skader forårsaget af forkert installation og brug af ovnen, som fx overophedning samt manglende vedligeholdelse af ovnen (herunder de obligatoriske servicebesøg).
- Løsdele og sliddele (ildfaste sten, glas, pakninger, skinner, malede overflader, eltænder, sensorer/kontakter, brændehule, støbejernsrist og greb), da de slides ved almindelig brug. Disse dele kan købes som reservedele på aduro.dk / aduro.no.
- Skader som følge af elektrisk overspænding, (kondens)vand i og omkring skorstenen, for højt eller lavt skorstenstræk og manglende vedligeholdelse/rengøring af skorsten/røgrør/installationen.
- Skader på ovnen opstået ved ydre påvirkninger eller skader forårsaget af ovnen på andre genstande.

# 10. Deponering af din Aduro ovn

Når du deponerer din ovn, skal metal, vermiculite, keramisk glas og elektronik sorteres for sig. Deponer derefter materialerne efter reglementet på din nærmeste genbrugsplads.

# Viel Vergnügen mit Ihrem neuen Aduro Pelletofen!

Wir möchten, dass Sie vom ersten Tag an Freude an Ihrem neuen Pelletofen haben. Daher ist es wichtig, dass Sie dieses Handbuch sorgfältig lesen, ehe Sie den Ofen nutzen. Somit vermeiden Sie eine falsche Nutzung oder falsche Einstellungen – diese können zu Schäden am Ofen führen.

Wir veröffentlichen ständig neue Hinweise und Tipps unter adurofire.de.

### Produktionsnummer

Sie finden die Produktionsnummer und Seriennummer (UUID) auf der Innenseite der unteren Tür. Die Produktions- und Seriennummer sind für Garantieangelegenheiten sowie für Anfragen anderer Art essenziel und müssen beim Kontakt mit unserem Kundenservice angegeben werden.

**SO NUTZEN SIE IHREN ADURO PELLETOFEN RICHTIG**

Im Aduro Kundenservice erhalten Sie Tipps und Tricks, um das Beste aus Ihrem neuen Aduro Pelletofen herauszuholen. Dort finden Sie nützliche Informationen zur Wartung Ihres Ofens, Antworten auf technische Fragen und Ratschläge zur korrekten Verbrennung.




# 1. Allgemeines

## 1.1 Zulassungen

Dieser Ofen erfüllt die Kriterien und Vorgaben der folgenden Normen und Standards: EN16510-2-6, CE und Ecodesign und ist somit für ganz Europa zugelassen. Externe Qualitätskontrollen stellen sicher, dass die Produktionsstandards zu jeder Zeit eingehalten werden. DoC (Declaration of Conformity) finden Sie unter adurofire.com/de-de/pages/unterlagen.

## 1.2 Hinweise und Sicherheitsmaßnahmen

- Wir empfehlen, dass Installation und Anschluss von qualifiziertem Fachpersonal durchgeführt werden. Europäische und nationale Normen, vor Ort geltende Bestimmungen und die beiliegende Montageanleitung sind dabei zu beachten und einzuhalten.
- Die Verbrennung von Abfällen, insbesondere von Plastik und Kunststoff, führt zu Schäden am Ofen und am Schornstein und ist außerdem gemäß den Vorschriften zum Schutz vor schädlichen Emissionen verboten.
- Verwenden Sie ausschließlich von Aduro A/S empfohlene Brennstoffe. Benutzen Sie auf keinen Fall Alkohol, Benzin oder andere leicht entflammbare Flüssigkeiten, um das Feuer anzuzünden.
- Füllen Sie nur die in dieser Bedienungsanleitung angegebene Menge an Pellets in den Pellettank.

- Es ist untersagt, das Gerät bei geöffneter Tür oder zerbrochener Scheibe zu verwenden.
- Verwenden Sie den Ofen nicht als Wäscheständer, Ablagefläche oder Steighilfe.
- Der Ofen darf nicht in Badezimmern installiert werden.
- Heizen Sie ausschließlich mit Holzpellets, welche die europäischen Normen erfüllen, in der Größe Ø6 mm mit einer max. Länge von 30 mm. Sehen Sie den Punkt 4.4.2. Es ist verboten, flüssigen Brennstoff und Bioethanol-Flüssigkeiten für das Entzünden oder wieder Entzünden der Holzkohle oder Pellets zu verwenden.
- **ACHTUNG! Dieser Ofen funktioniert ausschließlich mit Pellets; VERWENDEN SIE KEINE ANDEREN BRENNSTOFFE: die Verbrennung von anderen Materialien verursacht Störungen und Fehlfunktionen des Geräts.**
- Der Deckel des Pellettanks muss jederzeit geschlossen sein.
- Nach einem fehlgeschlagenem Zündversuch oder einer Alarmmeldung müssen angehäufte und nicht verbrannte Pellets im Brennraum entfernt werden, bevor erneut gezündet wird. Stellen Sie sicher, dass der Brennkegel korrekt und sauber platziert ist, bevor Sie erneut zünden.
- Nutzen Sie den Ofen ausschließlich wie in dieser Bedienungsanleitung beschrieben. Jegliche andere Form der Anwendung kann zu Bränden oder Personenschäden führen.
- Stellen Sie sicher, dass die Stromversorgung mit den Angaben auf dem Typenschild übereinstimmen (230V~/50Hz).
- Kinder über 15 Jahre können diesen Ofen bedienen, müssen jedoch angewiesen werden, nicht mit dem Ofen zu spielen. Ohne Beaufsichtigung sollten Kinder keine Reinigungs- und Wartungsarbeiten durchführen.
- Personen mit körperlichen oder geistigen Einschränkungen und eingeschränkter Sinneswahrnehmung bzw. Personen, die nicht über die für den Gebrauch erforderliche Erfahrung und das entsprechende Wissen verfügen, dürfen den Ofen nur dann bedienen, wenn sie auf angemessene Weise in den Gebrauch des Geräts eingewiesen worden sind und sich der Risiken bewusst sind.
- Wenn der Ofen nicht verwendet wird oder wenn er gereinigt wird, muss die Stromversorgung vom Ofen getrennt werden.
- Schalten Sie den Ofen aus und trennen Sie ihn vom Stromnetz. Warten Sie anschließend, bis er vollständig abgekühlt ist, bevor Sie Wartungsarbeiten durchführen. Ziehen Sie den Stecker, nicht am Kabel.
- Um den Ofen vom Stromnetz zu trennen, den Schalter auf "O" (OFF) stellen oder den Stecker ziehen. Dazu nur den Stecker anfassen und nicht am Kabel ziehen.
- Auf keinen Fall dürfen die Öffnungen der Verbrennungsluft und Abgasrohr verschlossen werden.
- Den Ofen nicht mit nassen Händen anfassen, da er über elektrische Bauteile verfügt.
- Den Ofen nicht verwenden, wenn Kabel oder Stecker beschädigt sind. Das Stromkabel darf nur vom Hersteller oder vom technischen Kundendienst ausgewechselt werden, oder von einer Person mit vergleichbarer Qualifizierung.
- Keine Gegenstände auf das Kabel stellen. Das Kabel nicht knicken.
- Vermeiden Sie die Verwendung von Verlängerungskabeln. Verlängerungen können überhitzen und einen Brand verursachen. Auf keinen Fall ein einziges Verlängerungskabel für mehrere Geräte verwenden.
- **ACHTUNG! BEI LAUFENDEM OFEN DIE TÜR DES FEUERRAUMS, DIE SCHEIBE, DEN GRIFF UND DAS OFENROHR NICHT OHNE GEEIGNETEN SCHUTZ ANFASSEN. Dies Teile werden extrem heiß.**

- Brennbare Materialien, wie Möbel, Kissen, Decken, Papier, Kleidung, Vorhänge usw. müssen einen Sicherheitsabstand zum Ofen von min. 70 cm im Strahlungsbereich vor dem Ofen 40 cm seitlicher Abstand vom Pelletofen. Es besteht Brandgefahr.
- Das Kabel, den Stecker oder andere Bauteile des Ofens nicht ins Wasser oder in andere Flüssigkeiten tauchen.
- Den Ofen nicht an staubigen Standorten oder an Standorten verwenden, an denen entflammbare Dämpfe vorhanden sind (z.B. Werkstatt oder Garage).
- Manche Komponenten können im Betrieb Lichtbögen oder Funken bilden. Der Ofen darf daher nicht in Bereichen mit Brand- und Explosionsgefahr sowie in Bereichen mit chemischen Substanzen oder sehr feuchter Atmosphäre verwendet werden.
- Den Ofen nicht in unmittelbarer Nähe von Badewannen, Duschen, Waschbecken oder Schwimmbecken verwenden.
- Den Ofen nicht unterhalb eines Dampfabzugs oder Ventilationssystems aufstellen.
- Den Ofen nicht im Freien aufstellen.
- Versuchen Sie nicht, den Ofen zu reparieren, auseinander zu bauen oder zu verändern. Der Ofen beinhaltet keine Teile, die vom Benutzer selbst repariert werden können.
- Heizen Sie ausschließlich mit Holzpellets, welche die europäischen Normen erfüllen, in der Größe Ø6 mm mit einer max. Länge von 30 mm. Sehen Sie den Punkt 4.1. Es ist verboten, flüssigen Brennstoff und Bioethanol-Flüssigkeiten für das Entzünden oder wieder Entzünden der Holzkohle oder Pellets zu verwenden.
- **Lagern Sie die Pellets kühl und trocken: die Lagerung an zu kalten oder zu feuchten Orten kann dazu führen, dass die Wärmeleistung vom Ofen beeinträchtigt wird. Vermeiden Sie beim Transport und bei der Lagerung jegliche Beschädigung der Pellets, um die Bildung von Sägemehl in den Säcken zu verhindern.**
- Das Wechseln zu einer anderen Pelletsorte kann zu leichten Änderungen des Wirkungsgrads führen, die meistens kaum bemerkbar sind. Dieser Veränderung kann durch Verstellen der Wärmeleistung entgegengewirkt werden.
- **Die Brennkegel muss vor jedem Anzünden oder Nachfüllen von Pellets gereinigt werden.**
- Um das Entweichen von Dämpfen zu vermeiden, öffnen Sie den Feuerraum nur, um eventuelle Rückstände zu beseitigen.
- Der Ofen sollte nicht ständig ein- und ausgeschaltet werden, da dessen elektrische Komponenten dadurch Schaden nehmen können.
- Verwenden Sie keine Flüssigbrennstoffe.
- Es dürfen nur die vom Hersteller zur Verfügung gestellten Originalersatzteile verwendet werden.
- Der Ofen muss unter Beachtung der maßgeblichen Sicherheitsvorschriften transportiert werden. Vermeiden Sie Stöße beim Transport, da diese Schäden am Ofen verursachen können.
- Der Ofen ist mit der wärmebeständigen Lackfarbe „Senotherm“ beschichtet. Bei den ersten Anwendungen des Ofens können durch das Aushärten der Lackfarbe unangenehme Gerüche entstehen. Das ist auf keinen Fall gefährlich, lüften Sie Ihre Räumlichkeiten gut durch. Nach den ersten Erhitzungszyklen erreicht die Lackfarbe ihre maximale Haftung, sowie alle ihre chemischen und physikalischen Eigenschaften.
- Zum Nachfüllen des Pellettanks genügt es, den Deckel anzuheben und die Pellets in den Tank zu füllen. Das Nachfüllen ist auch bei eingeschaltetem Ofen möglich. Vermeiden Sie den Kontakt mit heißen Oberflächen. Füllen Sie den Pellettank auf, bevor der Ofen für längere Zeit unbeaufsichtigt gelassen wird.

- Wann immer der Pellettank und die Schnecke(n) komplett leer sind, schaltet sich der Ofen automatisch ab. Vor der nächsten Zündung müssen Pellets nachgefüllt werden (siehe Punkt 4.2).
- Bitte beachten Sie die gesetzliche Vorgabe, in Ihrem Wohnbereich Rauchmelder zu installieren und diese regelmäßig warten zu lassen.
- Wenn der Ofen länger als zwei Wochen nicht genutzt wird, empfehlen wir, die im Ofen befindlichen Pellets leer brennen zu lassen und den Brennraum zu reinigen - insbesondere bei hoher Luftfeuchtigkeit.
- Eine jährliche Wartung ist obligatorisch und für stabilen und sicheren Betrieb entscheidend. Sehen Sie Punkt 7.4.
- **ACHTUNG! Wenn der Ofen nicht ordnungsgemäß installiert wurde, kann es passieren, dass bei Stromausfall Verbrennungsabgase in den Raum gelangen. In manchen Fällen muss daher ein dafür vorgesehenes Gerät die unterbrechungsfreie Stromversorgung garantieren.**

Aduro A/S lehnt jede Haftung für direkte oder indirekte Schäden an Personen, Tieren oder Gegenständen ab, die auf die Nichtbeachtung der Bestimmungen dieser Bedienungsanleitung zurückzuführen sind. Insbesondere Schäden aufgrund von Nichtbeachtung der Hinweise zu Installation, Nutzung oder Wartung des Ofens, werden nicht von Aduro A/S verantwortet.

Die Haftbarkeit, zivil- wie strafrechtlich, geht bei unsachgemäßem Gebrauch vollständig vom Hersteller an den Nutzer über. Änderungen am Produkt sowie unautorisiertes Tauschen von Ersatzteilen kann eine Gefahr für die Sicherheit bedeuten und entbindet Aduro A/S jeglicher zivil- und strafrechtlichen Verantwortung.

## 1.3 Technische Daten

| **Technische Spezifikationen Aduro P5 & P5 Lux** | | |
|---|---|---|
| Leistungsintervall | 3,4 kW | 6,8 kW |
| Außenabmessungen (HxBxT)* | 120 x 50 x 56 CM | |
| Gewicht | 120 kg | |
| Brennstoff (Maße) | Holzpellets (Ø6 mm L≈30 mm) | |
| Rauchabgang / Luftzufuhr | Ø80 / Ø50 mm | |
| Schornsteinzug | 12±2 Pa | |
| Fassungsvermögen Pellettank | 14 kg | |
| Elektrischer Anschluss | 230V ± 15% | |
| Frequenz | 50 Hz | |
| Stromverbrauch im Betrieb | 37 – 81 W | |
| Stromverbrauch Zündphase | 400 – 460W | |
| Max. Wirkungsgrad | >=87% | 87% |
| Min. Leistung | 3,4 kW | |
| Durchschnittlicher Pellet-Verbrauch | 0,8 kg | 1,6 kg |
| Min. Pellet-Verbrauch | 0,8 kg | |
| CO-Ausstoß (reduziert auf 13%) | 0,02% | 0,02% |
| Maximale Rauchgastemperatur | 128°C | 176°C |
| Staubgehalt | 20 mg/m$^3$ | 20 mg/m$^3$ |
| Massenstrom | 4,6 g/s | 5,2 g/s |
| Energieeffizienzindex (EEI) | 122,8 | |
| Energieeffizienzklasse | A+ (A++ - G) | |

| | |
|---|---|
| SEER/Saisonaler Wirkungsgrad | 82 % |
| Temperatur des Rauchgasaustritts bei 20 Grad Raumtemperatur | 176 |
| CO mg/m³ | 250 |
| OGC mg/m³ | 35 |
| NOx mg/m³ | 100 |
| Partikel | 20 |
| Schornsteintemperaturklasse | T200 |
| Maximale Ofenbelastung | 120 kg |
| Ofentyp | B |

*Maßzeichnungen auf adurofire.de ansehen

## 1.4 Eigenschaften des Pelletofens

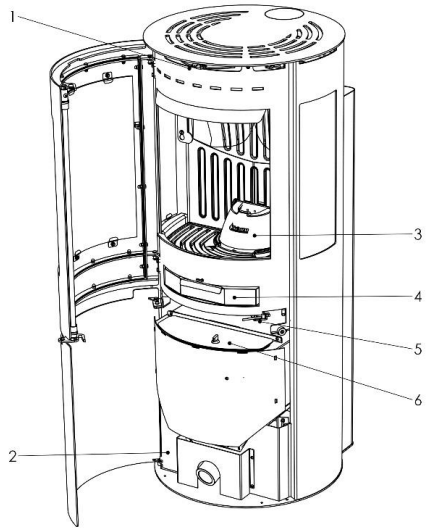


1. Einstellung der Sekundärluft
2. Öffnung für Steuerplatine
3. Brennkegel aus Gusseisen
4. Aschekasten
5. Türschalter
6. Deckel vom Pellettank

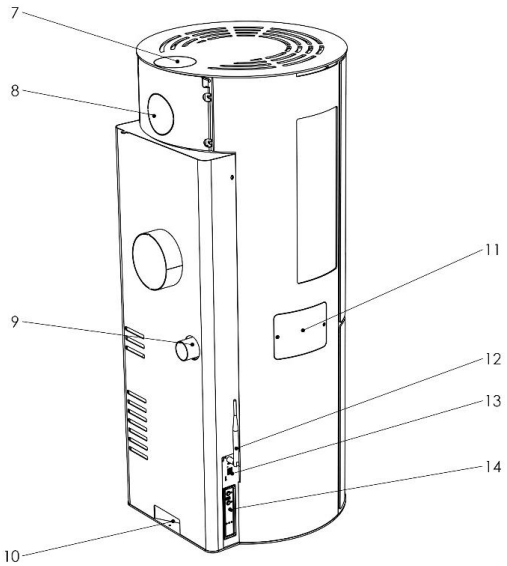


7. Oberer Rauchabgang
8. Rauchabgang hinten
9. Externe Luftzufuhr
10. Netzstecker
11. Wartungsöffnung des Zünders
12. Wi-Fi-Antenne
13. Wi-Fi-Verbindung
14. Display

## 1.5 Heimtransport

Der Ofen muss immer aufrechtstehend transportiert werden. Die Verpackung muss anschließend ordnungsgemäß entsorgt werden.

# 2. Installation

Sie dürfen gern selbst Ihren Pelletofen montieren – vor der Montage empfehlen wir jedoch, Kontakt mit dem örtlichen Schornsteinfeger aufzunehmen. Die Montage des Ofens muss den geltenden Anforderungen der Behörden sowie den örtlichen Baubestimmungen entsprechen. Fragen Sie evtl. Ihren Händler um Rat über die Montage. Beachten Sie, dass Sie für die Einhaltung der geltenden Anforderungen verantwortlich sind.

Ihr zuständiger Bezirksschornsteinfeger ist vor Aufstellung des Pelletofens zu informieren. Er ist als Fachmann in der Lage, Ihnen mit Rat und Tat zur Seite zu stehen und wird nach der Aufstellung des Ofens den ordnungsgemäßen Anschluss überprüfen. Nähere Angaben über gesetzliche Vorschriften zur Aufstellung und zum Betrieb von Feuerstätten können der jeweiligen Landesbauordnung (LBO) sowie der Feuerstättenverordnung (FeuVo) entnommen werden.



**Sie dürfen den Pelletofen nicht verwenden, bevor er von Ihrem örtlichen Schornsteinfeger überprüft und abgenommen wurde.**

## 2.1 Positionierung des Ofens und Abstandsvorschriften

Das Einhalten von Mindestabständen ist erforderlich, wenn der Ofen neben brennbarem Material aufgestellt wird. Siehe Illustration unten. Vorsicht vor der Entzündlichkeit von brennbaren Materialien durch die Strahlungswärme durch das Front- und Seitenglas.

| Mindestabstand zu brennbarem Material (mm) | Aduro P5 | Aduro P5 Lux |
|---|---|---|
| Abstand zur Decke ($D_C$) | 750 | 750 |
| Abstand hinten ($D_R$) | 100 | 100 |
| Abstand seitlich ($D_S$) | 400 | 400 |
| Möblierungsabstand vorne ($D_P$) | 700 | 700 |

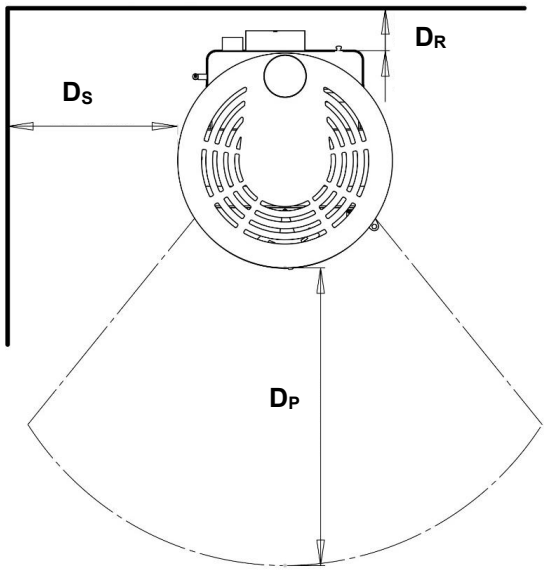


Um alle Wartungszugänge erreichen zu können, lassen Sie beim Aufstellen des Ofens mind. 10 cm Abstand nach hinten und 40 cm Abstand zur Seite. Diese Vorgabe entbindet nicht vom Mindestabstand von brennbarem Material. Sie sollten bereit sein, den Rauchabgang zu demontieren und den Ofen bei der jährlichen Inspektion und Wartung zu drehen.

Wenn der Ofen auf einer brennbaren Unterlage wie z.B. Parkett, Laminat oder Teppichboden, muss eine feuerfeste Bodenplatte untergelegt werden. Die Bodenplatte muss einen Radius von 50 cm rund um die Öffnung des Feuerraumes beschreiben. An den Seiten genügen 30 Zentimeter.

**Der Pelletofen muss auf einem Fußboden mit ausreichender Tragfähigkeit aufgestellt werden. Erfüllt der Aufstellungsort diese Voraussetzung nicht, muss mit Blick auf die Tragfähigkeit nachgebessert werden, z.B. mit einer belastungsverteilenden Bodenplatte.**

## 2.2 Rauchabzugssystem

Der Schornstein ist von entscheidender Bedeutung für ein gutes Funktionieren des Ofens.

- Der Rauchrohrausgang befindet sich unten an der Rückseite des Ofens und muss mit einem Ø80 mm Rauchrohr an den Schornstein angeschlossen werden.
- Die Installation muss es ermöglichen, das Rauchrohr und dessen Winkel reinigen zu können. T-Stücke und Inspektionsöffnungen helfen dabei, die gesamte Länge des Rauchrohrs für Reinigungszwecke erreichbar zu machen.
- Verwenden Sie eventuell Teleskop-Rauchrohre für den Anschluss and den Schornstein.
- Dichten Sie die Verbindungen mit hitzebeständigem Silikon ab (1000°C). Richtungswechsel des Rauchrohrs dürfen 45° im Verhältnis zur senkrechten Achse nicht überschreiten. Es dürfen keine Engpässe entstehen.

- Der Schornstein muss auf seiner gesamten Länge wärmeisoliert sein. Ein isolierter Schornstein trägt dazu bei, den Schornsteinzug zu optimieren und Kondensation im Schornstein zu verhindern.
- Das Rauchrohr im Raum kann für eine Länge von max. 200cm unisoliert bleiben.
- Der Schornstein muss witterungsbeständig sein und sollte so gerade wie möglich verlaufen.
- Das Rauchrohr muss CE-zertifiziert und in Übereinstimmung mit der EN1443 sein.
- Die optimale Verbrennung erreichen Sie mit einem konstanten Schornsteinzug von 10-14 Pascal (Pa). Der Schornsteinzug wird im Abgasrohr über dem Ofen gemessen.

Es dürfen keine flexiblen Rauchrohre verwendet werden.

**Installationsbeispiele:**

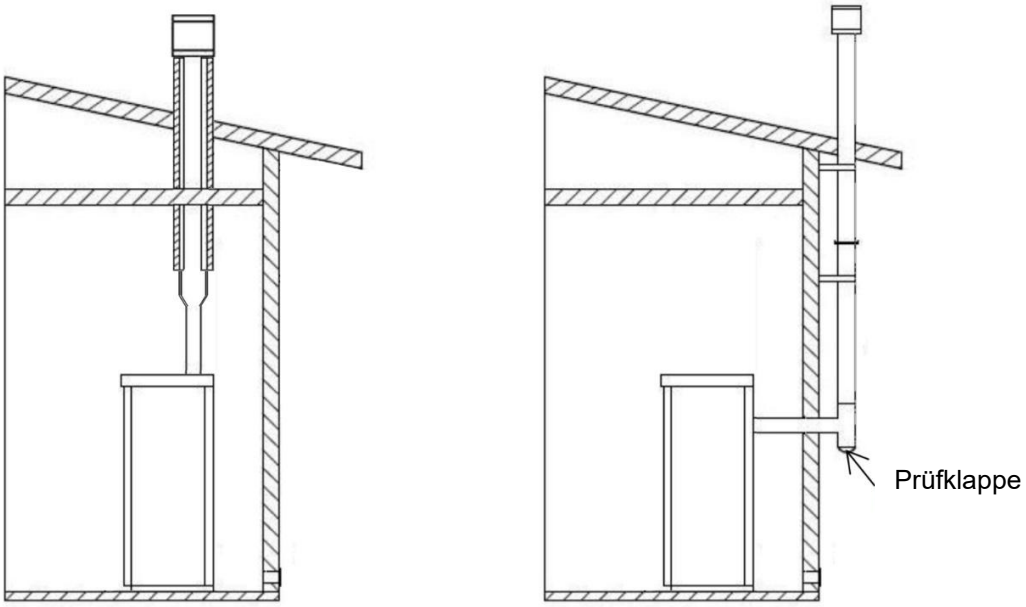


| Daten zur Berechnung des Schornsteins | |
|---|---|
| **Daten** | **Aduro P5 & P5 Lux** |
| Abgastemperatur bei Rauchstutzen gemessen | 218 |
| Förderdruck bei Nennwärmeleistung [mbar]/[Pa] | 0,12/12 |
| Abgasmassenstrom [g/s] | 5,5 |

## 2.3 Schornsteinzug

Die Gase, die während der Verbrennung entstehen und sich erwärmen, dehnen sich aus. Deren Dichte ist somit geringer als die der kühleren Umgebungsluft.
Die unterschiedlichen Temperaturen und Dichten innerhalb und außerhalb des Schornsteins bilden einen thermischen Unterdruck und sorgen für den Schornsteinzug.

Dieser Zug muss imstande sein, die Widerstände des Rauchkreislaufs zu überwinden und die bei der Verbrennung im Ofen entstehenden Rauchgase über das Rauchrohr und den Schornstein abzuziehen. Verschiedene Wetterfaktoren, wie z.B. Regen, Nebel, Schnee und Höhenlage beeinflussen die Funktionsfähigkeit des Schornsteins. Der Wind hat den größten Einfluss auf den Schornsteinzug und kann ihn sowohl erhöhen als auch verringern. Lesen Sie mehr zu diesem Thema auf adurofire.de.

Ein zu hoher Schornsteinzug beschleunigt die Verbrennung und führt zu höheren Verbrennungstemperaturen, wodurch die Effizienz verringert wird. Gleichzeitig führen die erhöhten Temperaturen zu einer schnelleren Abnutzung des Feuerraums.
Ein zu hoher Schornsteinzug kann auch zu Vibrationen und erhöhter Geräuschentwicklung durch das Rauchgebläse führen.

Zu geringer Schornsteinzug führt jedoch zu schlechterer Verbrennung, geringeren Temperaturen, Austreten von Rauchgasen in die Räumlichkeiten und gefährlicher Bildung von Ruß im Rauchrohr.

## 2.4 Externe Verbrennungsluftzufuhr

Um eine effiziente Verbrennung zu gewährleisten, benötigt der Ofen eine kontinuierliche und ausreichende Frischluftzufuhr. In gut isolierten Häusern kann die Luftversorgung zum Problem werden, weshalb der Anschluss einer externen Luftzufuhr dringend empfohlen wird. Es werden mindestens 25m³/h benötigt. Auf der Rückseite des Ofens befindet sich der Stutzen für den Anschluss einer externen Luftzufuhr, die im Idealfall direkt durch die Außenwand des Gebäudes gezogen wird. Sehen Sie hier Beispiele für den Anschluss von externer Frischluftzufuhr.

**Installationsmöglichkeiten:**

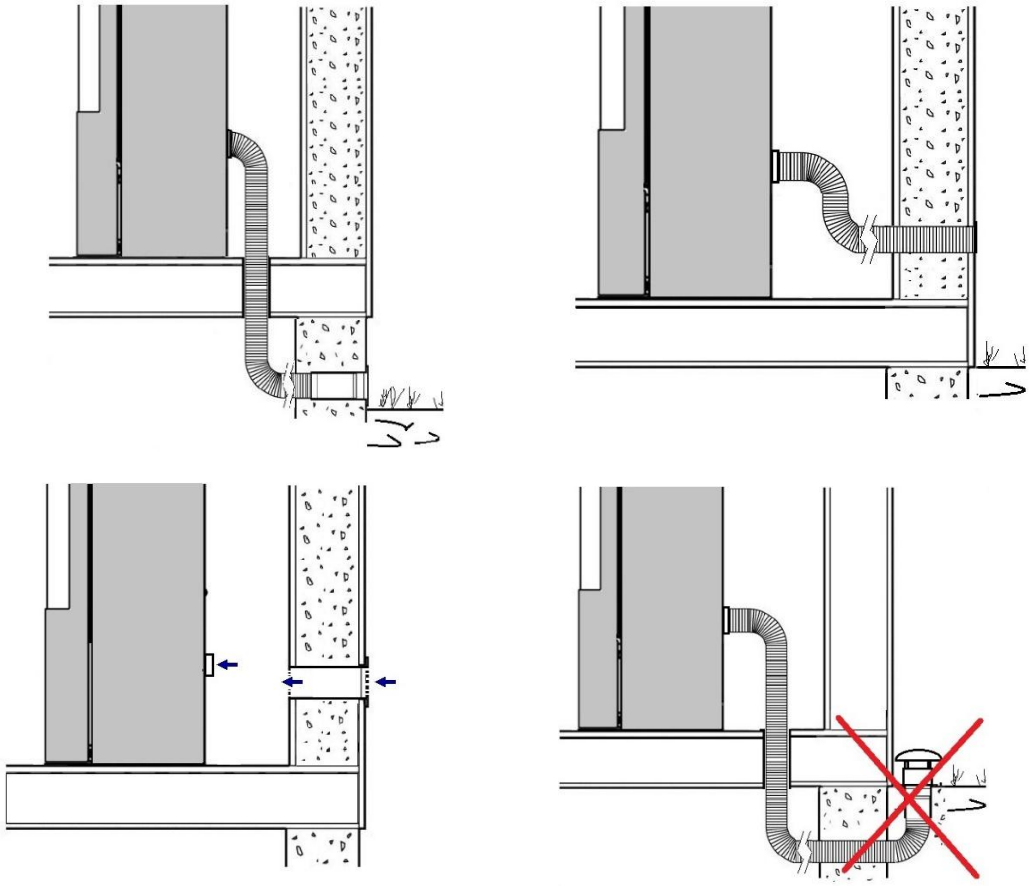

Etwaige Probleme mit dem Schornstein müssen beseitigt werden, bevor der Ofen installiert wird.

Beim Verbinden der Rauchrohre mit dem Ofen und dem Schornstein muss sichergestellt werden, dass alle Verbindungen abgedichtet sind, damit keine Abgase entweichen können.

# 3. Steuerung des Ofens

Sie können den Pelletofen auf drei Weisen bedienen:

1. Über das Display an der Seite des Ofens.
2. Mit der Fernbedienung.
3. Über die Aduro Pelletofen-App

Stellen Sie sicher, dass der Ofen an Strom und Schornstein angeschlossen ist. Wir empfehlen die Fernbedienung für die Inbetriebnahme und das Einrichten des Ofens.

## 3.1 Display

Der Pelletofen hat ein Display, welches Sie für die manuelle Bedienung des Ofens nutzen können. Das Display ist seitlich am Ofen angebracht und kann für wichtige Einstellungen des Ofens genutzt werden.




1: ON/OFF-Taste. Halten Sie die Taste gedrückt und der Ofen schaltet sich an/aus.




2: Heizstufe-Taste. Drücken Sie diese Taste, um die Heizstufe zu erhöhen/senken.

## 3.2 Fernbedienung

Die Fernbedienung zeigt die wichtigen Informationen über den Ofenbetrieb an und hat fünf Tasten für unterschiedliche Einstellungen (siehe Abbildung).






Raumtemperatur Einstellung, Menü wählen



Heizstufe einstellen, Menüwechsel



Zurück, beenden




Bestätigen / Menü



ON/OFF, beenden

Mit der Fernbedienung können Sie die gewünschte Raumtemperatur und/oder Heizstufe festlegen, mit denen der Ofen starten soll.

### 3.2.1 Verbinden Sie den Ofen mit der Fernbedienung

Die Fernbedienung ist bei Lieferung bereits mit dem Ofen verbunden. Wenn die Fernbedienung sich nicht automatisch mit dem Ofen verbindet, folgen Sie diesen Schritten:

- Stellen Sie sicher, dass der Ofen angeschlossen ist.
- Halten Sie auf der Fernbedienung die Tasten „OK“ und „ON/OFF“ gedrückt, bis das Menü erscheint.
- Drücken Sie nun die „-“-Taste. Das Wort „NEU“ erscheint auf dem Bildschirm.
- Drücken Sie die „OK”-Taste und wählen Sie die gewünschte Kanalnummer (+ und - Tasten).
- Halten Sie die Tasten 1 und 2 im Notfall-Display gedrückt, bis alle LEDs zu leuchten beginnen.
- Drücken Sie nun die „OK“-Taste auf Ihrer Fernbedienung, um die Verbindung zu bestätigen.

### 3.2.2 Temperaturkontrolle

Drücken Sie die „+”-Taste, um die Einstellungen für die Raumtemperatur zu wählen und nutzen Sie die Tasten „+“ und „-“ um die Temperatur zu erhöhen oder zu senken. Halten Sie die „ON/OFF“-Taste gedrückt, um den Ofen einzuschalten. Drücken Sie dann die „-“-Taste, um die Heizstufe festzulegen. Umso höher die Heizstufe, umso eher wird die gewünschte Raumtemperatur erreicht. Sobald die Temperatur erreicht ist, regelt der Ofen die Heizstufen automatisch rauf und runter, um die gewünschte Temperatur aufrechtzuerhalten.

Wenn der Ofen mit Raumtemperatureinstellungen läuft, nutzt er automatisch den Temperaturtester an der unteren Rückwand des Ofens. Die Fernbedienung enthält ebenfalls einen Temperaturtester, welcher statt des Testers am Ofen benutzt werden kann. Die Nutzung des Testers in der Fernbedienung macht es möglich, die Raumtemperatur weiter vom Ofen entfernt zu messen und gibt somit eine genauere Angabe der Temperatur. Sie aktivieren den Tester mit der Fernbedienung über OK -> SETTINGS BENUTZER -> RAUMFUHLER WAHLEN -> ON BOARD (am Ofen) / REMOTE (an der Fernbedienung).

Wenn der Ofen auf einer bestimmten Heizstufe laufen soll, ohne von der Raumtemperatur reguliert zu werden, können Sie die Temperatur bzw. 10° höher als die Raumtemperatur einstellen und dann die gewünschte Heizstufe des Ofens festlegen.

## 3.3 Aduro Pelletofen App

Die Aduro Pellet Stove App ist gratis verfügbar über Google Play und den App Store. Die App ist mit iOS 9 oder neueren Versionen sowie mit Android Versionen ab 4.1 oder neuer kompatibel. Suchen Sie nach dem folgenden Appikon in Ihrem App Store/Play Store:




Die Entwicklung von Telefonen und Elektronik ergibt laufend neue Möglichkeiten und stellt laufend Anforderungen an Updates und Entwicklungen der App. Wenn Sie einen Aduro Pelletofen kaufen, sind Updates der App und Steuerung für 5 Jahre nach Produktionsjahr/-datum inklusive.

### 3.3.1 Quick-Start-Anleitung für die App

1. Laden Sie die Aduro Pelletofen-App herunter. Die App ist erhältlich auf Google Play (Android) und im App Store (Apple).
2. Folgen Sie nun der Anleitung auf unserer Homepage, um eine WLAN-Verbindung herzustellen: adurofire.de/pelletoefen/faq

Wenn Sie Probleme haben, Ihren Ofen online zu schalten, kann dies an Ihrem örtlichen WLAN-Netzwerk, Ihrem Router oder der Einrichtung Ihres Smartphones liegen. Es ist nicht die Verantwortung von Aduro, eine Verbindung sicherzustellen. Einige unserer Händler bieten kostenpflichtige Hilfe an.

### 3.3.2 Die Funktionen der App

Die Aduro Pellet Stove App gibt Ihnen viele Möglichkeiten, Ihren Ofen zu steuern: Heizstufe, gewünschte Raumtemperatur und Kalender.

Drücken Sie das Zahnradsymbol (siehe Bild 1) und wählen Sie, ob der Ofen mit „Heizstufe“, „Raumtemperatur“ oder „Kalender“ laufen soll. Die Einrichtung des Kalenders wird mit der Fernbedienung vorgenommen.

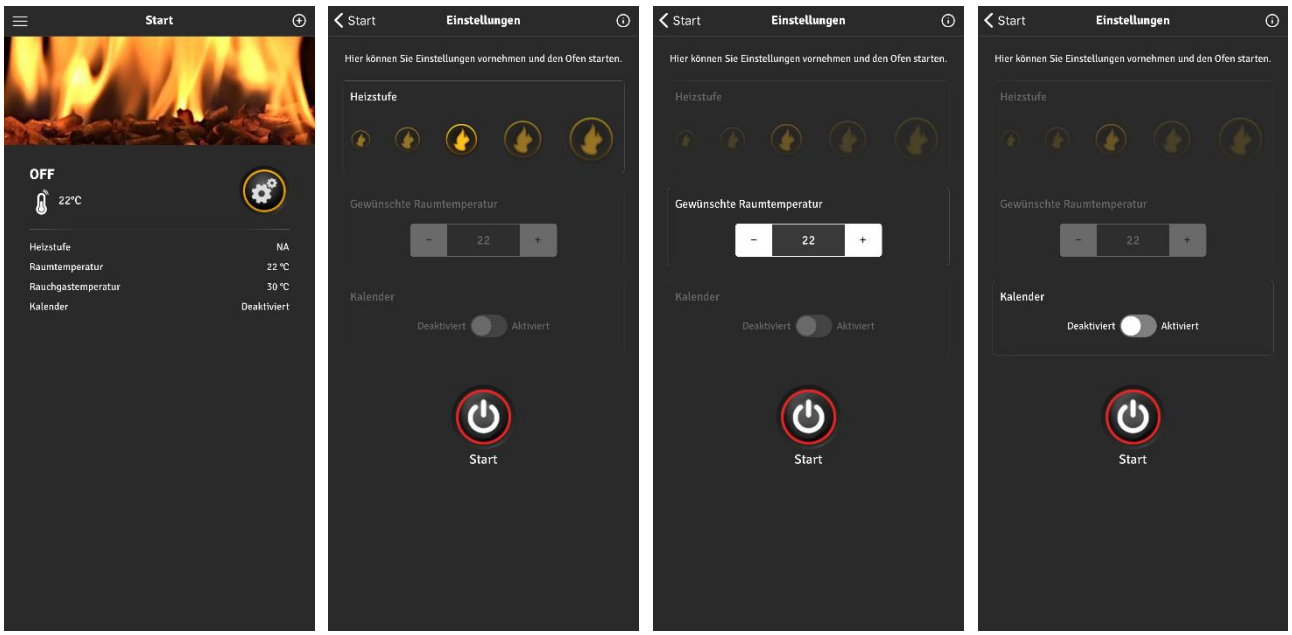


## 3.4 Registrieren Sie Ihren Pelletofen in der Aduro Wappsto Cloud

Wir empfehlen, dass Sie Ihren Pelletofen in unserer Cloud https://wappsto.com/ registrieren, sobald der Ofen an das WLAN angeschlossen ist. Wenn Sie Ihren Ofen in der Wappsto Cloud registrieren, erhalten Sie direkten Zugang zu den Daten und Einstellungen Ihres Ofens. Sie können Informationen und Statistiken zu Verbrennung, Temperatur, Pelletverbrauch und Anzündzeiten einsehen. Sie können ebenfalls Ihre Einstellungen sehen und justieren und potenzielle Fehlermeldungen kontrollieren.

Indem Sie Ihren Ofen registrieren, helfen Sie ebenfalls uns und dem Installateur, für den Fall, dass Probleme entstehen oder in Verbindung mit den obligatorischen Wartungsbesuchen.

# 4. Feuern im Pelletofen

## 4.1 Holzpellets

Sie sollten ausschließlich Holzpellets der Klasse 1 gemäß den Standards ISO 17225-2 (DIN plus, EN plus 14961-2 A1, PEFC / 04-31-0220 oder ÖNORM M7135) und mit folgenden Maßen verwenden: Ø: 6 mm und L: max 30 mm. Wir empfehlen den Gebrauch hochwertiger Pellets – diese zeichnen sich oft durch eine helle Farbe und eine weiche Struktur aus. Die Qualität der Holzpellets hat einen direkten Einfluss auf das Betriebsgeräusch, die Effizienz und den Reinigungsbedarf des Ofens. Die Restfeuchte darf max. 10% und der Aschegehalt maximal 1% des Gewichts betragen.

Pellets müssen trocken und geschützt gelagert werden, da diese sonst bis zu 50% ihrer Brennleistung verlieren können. Feuchte Pellets können ebenso im Laufe der Zeit Rost verursachen.

## 4.2 Erstes Befüllen von Pellets

Nach erstmaligem Befüllen des Pellettanks muss die Förderschnecke ebenfalls mit Pellets befüllt werden. Entfernen Sie den Brennkegel, damit das obere Ende der Förderschnecke sichtbar ist. Schließen Sie die Ofentür, damit der Türsensor aktiviert wird und starten Sie das Programm „LADUNG INITIAL“ über die Fernbedienung. Drücken Sie die „+“-Taste, um die Schnecke für 6 Minuten zu starten. Drücken Sie „STOP LADUNG INITIAL“, wenn die ersten Pellets im Ausgang der Förderschnecke sichtbar sind. Bei der ersten Befüllung kann es notwendig sein, den Vorgang zu wiederholen (10-12 Minuten).

Wenn der Pellettank während des Betriebs leer wird, wird ALARM 6 auf dem Bildschirm der Fernbedienung und App angezeigt (siehe auch das Kapitel 6. Fehlermeldungen) und das Programm „LADUNG INITIAL“ muss eventuell erneut gestartet werden.

## 4.3 Ein- und Ausschalten des Ofens

**Angehäufte und nicht verbrannte Pellets im Brennkegel müssen vor Entzünden des Ofens entfernt werden. Stellen Sie sicher, dass der Brennkegel sauber und korrekt platziert ist, bevor Sie erneut zünden.**

Sie können den Pelletofen über die Fernbedienung, die App oder das Display des Ofens ein- und ausschalten. Auf der Fernbedienung sowie auf dem Display müssen Sie die Taste „ON/OFF“ gedrückt halten, um den Ofen ein- bzw. auszuschalten.

Sobald die Rauchgase eine Temperatur von 80°C erreicht haben, springt der aktuelle Status des Ofens auf „WORK“. Dies wird sowohl in der App als auch auf der Fernbedienung angezeigt.

Schalten Sie den Ofen über die App aus oder halten Sie die „ON/OFF“-Taste gedrückt, bis der Ofenstatus „REINIGUNG ENDE“ auf der Fernbedienung oder im Display anzeigt.

Die Pelletzufuhr wird umgehend gestoppt, während mehr Luft durch die Brennkammer zirkuliert wird, um den Brennkegel zu reinigen. Dieser Prozess dauert ungefähr 10-20 Minuten.

# 5. Einstellungen

Auf der Fernbedienung können Sie die Einstellungen des Ofens ändern. Drücken Sie den 'OK' Knopf auf der Fernbedienung, um ins Menü zu gelangen. Benutzen Sie die '+' und '-' Knöpfe, um durch das Menü zu navigieren und bestätigen Sie mit 'OK'. Betätigen S die '+' und '-' Knöpfe, um die Werte im gewählten Menu einzustellen. Betätigen Sie den 'ESC' Knopf, um zurückzugehen und zu beenden.

Hier finden Sie Einstellungen, können die Sprache ändern, ins Stand-by setzen und vieles mehr. Einen Überblick über die Funktionen sehen Sie weiter unten.

## 5.1 Menü Übersicht

Benutzermenü:

SET CHRONO (Kalenderfunktion einstellen)

SET UHR (Uhr einstellen)

SELECT SPRACHE (Sprache einstellen)

MODALIT STAND-BY (einstellen, ob der Ofen aus- oder in Heizstufe 1 schaltet, wenn die gewünschte Raumtemperatur erreicht ist)

MODALIT SUMMER (Geräusch bei Alarm einstellen)

MENU DISPLAY (Displayeinstellungen einstellen)

LADUNG INITIAL (Schnecken starten)

STATE OFEN (Zeigt Status des Ofens, der Schnecken und Gebläse-Einstellungen)

SETTINGS BENUTZER (Einstellungen siehe unten)

SETTINGS TECHNISCH (**WICHTIG**! Dieses Menü ist ausschließlich autorisierten Servicepartnern vorbehalten. Jegliche Änderungen dieser Einstellungen durch unautorisierte Personen führen zum augenblicklichen Verlust der Garantie).

Benutzereinstellungen:

SMOKE FAN SETTING (Rauchgasgebläse in den unterschiedlichen Heizstufen einstellen)

AUGER SETTING (Schnecken in den unterschiedlichen Heizstufen einstellen)

CONVECTION BLOWER SETTING (Konvektionsgebläse in den unterschiedlichen Heizstufen einstellen)

RAUMFUHLER WAHLEN (Temperaturtester auswählen)

# 6. Fehlermeldungen

Sobald ein Fehler auftritt, erleuchtet die Alarm-LED und der Ofen wird automatisch ausgeschaltet. Der betreffende Fehler wird auf dem Display der Fernbedienung angezeigt. Die folgenden Fehlermeldungen sind möglich.

1. **Alarm 1: BLACK OUT**
   Dieser Fehler kann bei Stromausfall auftreten oder wenn die Stromversorgung des Ofens unterbrochen wird.

Sobald der Fehler auftritt, stellen Sie sicher, dass die Stromversorgung wiederhergestellt wird und warten Sie, bis der Ofen abgekühlt ist, bevor Sie ihn neu starten.

2. **Alarm 2: PROBE EXHAUST**
   Dieser Fehler tritt auf, wenn die Rauchgastemperatur höher als 283° misst.
   Der Rauchgastemperatursensor muss ersetzt werden. Bei Bedarf kontaktieren Sie unseren technischen Support.

3. **Alarm 3: HOT EXHAUST**
   Dieser Fehler kann auftreten bei:

   a. Einer zu hohen Menge an Pellets.
   b. Einem defekten/fehlerhaften Rauchgastemperatursensor.
   c. Einem defekten/fehlerhaften Konvektionsgebläse.

   Wenn dieser Fehler auftritt, untersuchen Sie die Funktion des Rauchgastemperatursensors und des Konvektionsgebläses und reduzieren Sie eventuell die Pelletzufuhr in den betreffenden Heizstufen. Bei Bedarf kontaktieren Sie unseren technischen Support.

4. **Alarm 4: FAN FAILURE**
   Dieser Fehler kann auftreten, wenn der Wertgeber defekt/fehlerhaft oder abgetrennt ist oder wenn der Abgaslüfter defekt/fehlerhaft ist. In beiden Fällen empfängt das Steuerbord die Information, dass der Abgaslüfter nicht korrekt funktioniert. Bei Bedarf kontaktieren Sie technischen Support, um den Wertgeber überprüfen zu lassen und ersetzen Sie ihn wenn notwendig.

5. **Alarm 5: NO LIGHTING**
   Dieser Fehler kann auftreten, wenn während des Zündvorgangs zu wenig Pellets zugeführt werden oder wenn der elektrische Zünder defekt ist. Wenn der Fehler auftritt, kontrollieren Sie, ob Pellets im Brennkegel sind und füllen Sie eventuell manuell Pellets nach. Bei Bedarf kontaktieren Sie unseren technischen Support.

6. **Alarm 6: NO PELLET**
   Dieser Fehler kann auftreten bei:

   a. Der Pellettank ist leer.
   b. Der Schneckenkanal ist blockiert.
   c. Der Schneckenmotor ist defekt.

   Wenn dieser Fehler auftritt, kontrollieren Sie, ob Pellets in den Brennkegel geführt werden und kontaktieren Sie bei Bedarf unseren technischen Support.

7. **Alarm 7: THERMAL SAFETY**
   Dieser Fehler tritt auf, wenn das Sicherheitsthermostat durch eine zu hohe Temperatur im Inneren des Ofens aktiviert wird. Lösen Sie den Deckel des Sicherheitsthermostats (1), schieben Sie die Nadel zurück (2) und schließen Sie den Deckel. Wenn der Ofen komplett heruntergekühlt ist, können Sie ihn neu starten.

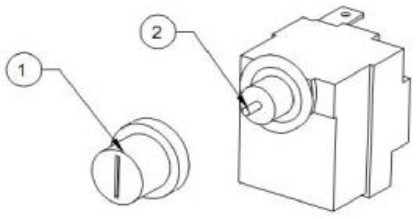


8. **Alarm 8: NO DEPRESSURE**
   Dieser Fehler kann auftreten bei:

   a. Einer undichten Brennkammer oder einer offenen Ofentür.
   b. Einem blockierten Abgasrohr oder Schornstein.
   c. Niedrigen Umdrehungen des Abgaslüfters.
   d. Schlechten Wetterverhältnissen.

Wenn dieser Fehler auftritt, stellen Sie sicher, dass die Ofentür gründlich verschlossen ist. Kontaktieren Sie einen autorisierten Techniker, um das Abgasrohr und den Schornstein zu kontrollieren.

9. **Alarm B: TRIAC COC FAILURE**
   Dieser Fehler tritt auf, wenn die externe Schnecke sich unaufhörlich dreht (für länger als 60 Sekunden). Der externe Zahnradmotor sollte ersetzt und das Steuerbord kontrolliert werden. Bei Bedarf kontaktieren Sie unseren technischen Support.

# 7. Reinigung und Wartung



**Jegliche Reinigung und Wartung des Pelletofens sollten nur vorgenommen werden, wenn der Ofen kalt und vom Stromnetz abgezogen ist.**

## 7.1 Tägliche Reinigung

Die Brennkegel muss frei von Asche und Pelletresten sein. Wir empfehlen, den Aschekasten regelmäßig zu leeren und die Brennkammer mit einem Aschesauger zu reinigen. Bevor Sie einen Aschesauger verwenden, vergewissern Sie sich, dass keine Glut mehr vorhanden ist. Vor jeder Zündung muss sichergestellt werden, dass die Luftlöcher der Brennkegel frei von Rückständen sind.

## 7.2 Wöchentliche Reinigung

Entfernen Sie den Brennkegel und reinigen Sie den Ausgang der internen Schnecke frei von Asche mit einem Staubsauger. Reinigen Sie das Zündloch zum elektrischen Zünder von Asche und Schlacke, welche das Loch links vom Schneckenkanal unter dem Brennkegel verunreinigen können, z.B. mit einem kleinen Schraubendreher oder einer kleinen Milchschlauchbürste.

## 7.3 Monatliche Reinigung – oder nach Bedarf

Entfernen Sie die Vermiculite-Isolierplatten aus der Brennkammer. Öffnen Sie die Überprüfungsöffnungen in der Rückwand und am Boden und reinigen Sie den Rauchabgang und die Ventilatoren/Rauchbläser mit einem Staubsauger. Nach der Reinigung schließen Sie die Öffnungen wieder und montieren die Vermiculite-Platten wieder ein.

Wie häufig gereinigt werden muss, hängt stark von der Verbrennung ab. Je besser die Verbrennung, desto weniger Asche und Staub setzen sich in der Brennkammer, den Luftkanälen und im Rauchrohr ab.

## 7.4 Jährliche Wartung

Ihr Pelletofen muss innerhalb des ersten Jahres von einem autorisierten Aduro Servicetechniker gewartet werden, wobei der Ofen justiert und gereinigt wird. Hinterher muss er einmal jährlich, ab Datum des letzten Wartungsbesuchs, gewartet werden. Die Kosten hierfür tragen Sie selbst.

Ihr Pelletofen zeigt die Meldung 'End Service', wenn es Zeit für eine Wartung ist. Ein Servicetechniker setzt die Meldung zurück, wenn die Wartung durchgeführt ist.

## 7.5 Verschiedene Reinigungs- und Wartungsarbeiten

**Glas**

Ruß und Staub können mit einem leicht feuchten Tuch, das in Asche getunkt wurde, entfernt werden. Aduro Easy Clean Schwämme können ebenfalls verwendet werden. Sie können auch Reinigungsprodukte verwenden, wie z.B. der Aduro Easy Clean Schwamm. Dieser Schwamm weder zerkratzt noch beschädigt die Oberfläche des Glases und kann mehrmals verwendet werden. Wasser oder andere Reinigungsmittel sind nicht notwendig.

Es gehört zur regelmäßigen Wartung, die Glashalterungen und die Scharniere ab der Inbetriebnahme auf korrekten Sitz zu kontrollieren.

**Dichtungen**

Mit der Zeit verschleißen die Dichtungen, weshalb sie regelmäßig überprüft werden sollten. Sind sie undicht, sollten sie ausgetaucht werden, denn es ist wesentlich, dass der Ofen dicht ist. Kontrollieren Sie laufend, dass die Dichtungen korrekt sitzen, damit kein Rauch aus dem Ofen entweichen kann. Die Dichtungen können mitunter länger halten, wenn sie regelmäßig „massiert“ werden, um ihre Flexibilität zu erhalten. Seien Sie vorsichtig, sie nicht herauszuziehen.

**Justierung der Ofentür**

Die Justierung der Ofentür und der Schließmechanismus sind ein notwendiger Teil der Wartung des Ofens, welchen Sie leicht selbst vornehmen können. Wenn die Ofentür auf einer Seite hängt, sich schwer schließen lässt oder nicht ordentlich schließt, sollten Sie die Tür justieren und die Scharniere, sowie Beschläge um die Tür herum, nachziehen.

**Rauchrohr**

Ein jährliches Reinigen des Rauchrohrs ist notwendig, da sich Aschereste dort ansammeln. Über Inspektionsöffnungen und T-Stücke müssen alle Passagen des Rauchrohrs erreichbar sein.
Stellen Sie sicher, dass bei der Reinigung von Rauchrohr und Schornstein kein Staub und Ruß in das Rauchgebläse gelangt.

Bevor Sie den Pelletofen für eine längere Zeit außer Betrieb lassen (Frühjahr, Sommer) sollten Sie

- den Ofen gründlich reinigen,
- den Pellettank komplett entleeren,
- die Förderschnecke komplett leeren und
- den Ofen vom Strom nehmen.

Sie riskieren ein Verklumpen der Pellets im Tank und in der Förderschnecke, wenn der Ofen für längere Zeit stillsteht.

**Wartung der Oberfläche**

Die Oberfläche des Ofens bleibt am besten erhalten, wenn er mit einer kleinen Düse mit weichen Borsten abgesaugt wird. Der Ofen kann aber auch mit einem trockenen, weichen Tuch abgestaubt werden. Verwenden Sie kein Spiritus oder andere Reinigungsmittel, da diese die Lackierung beschädigen.

Der Pelletofen ist mit einer hitzebeständigen Sprayfarbe überzogen, welcher Temperaturen bis zu 500 Grad standhalten kann. Wenn die Oberfläche des Ofens zerkratzt oder verschleißt, können die Mäkel mit einer hitzebeständigen Farbe ausgebessert werden. Die Sprayfarbe ist in schwarz metallic auf adurofire.de erhältlich.



**Der Pelletofen darf nicht mit Wasser gereinigt werden. Sollte der Ofen Feuchtigkeit ausgesetzt sein, besteht die Gefahr von Rostbildung.**

**Ersatzteile und unzulässige Abänderungen**

Verwenden Sie ausschließlich originale Ersatzteile. Jede Form von unzulässigen Veränderungen des Ofens sind strengstens verboten, da in diesen Fällen die anerkannten Genehmigungen nicht mehr zutreffen. Ersatzteile finden Sie auf adurofire.de.

# 8. Zubehör

Für Aduro Öfen bieten wir eine große Auswahl an Zubehör an, um das Erlebnis zu vervollständigen: Bodenplatten aus Glas und Stahl, Aschesauger, Brennkegelzange, Brennholzkörbe mit Pelleteinsätzen, Abgasrohre und Aduro Easy Clean Schwämme. Für mehr Informationen schauen Sie auf adurofire.de. vorbei.

# 9. Reklamationsrecht

Das Reklamationsrecht gilt gemäß dem Kaufgesetz des Landes, in dem der Ofen gekauft wurde. Lesen Sie mehr auf adurofire.com/de-de/pages/garantie-und-reklamationsrecht.

Für alle Pelletöfen gilt, dass Justierung der Verbrennungsluft und Geschwindigkeit der Schnecke erforderlich sein kann, um die Funktion zu optimieren und eine effektive Verbrennung zu erhalten. Aduro und unsere Servicepartner können Ihren Pelletofen in der Aduro Cloud justieren und überwachen. Dies ist jedoch nur möglich, wenn der Ofen über das WLAN mit der Cloud verbunden ist. Dies wird in Verbindung mit der Einrichtung der Aduro Pelletöfen App vorgenommen.

Haben Sie Probleme Ihren Ofen online zu schalten, kann es an Ihrem örtlichen WLAN-Netzwerk, Ihrem Router oder der Einrichtung Ihres Smartphones/Tablets liegen. Sie finden eine Anleitung zum WLAN in unserem Kundencenter.

Wenn Sie eine Reklamation bezüglich Verbrennung und Funktion einreichen möchten, ist es erforderlich, dass der Ofen online ist. Es liegt jedoch nicht in der Verantwortung von Aduro, die Verbindung

sicherzustellen. Sie können einen Wartungsbesuch durch einen unserer Servicepartner vornehmen lassen, um den Ofen online zu schalten.

**Es gilt grundsätzlich keine Reklamationsrecht auf:**

- Schäden, die durch falsche Installation oder Nutzung des Ofens herrühren, z.B. Überhitzung sowie fehlende Wartung des Ofens (hierunter die obligatorischen Wartungstermine).
- Abnehmbare- und Verschleißteile (Vermiculite, Glas, Dichtung, Schienen, lackierte Oberflächen, Zündstab, Sensoren/Kontakte, Brennkegel, Gusseisenrost und Griff), da diese dem täglichen Gebrauch unterliegen. Diese Teile können später ausgetauscht werden und als Ersatzteile auf adurofire.de gekauft werden.
- Schäden als Folge von elektrischer Überspannung, (Kondens)Wasser in und um den Schornstein, zu starker oder zu schwacher Schornsteinzug und fehlende Wartung/Reinigung des Schornsteins/Rauchrohres/der Installation.
- Schäden am Ofen, die durch äußere Einwirkung verursacht wurden oder Schäden, die der Ofen an anderen Gegenständen verursacht hat.

# 10. Entsorgung Ihres Aduro Ofens

Wenn Sie Ihren Ofen entsorgen, muss Metall, Vermiculite, keramisches Glas und Elektronik getrennt sortiert werden. Entsorgen Sie die Materialien nach den Reglungen der Recyclingsanlage vor Ort.

# Congratulations on your new Aduro Pellet Stove!

To get the best possible experience and benefit from your new Aduro Pellet Stove, it is important that you read the user manual thoroughly before you install the stove and start using it. Errors or incorrect settings can cause hazardous conditions and/or poor operation.

For further information, please go to adurofire.com.

### Production number

At the inside of the bottom front door you can find the production number and the serial number (UUID). For the purposes of the warranty and for other enquiries, it is important that you are able to quote these numbers.

**HOW TO SUCCEED WITH YOUR NEW ADURO PELLET STOVE**

In Aduro's Customer Service Center you will find tips and tricks on how to succeed with your new Aduro pellet stove. Here you will have direct access to interesting content about maintenance of your stove as well as support related information.




# 1. General

## 1.1 Compliance

The stove is built in compliance with standard EN16510-2-6, CE and the European Directive Ecodesign and is thereby approved for installation and use in Europe. Meanwhile, the manufacturing process is subject to external quality control. DoC (Declaration of Conformity) can be downloaded at adurofire.com/en-gb/pages/download-documents.

## 1.2 Warnings and safety precautions

- We recommend that the installation and connection is carried out by an authorized service partner in compliance with local regulation, national and European standards and with the annexed installation instructions.
- The combustion of waste, especially of plastic materials, damages the stove and the flue pipe. Moreover, it is forbidden by the law against the emission of harmful substances.
- Use only the fuel recommended by Aduro A/S. It is forbidden to use any liquid fuels and bioethanol fluids for lighting/rekindling pellets.
- Do not introduce a greater amount of pellets into the stove than the amount recommended (see below).
- It is forbidden to use the stove with the door open or the glass broken.

- Do not use the stove as, for example, a clothes' drying rack or bearing surface.
- Do not install the stove in bathrooms.
- **ATTENTION! This stove operates exclusively on pellets; DO NOT USE OTHER FUELS: any other material that may be burnt will result in failure and malfunction of the stove.**
- The lid to the pellet container must always be closed during use.
- Accumulated and unburned pellets in the brazier after "failed start-up" or alarms must be removed before lighting again. Check that the brazier is clean and positioned properly before lighting again.
- Use the stove only as described in this manual. Any other use may cause fires or accidents to people.
- Make sure that the electrical power available corresponds to the value indicated on the data plate (230V~/50Hz).
- This stove can be used by children from age 15 years and older. Children must not play with the stove. Children should not carry out cleaning and maintenance without supervision.
- People with reduced physical, sensory or mental capabilities or lack of experience and knowledge can use the stove if they have been given supervision or instruction concerning use of the stove in a safe way and understand the hazards involved.
- Make sure children are not left unattended and do not use the stove as a toy.
- **Turn off the stove, disconnect it from the power supply and wait until it has cooled down completely before performing any maintenance operations. Pull the plug, not the cable.**
- Never block the combustion air inlets and flue outlets.
- Since the stove is fitted with electrical components, do not touch it with wet hands.
- **Do not use the stove in case of damaged cables or plugs. Should the power supply cable be damaged, it can be replaced only by the manufacturer or by an authorised service partner.**
- Do not place any object on the cable and do not bend it.
- **ATTENTION! DO NOT TOUCH the FIRE DOOR, the GLASS, the HANDLE or the FLUE OUTLET DURING FUNCTIONING if not wearing adequate protective devices since they become extremely hot.**
- Keep inflammable materials, such as furniture, cushions, pillows, blankets, paper, clothing, curtains, etc., at least 70 cm away from the stove front and 40 cm from the stove sides.
- Do not immerse the cable, plug or any other stove component in water or other liquids.
- Do not use the stove in dusty environments or wherever inflammable vapours are generated (e.g. in a workshop or garage).
- The stove is fitted with components that generate arcs and sparks. Do not install the stove in areas posing a significant fire or explosion hazard due to a high chemical substance concentration or to a high humidity level.
- Do not use the stove close to bathtubs, showers, basins, sinks or swimming pools.
- Do not install the stove underneath an air vent.
- Do not install the stove outdoors.
- Do not repair, disassemble, or modify the stove. The stove is not fitted with components that can be repaired by users.
- Use only approved wood pellets in the pellet container which comply with the European standards in size Ø6 mm with a maximum length of 30 mm. See section 4.1. It is forbidden to use any liquid fuels and bioethanol fluids for igniting the wood or pellets.
- **Keep the pellets in a fresh, dry place: storing pellets in a place that is damp or excessively cold may reduce the stove's potential heat output. Be careful when storing and handling pellet bags to prevent pellet crushing and consequent sawdust production.**
- The use of different types of pellets may result in a slight, sometimes even undetectable, change in the stove efficiency. This change can be counterbalanced by increasing or decreasing the stove's heat output by only one step.

- **Clean the brazier on a regular basis upon every ignition or pellet refuelling.**
- Do not switch the stove on and off intermittently to avoid damaging its electrical and electronic components.
- Do not use liquid fuels.
- Use only original spare parts provided by Aduro A/S.
- Avoid any improper transfers or knocks that may damage the structure or the components.
- The stove is coated using high temperature paint. When using the stove for the first few times, unpleasant odours may be given off due to the paint curing: this is in no way dangerous and if it happens, simply ventilate the premises. After the first heating cycles, the paint will reach its maximum adhesion and all its chemical and physical features.
- To reload the pellet container, simply open the access lid and pour in the pellets. This can also be done during normal operation. Make sure not to come into contact with hot parts.
- Whenever the pellet container and the auger(s) become completely empty, the stove will be automatically switched off. Upon the next ignition, you must load pellets onto the auger (see 4.2).
- We recommend that you install a smoke detector in the room where the stove is installed.
- It is recommended to let the stove burn empty for pellets and clean it before a still stand period longer than 2 weeks – especially if the humidity is high.
- A yearly service visit is obligatory and crucial to the functioning and safety of the stove (see 7.4).
- **ATTENTION! If the stove is not installed properly, power outages may result in fume spillages. Under specific circumstances, an uninterrupted power supply unit must be installed.**

Aduro A/S declines all responsibility for any damage which may be caused, directly or indirectly, to persons, animals, or objects as due to non-compliance with any provision specified in the manual, especially warnings regarding installation, use, and maintenance of the stove.

The responsibility for improper use of the product is entirely borne by the user and relieves the manufacturer from any civil and criminal liability. Tampering or unauthorized replacement with non-original spare parts could be hazardous for the operator's safety and relieves the company from any civil and criminal liability.

## 1.3 Technical data

| **Technical specifications Aduro P5 & P5 Lux** | | |
|---|---|---|
| Power | 3.4 kW | 6.8 kW |
| Dimension (HxWxD)* | 120 x 50 x 56 cm | |
| Weight | 120 kg | |
| Fuel (dimensions) | Wood pellets (Ø6 mm L≈30 mm) | |
| Exhaust / Inlet | Ø80 / Ø50 mm | |
| Chimney draft | 12±2 PA | |
| Pellet container capacity | 14 kg | |
| Voltage | 230V ± 15% / 50 Hz | |
| Electrical power during the operation | 37 – 81W | |
| Electrical power during the initialization | 400 – 460W | |
| Maximal efficiency | >=87% | >87% |
| Nominal use of pellet | 0.8 kg | 1.6 kg |
| Minimal use of pellet | 0.8 kg | |
| CO emission reduced on 13% | <0.02% | <0.02% |
| Maximal exhaust gas temperature | 128°C | 176°C |

| | | |
|---|---|---|
| Dust content | <20 mg/m$^3$ | <20 mg/m$^3$ |
| Mass flow | 4.6 g/s | 5.2 g/s |
| Operating temperature | 10 – 60°C | |
| Storage temperature | Max 65°C | |
| Energy efficiency index | 122.8 | |
| Energy efficiency class | A+ (A++ - G) | |
| SEER/Seasonal energy efficiency ratio | 82 % | |
| Flue gas outlet temperature measured at 20 degrees room temperature | 176 | |
| CO mg/m$^3$ | 250 | |
| OGC mg/m$^3$ | 35 | |
| NOx mg/m$^3$ | 100 | |
| Solid particles | 20 | |
| Chimney temperature class | T200 | |
| Load bearing capacity | 120 kg | |
| Stove type | B | |

*See dimensional drawings on adurofire.com

## 1.4 Basic features of the pellet stove

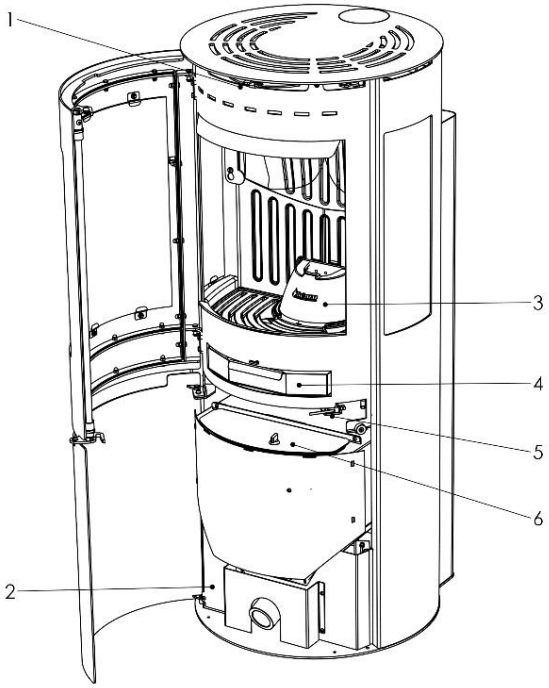


1. Adjustment of secondary air
2. Opening for control board
3. Cast iron brazier
4. Ashpan
5. Door switch
6. Pellet container lid

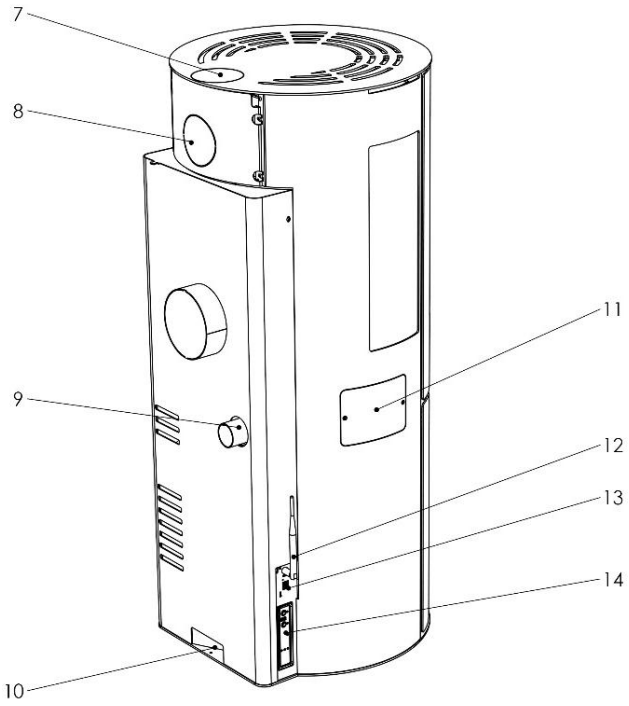


7. Top smoke outlet
8. Back smoke outlet
9. External air inlet
10. Power plug
11. Igniter service opening
12. Wi-Fi Antenna
13. Wi-Fi connection
14. Display

### 1.5 Transportation

When transporting your stove home, please ensure that it travels in an upright position. The packaging must be disposed according to national rules regarding disposal of waste.

# 2. Installation of the stove

You are allowed to install the stove yourself, but we strongly recommend that you consult your chimney sweeper before you begin the installation. It is important to ensure that the installation of the stove is in compliance with all local rules and regulations, including the ones relating to national and European standards. Your dealer can also provide you with installation advice. Remember, it is your responsibility that rules in force are complied with.

APPLIES TO UK INSTALLATION ONLY: To comply with UK building regulations an approved CO monitor should be installed in the same room as the appliance.

**You may not begin to use the pellet stove until it has been inspected and approved by your chimney sweep.**

## 2.1 Position of the stove and distance requirements

If the stove is placed near combustible material, specific distance requirements apply. Note that radiant heat from the front and side glass may cause combustible materials to ignite. See table and illustrations below:

| Minimum distances to flammable material (mm) | Aduro P5 | Aduro P5 Lux |
|---|---|---|
| Distance to the ceiling ($D_C$) | 750 | 750 |
| Distance to the rear ($D_R$) | 100 | 100 |
| Distance to the side ($D_S$) | 400 | 400 |
| Distance to adjacent combustible materials ($D_P$) | 700 | 700 |

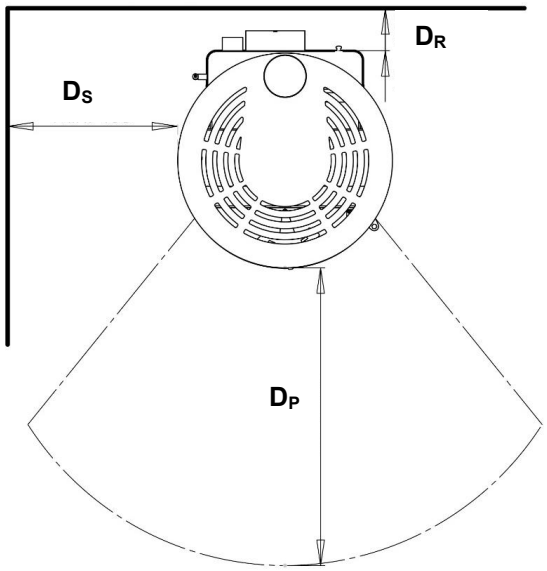


To secure access to inspection openings and enough air for the combustion, there needs to be a distance of at least 10 cm to the wall behind and 40 cm to the side. You must be prepared to dismount the flue pipe and turn the stove during the yearly inspection and by maintenance.

If stove is to be placed close to flammable material such as a wooden floor or carpet it must be placed on a non-flammable base. The floor plate should extend for at least 30 cm in front of the stove and 15 cm on each side – measured from the combustion chamber opening.

**The stove must be installed on a floor with the adequate load-bearing capacity. If the existing construction does not meet this requirement, appropriate adaptation measures must be taken (e.g. a load-distributing plate).**

## 2.2 Flue pipe and chimney

The flue pipe is one of the key features for guaranteeing the proper functioning of the stove.

- The stove is fitted with a Ø80mm round flue outlet and a joint connection to be connected to the flue pipe.
- You must be able to clean all the pipes and corners. T-fittings and inspection doors should be used to make sure all parts of the flue pipe can be reached for cleaning purposes.
- Use telescopic joint connections to connect the steel rigid flue pipe.
- Seal the flue pipe joint connection with high temperature silicone sealant (1,000°C). Should the existing flue opening not be perfectly perpendicular to the firebox flue outlet, use an elbow to connect them. Inclination must never exceed 45°, with respect to the vertical axis. No constrictions.
- The chimney must be insulated along its entire length. Thanks to the chimney insulation fume temperature will remain high optimizing draft, preventing condensation and reducing build-up of barely ignited particles along the flue pipe walls.
- The flue pipe in the room can be uninsulated for maximum 200 cm.
- The chimney must be weather-proof and as linear as possible.
- The chimney flue must be CE marked according to EN1443.
- The optimum combustion is achieved at a constant chimney draft of 10-14 Pascal (Pa) measured in the flue pipe above the stove.

Flexible metal pipes may not be used.

**Examples of flue pipes:**

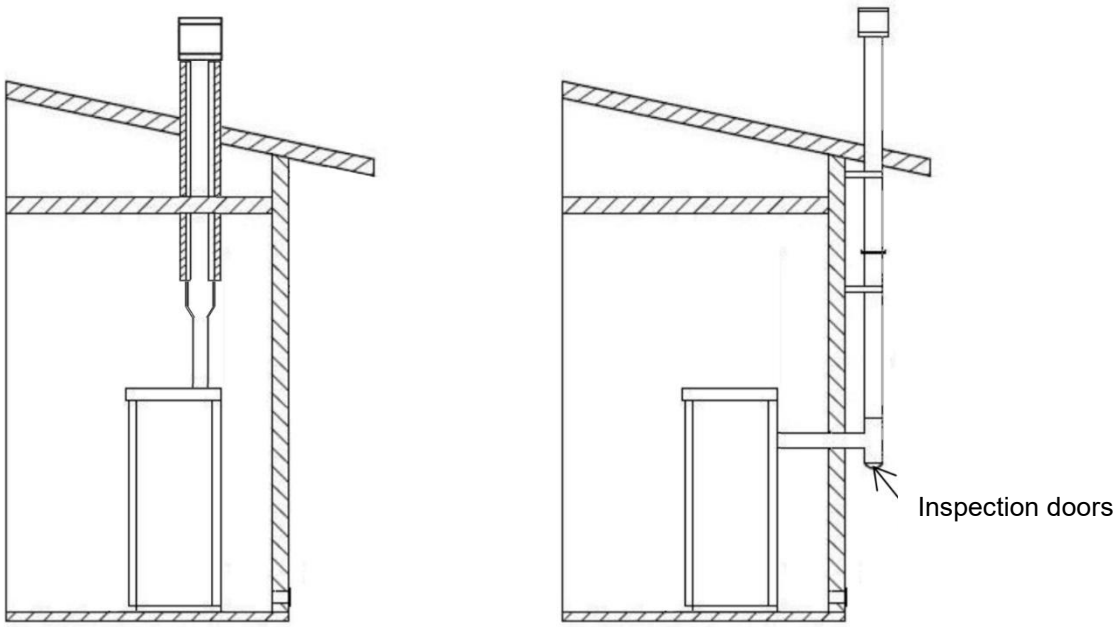

| Data for chimney calculation | |
|---|---|
| **Data** | **Aduro P5 & P5 Lux** |
| Flue gas temperature | 218 |
| Chimney draft at testing power [mbar]/[Pa] | 0.12/12 |
| Flue gas mass flow [g/s] | 5.5 |

## 2.3 Draft

Fumes heat up during combustion, increasing their volume. Their density is therefore lower than the one of the surrounding colder air.

This difference between the inside and outside temperatures of the chimney results in the chimney draft.

The draft must be stronger than the fume circulation resistance so that all exhaust fumes generated during combustion inside the stove are drawn upwards through the outlet and the flue pipe. Many weather conditions affect the vent pipe functioning, such as rain, fog, snow, and wind being the most important as it can create negative pressure.

Read more at adurofire.com.

Excess draft causes an increase in the combustion temperature and consequently a loss in stove efficiency. At the same time the high fuel temperature, due to an excess amount of oxygen, wears down the combustion chamber sooner than expected. A high chimney draft may also result in vibrations from the exhaust fan.

On the other hand, poor draft slows down combustion resulting in a decrease in the stove temperature, fume spillage inside the room, a loss of stove efficiency and dangerous build-up of soot in the flue pipe.

## 2.4 External air supply

To ensure an efficient combustion, the stove needs a constant uninterrupted air supply. This is often a problem in modern energy-efficient houses that are very airtight. The amount of air needed for combustion is 25 m3/h. This stove can be provided with combustion air through a channel from the outside which is connected to the connecting pipe behind the stove.

**Examples for the external air supply:**

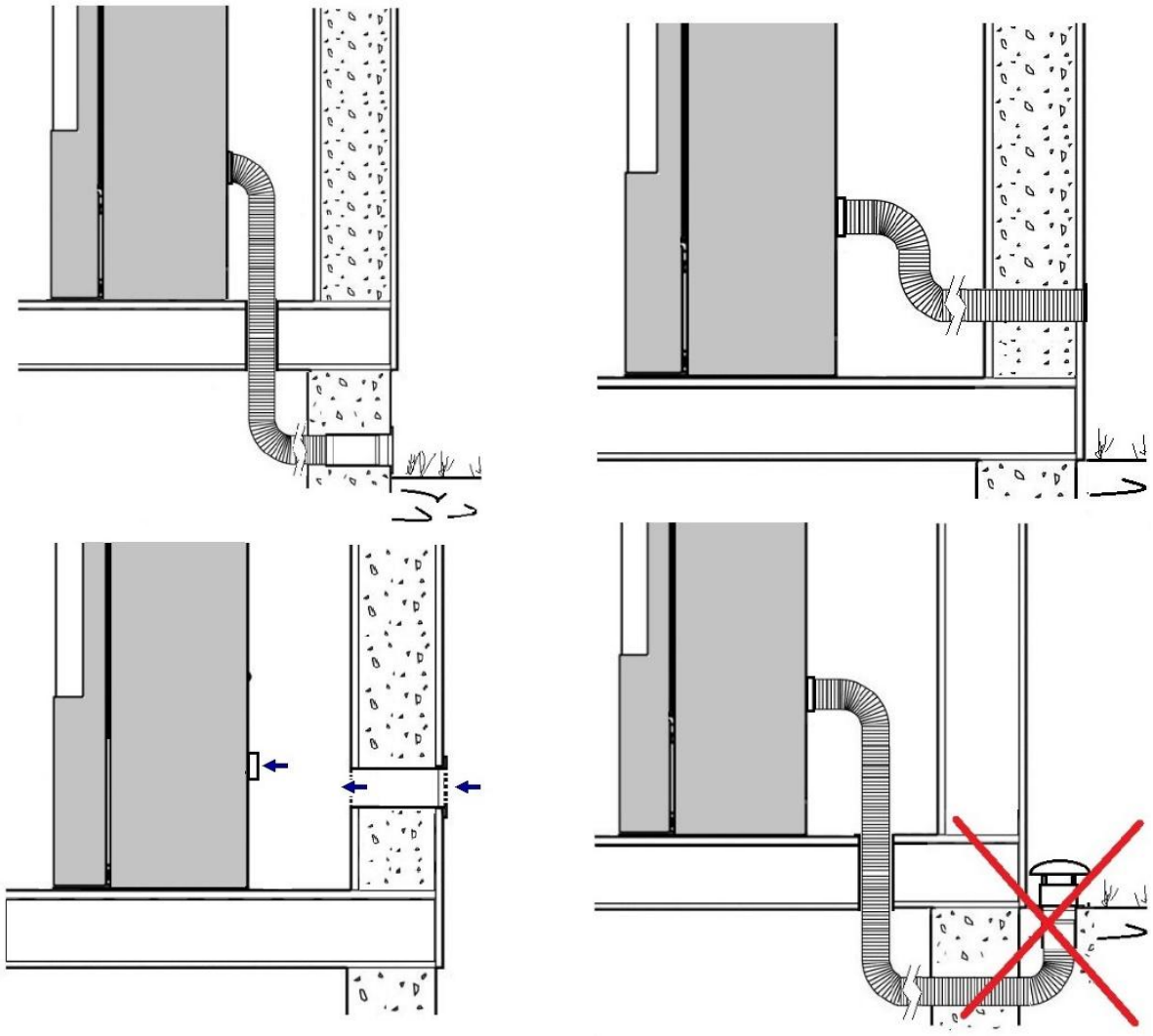

If there are any problems with the functioning of the chimney, these must be solved before installing the stove.

When connecting the stove to the smoke drain and flue tubes, carefully check if all connections are sealed to make sure that no gasses escape to the room.

# 3. Operating the stove

You can operate the pellet stove in three ways:

1. On the control panel on the stove.
2. With the remote control.
3. Through the Aduro Pellet Stove app.

Ensure that the stove is connected to a power source and to the chimney. We recommend using the remote for the initial start and setup of the stove.

## 3.1 Control panel

The stove has a control panel which you can use to operate the stove manually. The control panel is located on the side of the stove and is used for controlling the basic functions of the stove



1: ON/OFF button. Hold the button, and the stove will switch on/off.



2: Heat level button. Press the button to increase/decrease the heat level.

## 3.2 Remote control

The remote shows basic information about the stove's operation and has 5 buttons for various settings (see illustration below).






Room temperature setting, change menu



Heat level setting, change menu



Back, exit




Confirm, menu



ON/OFF, exit

### 3.2.1 Pairing the stove with the remote control

The remote is already paired with the stove upon delivery. If the remote does not automatically connect to the stove, please use the following guide:

1. Make sure your stove is plugged in.
2. On the remote control, press the buttons "OK" and "ON/OFF" until the radio id menu appears.
3. At this point press the button "–". The word "NEW" appears on the screen.
4. Press the button "OK" and select the desired channel number (+ and – buttons).
5. Press the buttons 1 and 2 on the emergency control panel until all the LEDs begin to flash.
6. At this point press the button "OK" on remote control to confirm the pairing.

### 3.2.2 Temperature control

On the remote control you can define the desired room temperature and/or the heat level at which the stove should start.

Push the “+” button to select the room temperature setting and use the buttons “+” and “–“ to increase or decrease the temperature. Then hold the “ON/OFF” button to turn on the stove. Now, use the “–” button to select the heat level. The higher the heat level, the faster the desired temperature will be reached. Once the temperature is reached, the stove will regulate the heat level up and down automatically to maintain the chosen temperature.

When the stove is running by room temperature, it will automatically use the temperature sensor placed on the lower back part of the stove. The remote control also contains a temperature sensor that can be used instead. Using the sensor on the remote makes it possible to read the room temperature further away from the stove and it thus gives a more accurate reading. The sensor on the remote is activated via the remote by choosing OK -> USER SETTINGS -> CHOOSE PROBE -> ON BOARD (on stove) / REMOTE (on remote).

If it is desired to run the stove at a fixed heat level without temperature control, set the temperature at for instance 10° higher than the room temperature and then set the stove at the desired heat level.

## 3.3 Aduro Pellet Stove App

The app Aduro Pellet Stove is free and can be downloaded from App Store or Google Play. The app is compatible with iOS 9 or later versions and Android versions from 4.1 and newer. Look for this app icon in your app store:



Developments within telephones and electronics continuously provide new opportunities and continually require updates and development of the app. When you buy an Aduro pellet stove, app and control updates are included for 5 years after the production year/date.

### 3.3.1 Configuration of the app

1. Download the Aduro Pellet Stove app which is available in Google Play (Android) and in App Store (Apple).
2. Follow the guidelines for establishing Wi-Fi connection in our Customer Service Center.

If you experience problems with getting the stove online, it may be due to your local Wi-Fi network, your router, or the telephone setup. It is not Aduro’s responsibility to ensure connection. Some of our dealers offer the service to connect the stove to Wi-Fi.

### 3.3.2 App features

The app has several features to choose from: heat level, desired room temperature, and calender.

Press the gear icon (see picture 1 below) to choose which function the stove should run on. Setting up the calendar is performed on the remote control.

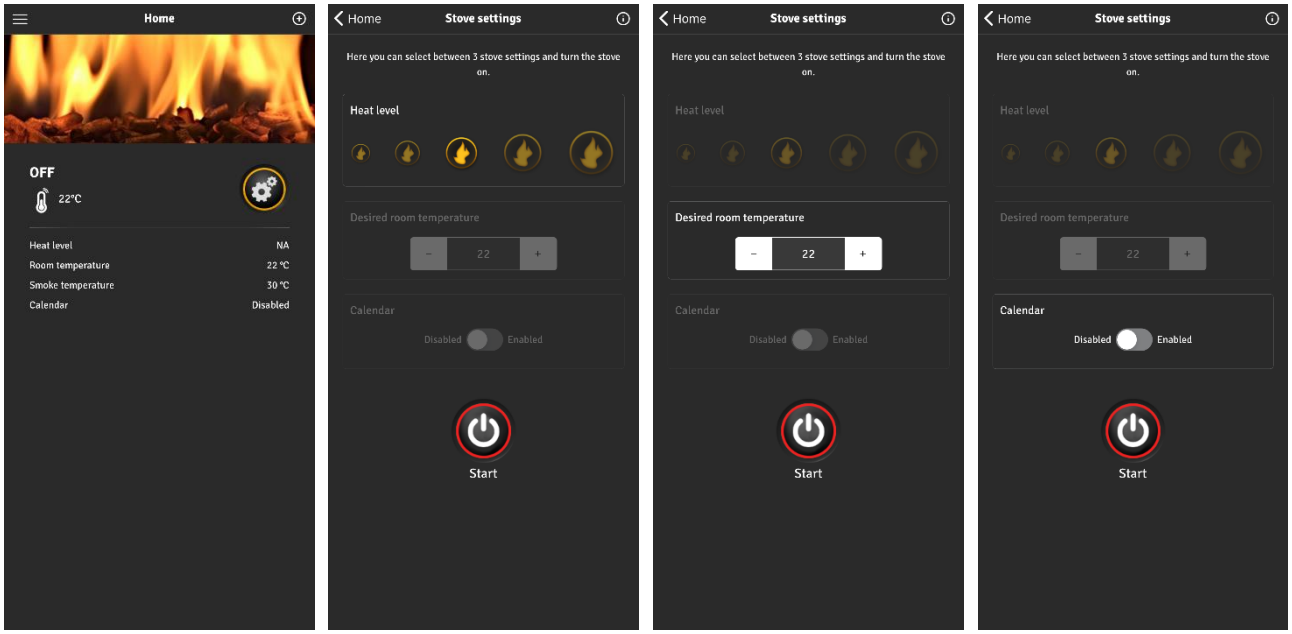


## 3.4 Register your stove on Aduro Wappsto Cloud

We recommend that you register your pellet stove to our cloud https://wappsto.com/ as soon as the stove is connected to your Wi-Fi router. When you register the stove on Aduro Wappsto Cloud, you will gain direct access to your stove's data and settings. You can find information and statistics on combustion, temperature, pellet consumption and times of ignitions. You can also see and adjust the stove's settings and check potential alarms.

Registering your stove on Aduro Cloud is also helpful for us and the service technician in case you are experiencing issues with your stove – or regarding the mandatory service visits.

# 4. Firing in the pellet stove

## 4.1 Wood pellets

You should only use Ø6 mm pellets with a maximum length of 30 mm conforming to certified class 1 standards according to ISO 17225-2 (DIN plus or EN plus 14961-2 A1 or PEFC / 04-31-0220 or ONORM M7135). We recommend that you use wood pellets of good quality which break easily - and bright pellets rather than dark pellets, as dark pellets can have a negative impact on the noise level, energy efficiency and cleaning intervals of the stove. The humidity must not exceed 10% of the weight, while the ash content must be lower than 1% of the weight.

It is important that the pellets are kept dry, as moist pellets can reduce the nominal heat output by up to 50%. Wet pellets can also cause rust to form over time.

## 4.2 Initial pellet load

After filling the pellet container with pellets for the first time, the auger needs to be filled with pellets. Move the brazier so you can see the top of the internal auger. Close the door so the door sensor is activated and use the menu INITIAL LOAD on the remote control, and press ”+” to start the augers for 6 minutes. Push STOP INITIAL LOAD when the first pellets are visible at the top of the auger. The first time it may be necessary to run INITIAL LOAD a couple of times (10-12 minutes).

Whenever the pellet container runs empty during operation, ALARM 6 will appear on the display of the remote control and in the app (see also section 6). The control panel on the stove will light red if an alarm occurs. It may be necessary to run INITIAL LOAD again.

## 4.3 Turning the stove on and off

Accumulated and unburned pellets in the brazier must be removed before lighting the stove. Check that the brazier is clean and positioned properly before lighting.

You can turn the stove on and off on the remote control, in the app and on the control panel. On the remote control and the stove’s control panel, please press and hold the button “ON/OFF” to turn the stove on and off.

As soon as the exhaust gases have reached a temperature of 80°C, the current status will switch to WORK. This can be seen in the app and on the remote control.

Turn off the stove via the app or press and hold the “ON/OFF” button until the status switches to FINAL CLEANING on the remote or the control panel.

The pellet loading will stop immediately while more air will circulate through the combustion chamber in order to clean the brazier. This process will take 10-20 minutes.

# 5. Settings

You can use the remote control to change the stove’s settings. Press the “OK” button on the remote control to access the menu. Use the “+” and “–” buttons to navigate through the menu. Press the 'ESC' button to go back and exit. In the settings menu, you can adjust the settings, change the language, set up standby mode, and so on. Below is a list of settings that can be changed.

## 5.1 Settings overview

USER MENU:

- SET CHRONO (adjust the calendar function)
- SET CLOCK (adjust the clock)
- SELECT LANGUAGE (change language)
- MODE STAND-BY (adjust if the stove should turn off or go to heat level 1 when the desired temperature is achieved)
- MODE BUZZER (change alarm sounds)
- MENU DISPLAY (adjust display settings)

INITIAL LOAD (start the augers)

STATE STOVE (shows status on stove, augers, and fans)

USER SETTINGS (see the settings below)

SETTINGS TECHNIC (**PLEASE NOTE**: this menu is reserved only for authorised service partners. Any change in the parameters that was made by unauthorized persons will result in the loss of warranty.)

MENU USER SETTING:

SMOKE FAN SETTING (adjust smoke fan in the different heat levels)

AUGER SETTING (adjust augers in the different heat levels)

CONVECTION BLOWER SETTING (adjust convection fan in the different heat levels)

CHOOSE PROBE (choice of temperature probe)

# 6. Potential alarms

When an error occurs, the alarm LED on the stove will turn on and the stove will automatically shut down. There are several errors that can occur during operation, which will be described in detail below.

1. **Alarm 1: BLACK OUT**
   This error can occur due to a power outage or an interrupted power supply of the stove.
   If this error occurs, make sure to re-establish the stove's power supply and wait for the stove to cool down before a restart.
2. **Alarm 2: PROBE EXHAUST**
   This error occurs when a smoke temperature higher than 283° is measured.
   The smoke temperature sensor must be replaced. Call technical assistance if necessary.
3. **Alarm 3: HOT EXHAUST**
   This error can occur due to:
   a. An excessive number of pellets.
   b. A faulty smoke temperature sensor.
   c. A faulty convection fan.

   If this error occurs, check the functioning of the smoke temperature sensor and convection fan and eventually reduce the amount of pellets in the respective heat levels. Call technical assistance if needed.
4. **Alarm 4: FAN FAILURE**
   This error can occur due to a faulty or disconnected encoder or a faulty exhaust fan. In both cases, the motherboard receives the information that the exhaust fan does not turn correctly.
   Call technical assistance to check the encoder and exchange it if necessary.
5. **Alarm 5: NO LIGHTING**
   This error can occur due to an insufficient number of pellets during the ignition phase or a faulty igniter.
   If this error occurs, check whether there are pellets in the brazier and eventually load pellets manually. Call technical assistance if needed.

6. **Alarm 6: NO PELLET**
   This error can occur due to:

   a. An empty pellet container.
   b. A blocked auger tube.
   c. A faulty auger motor.

   If this error occurs, check whether pellets are coming up the brazier and call technical assistance if needed.

7. **Alarm 7: THERMAL SAFETY**
   This error occurs when the safety thermostat is activated due to high temperatures inside the stove. Unscrew the lid on the safety thermostat (1), push back the needle (2) and close the lid. You may restart the stove after cooling down completely.

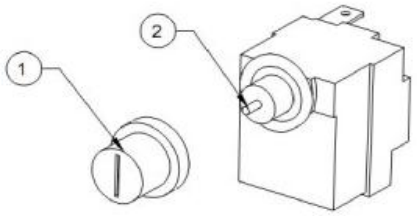


8. **Alarm 8: NO DEPRESSURE**
   This error can occur due to:

   a. A combustion chamber that is not sealed well enough or an open door.
   b. A blocked flue pipe or chimney.
   c. A low exhaust fan speed.
   d. Bad weather conditions.

   If this error occurs, make sure the door to the combustion chamber is closed properly.
   Call an authorised technician to check the flue pipe and chimney.

9. **Alarm B: TRIAC COC FAILURE**
   This error occurs if the external auger turns continuously (for more than 60 seconds).
   The external gear motor must be replaced, and the motherboard checked. Call technical assistance if necessary.

# 7. Cleaning and maintenance

**All maintenance and cleaning of the stove should be carried out when the stove is cold, and the power is disconnected.**

## 7.1 Daily cleaning

Clean the brazier thoroughly to avoid residues of ashes and partly burnt pellets. We recommend emptying the ash tray and to vacuum clean the combustion chamber and the door (around the gaskets) on a daily basis. Before using an ash vacuum cleaner, make sure there are no embers left. Upon every ignition, the brazier must be checked for ashes and unburnt/partly burnt pellets must be removed.

## 7.2 Weekly cleaning

Remove the brazier and clean the top auger for ashes with a vacuum cleaner. Clean the air pathway for electrical igniter for ash and cinders that might be covering the hole placed on the left side of the tube under the brazier e.g., using a small, straight screwdriver.

## 7.3 Monthly – or depending on use

Every month, remove the vermiculite stones in the combustion chamber. Open the inspection openings in the back wall and bottom and clean the smoke way and ventilators/ smoke fan with a vacuum cleaner. After cleaning, close openings, and reinstall the vermiculite plates.

The frequency of cleaning periods depends on the combustion. The better the combustion, the less residues will settle in the combustion chamber, the air channels and flue pipes.

## 7.4 Yearly maintenance

The pellet stove must be inspected within the first year by an Aduro certified professional for cleaning and adjustment. Hereafter, maintenance must be conducted every year from the date of the latest service visit. You are responsible for covering the cost of this yourself.

Your pellet stove displays the message ‘End Service’ when it is due for maintenance. A service technician will reset the message once the maintenance has been completed.

## 7.5 Other cleaning and maintenance

**Glass**

Soot and dust can easily be removed using a damp cloth that you dip in cold ash and rub on the sooty glass. Special cleaning agents are also available to remove soot from the glass, e.g. the Aduro Easy Clean pad. The pad neither scratches nor damages the glass, and it can be used multiple times. Water or other cleaning agents are not necessary.

It is common maintenance to tighten the glass fittings shortly after the stove has been installed as well as to check if the gaskets are properly placed.

**Gaskets**

Over time, the gaskets wear out and should therefore be checked regularly. If they are leaky, they should be replaced, as it is essential that the stove is tight. In addition, check regularly that the gaskets stay in place so that no smoke escapes from the stove. The gaskets might last longer if they are “massaged” regularly to ensure they stay flexible, be careful not to pull them out.

**Adjusting the door**

Adjusting the door and the closing mechanism is a necessary part of the maintenance of the stove, which you can easily do yourself. If the door hangs on one side, feels sluggish to close or does not close properly, you should adjust and tighten the hinges and fittings around the door.

**Flue pipe**

Annual cleaning of the flue pipe is essential as dust may cover the pipes – especially the horizontal ones. Use the inspection doors and T-fittings to reach all parts of the flue pipe.
Make sure that the dust released from the pipe during chimney sweeping does not reach and contaminate the exhaust fan.

After the last use before a longer period of inactivity, make sure to:

- Clean the stove properly
- Remove any remaining pellets from the pellet container
- Completely empty the auger for pellets
- Unplug the power cable

**Maintenance of the surface**

The stove's surface will stay at its best just by being vacuumed with a small, soft mouthpiece or dusted with a soft, dry cloth. Do not use spirit or other solvents, as they will remove the paint.

The stove is painted with a heat-resistant paint that can withstand temperatures up to 500 degrees. If the surface of the stove gets scratched or worn, it can easily be renewed using this type of paint. The paint is available in black metallic at adurofire.com.



**Do not clean the stove with water. If the stove is exposed to moisture, the stove may develop rust.**

**Spare parts and unauthorized alterations**

You may only use original spare parts for your stove. All forms of unauthorized alterations to the stove are strictly forbidden, as the stove will no longer comply with the approved specifications. At adurofire.com you can buy original spare parts for your stove.

# 8. Accessories

For Aduro stoves we offer a wide product range of accessories to fulfil the experience: floor hearths in glass and steel, ash vacuum cleaner, pellet pliers, firewood baskets with pellet inserts, flue pipes and Aduro Easy Clean pads. For further information, go to adurofire.com.

# 9. Right of complaint

The right to complain applies in accordance with the sales act in the country where the stove was purchased. The dated receipt will be sufficient proof.

All pellet stoves may require adjustment of the combustion air and the speed of the augers in order to optimize the function and to reach an effective and clean combustion. Aduro and our service partners can monitor and adjust your stove on Aduro Cloud. However, this is only possible if the stove is connected to the cloud via Wi-Fi. This happens as you set up the Aduro Pellet stove app.

If you have difficulties getting the stove online, it can be because of your local Wi-Fi network, your router or how your smartphone is set up. You find guidance on connecting to Wi-Fi in our Customer Service Center.

It is required that your stove is online in the case you want to make a claim about combustion or function, but it is not Aduro's responsibility to secure connection. You can purchase a service visit from one of our service partners to get the stove online.

**The right of complaint does not cover:**

- Damages resulting from incorrect installation and use of the stove, overheating and wrong or missing maintenance of the stove (including the mandatory service visits) etc.
- Consumable service parts (glass, gaskets, insulation tiles, slides, painted surfaces, electrical igniter, sensors/switches, brazier in cast-iron, cast-iron grate), which are subject to normal wear and tear. You can buy these parts at adurofire.com.
- Damages caused by electrical surcharge, (condensation) water in and around the chimney, too much or too little draft in the chimney and missing maintenance/cleaning of the chimney/flue pipe/installation.
- Damages to the stove caused by external influences or damages caused by the stove on other objects.

Read more at adurofire.com/en-gb/pages/warranty-and-right-of-complaint

# 10. Disposal of your Aduro stove

When disposing your stove, metal, vermiculite, ceramic glass, and electronics must be sorted separately. Dispose hereafter the materials according to the regulations at your nearest recycling depot.

# Lycka till med din nya pelletskamin från Aduro!

För att få ut den mesta glädjen och nyttan av din nya pelletskamin är det viktigt att du läser igenom bruksanvisningen noggrant innan kaminen installeras och tas i bruk. Fel eller felaktiga inställningar kan orsaka farliga förhållanden och/eller dålig drift.

Behöver du ytterligare information, kan du läsa mer på adurofire.se.

### Produktionsnummer

På insidan av det nedre frontluckan hittar du produktionsnummer och serienummer (UUID). Av hänsyn till garantin och andra frågor, är det viktigt att du kan ange detta nummer.

**SÅ LYCKAS DU MED DIN NYA PELLETSKAMIN**

I Aduros kundtjänstportal kan du hitta tips och tricks för att lyckas med din nya Aduro pelletskamin. Här hittar du nyttig information om underhåll av din pelletskamin, du får svar på tekniska frågor och du får en rad goda eldningsråd.




## 1. Allmänt

### 1.1 Certifieringar

Alla Aduro pelletskaminer uppfyller den europeiska standard EN16510, CE och direktivet Ecodesign och är därmed godkänd för montering och användning i Europa. Produktionen genomgår dessutom extern kvalitetskontroll. DoC (Declaration of Conformity) går att ladda ner på adurofire.com/sv-se/pages/download-filer.

### 1.2 Varningar och försiktighetsåtgärder

- Vi rekommenderar att installation och anslutning utförs av en auktoriserad servicepartner i enlighet med europeiska och nationella standarder, lokala föreskrifter och bifogade monteringsanvisningar.
- Att bränna avfall, särskilt plast, skadar kaminen och rökröret och är dessutom förbjudet enligt lagstiftningen om skydd mot utsläpp av farliga ämnen.
- Använd endast bränsle rekommenderat av Aduro A/S. Det är förbjudet att använda någon form av flytande bränsle eller flytande bioetanol för att tända träpellets.
- Använd inte fler träpellets i kaminen än den rekommenderade mängden (se nedan).
- Det är förbjudet att använda produkten med öppen lucka eller trasigt glas.
- Använd inte produkten som t.ex. torkställ eller avställningsyta.
- Installera inte kaminen i badrum.

- **VARNING! Denna kamin fungerar endast med träpellets. ANVÄND INGET ANNAT BRÄNSLE: allt annat material som eldas kommer att orsaka fel och funktionsstörningar i kaminen.**
- Pelletsbehållarens lock måste alltid vara stängt när kaminen är i drift.
- Ansamlade eller oförbrända pelletsrester som ligger kvar i brännkoppen efter ”Failed start-up” eller andra larm måste avlägsnas före återstart. Kontrollera att brännkoppen är ren och rätt placerad före start.
- Använd kaminen endast som beskrivet i denna bruksanvisning. All annan användning kan orsaka brand eller personskador.
- Se till att den strömtyp som används överensstämmer med vad som anges på dataskylten (230 V~/50 Hz).
- Denna kamin kan användas av barn som är 15 år och äldre. Barn får inte leka med kaminen. Barn får inte utföra rengöring eller underhållsarbete på kaminen utan tillsyn.
- Personer med nedsatt fysisk, sensorisk eller mental kapacitet kan använda ugnen förutsatt att de har fått vägledning eller instruktioner om användning av kaminen på ett säkert sätt och förstår riskerna.
- **Stäng av kaminen, koppla ur strömmen och vänta tills den har svalnat helt innan du utför underhållsarbeten. Dra i kontakten, inte i sladden.**
- Under inga omständigheter får öppningen till lufttillförseln eller rökutgångarna blockeras.
- Rör inte vid kaminen med våta händer eftersom den är utrustad med elektriska delar.
- **Använd inte kaminen om sladden eller kontakten är skadad. Om strömkabeln är skadad får den endast bytas ut av tillverkaren eller en auktoriserad servicepartner.**
- Placera inga föremål på sladden och böj den inte.
- **VARNING! RÖR INTE BRANDDÖRR, GLAS, HANDTAG ELLER RÖKUTGÅNGSRÖR UNDER DRIFT utan lämpliga skyddsanordningar, eftersom de blir mycket varma.**
- Håll brandfarliga material som möbler, kuddar, mattor, papper, kläder, gardiner och annat på ett avstånd av 70 cm framför och 40 cm åt sidorna.
- Doppa inte sladden, kontakten eller andra delar av kaminen i vatten eller andra vätskor.
- Använd inte kaminen i dammiga miljöer eller i närheten av brandfarliga ångor (t.ex. i en verkstad eller ett garage).
- Inuti kaminen finns delar som bildar gnistor. Kaminen bör inte användas i områden med risk för brand eller explosioner på grund av hög koncentration av kemikalier eller hög luftfuktighet.
- Använd inte kaminen i närheten av badkar, duschar, handfat eller simbassänger.
- Installera inte kaminen under en fläkt.
- Installera inte kaminen utomhus.
- Försök inte reparera, demontera eller ändra kaminen. Kaminen innehåller inga delar som kan repareras av användaren.
- Använd endast godkända träpellets som uppfyller europeiska standarder i storleken Ø 6 mm med en maxlängd på 30 mm i pelletsbehållaren. Se avsnitt 4.1. Det är förbjudet att använda flytande bränslen och bioetanolvätskor för tändning av trä eller pellets.
- **Förvara pellets på en torr och sval plats. Förvaras de för kallt eller fuktigt kan det försämra kaminens uppvärmningskapacitet. Var särskilt uppmärksam vid förvaring och hantering av träpelletssäckar för att undvika att pellets krossas och bildar sågspån.**
- Övergången från en typ av träpellets till en annan kan orsaka en liten förändring i prestanda, ibland knappt märkbar. Förändringen kan kompenseras genom att kaminens värmenivå ökas eller minskas med ett steg.
- **Rengör brännkoppen regelbundet varje gång du tänder eller fyller på med pellets.**
- Undvik att slå på och av kaminen sporadiskt, då det kan skada kaminens elektriska och elektroniska delar.
- Använd endast originalreservdelar från Aduro A/S.

- Undvik oaktsamma förflyttningar och stötar eftersom det kan orsaka skador på komponenter eller ytor.
- Kaminen är behandlad med färg för höga temperaturer. De första gångerna kaminen tänds kan det uppstå en obehaglig lukt när färgen härdar. Detta är inte farligt och det räcker att vädra utrymmena. Efter de första tändningarna uppnår färgen sin maximala styrka och sina kemiska och fysikaliska egenskaper.
- För att fylla pelletsbehållaren räcker det att lyfta locket och hälla i träpellets. Detta kan även göras när kaminen är tänd. Se till att inte komma i kontakt med varma delar.
- När behållaren och skruvtransportören/skruvtransportörerna är helt tomma på pellets stängs kaminen av automatiskt. Nästa gång du tänder måste du fylla skruvtransportören med pellets (se punkt 5.8).
- Vi rekommenderar att du installerar en brandvarnare i rummet där kaminen installeras.
- Det rekommenderas att kaminen får brinna tills pelletsen är slut samt att den rengörs innan en stillastående period på mer än 2 veckor, särskilt om fuktigheten är hög.
- Ett årligt servicebesök är obligatoriskt och avgörande för kaminens funktion och säkerhet. Se punkt 7.4.
- **VARNING! Om installationen inte utförs korrekt kan strömavbrott leda till rökutsläpp. I vissa fall kan det vara nödvändigt att installera nödsystem för elförsörjning.**

Aduro A/S avvisar allt ansvar för direkta eller indirekta skador på personer, djur eller föremål till följd av bristande efterlevnad av bestämmelserna i denna bruksanvisning, särskilt varningar avseende installation, användning och underhåll av kaminen.

Ansvaret för felaktig användning av produkten bärs helt av användaren och fråntar tillverkaren eventuellt civilrättsligt och straffrättsligt ansvar. Modifiering av produkten eller obehörigt utbyte av reservdelar kan vara farligt för din säkerhet och fråntar Aduro A/S eventuellt civilrättsligt och straffrättsligt ansvar.

## 1.3 Tekniska data

| **Tekniska data Aduro P5 & P5 Lux** | | |
|---|---|---|
| Nominell effekt | 3,4 kW | 6,8 kW |
| Yttre mått (HxBxD)* | 120 x 50 x 56 cm | |
| Vikt | 120 kg | |
| Bränsle | Träpellets (Ø6 mm, L≈30 mm) | |
| Rökutgång / lufttillförsel | Ø80 / Ø50 mm | |
| Skorstensdrag | 12±2 PA | |
| Kapacitet pelletsbehållare | 14 kg | |
| Elektrisk anslutning | 230V ± 15% / 50 Hz | |
| Strömförbrukning vid normal drift | 37-81W | |
| Strömförbrukning vid tändning | 400 – 460 W | |
| Verkningsgrad | >=87% | >87% |
| Nominell pelletsförbrukning | 0,8 kg | 1,6 kg |
| Minimum pelletsförbrukning | 0,8 kg | |
| CO-utsläpp reducerat med 13 % | 0,02% | 0,02% |
| Maximal rökgastemperatur | 128°C | 176°C |
| Dammhalt | 20 mg/m$^3$ | 20 mg/m$^3$ |
| Maximal rökmassa | 4,6 g/s | 5,2 g/s |
| Drifttemperatur | 10 - 60°C | |
| Förvaringstemperatur | Max 65°C | |

| | |
|---|---|
| Energieffektivitetsindex | 122,8 |
| Energieffektivitetsklass | A+ (A++ - G) |
| SEER/ säsongsverkningsgrad | 82 % |
| Temperatur på rökgasutgången vid 20 °C rumstemperatur | 176 |
| CO mg/m³ | 250 |
| OGC mg/m³ | 35 |
| NOx mg/m³ | 100 |
| Fasta partiklar | 20 |
| Skorstenens temperaturklass | T200 |
| Bärförmåga | 120 kg |
| Kamintyp | B |

*Se måttritningar på adurofire.se

## 1.4 Pelletskaminens egenskaper

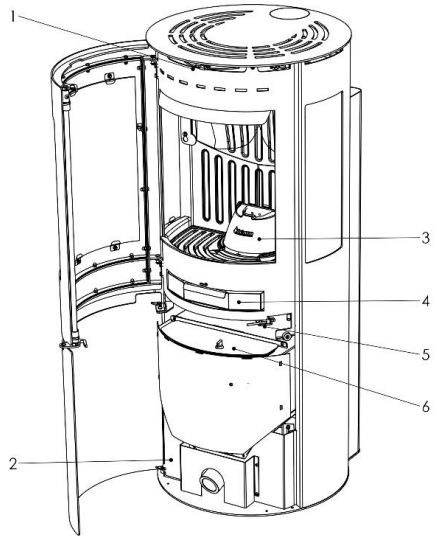


1. Spjäll för sekundärluft
2. Åtkomst till kretskort
3. Brännkopp av gjutjärn
4. Asklåda
5. Dörrkontakt
6. Lucka till pelletsbehållare

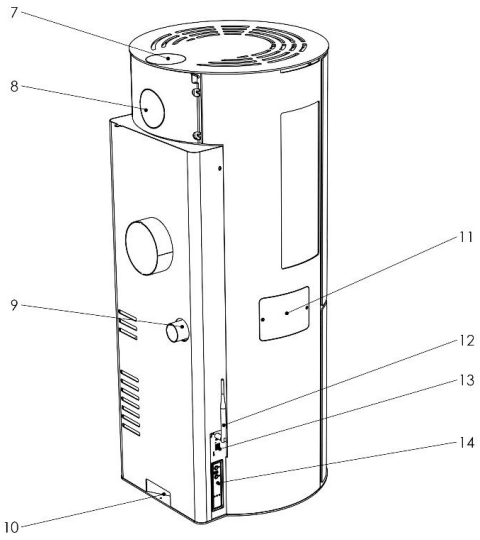


7. Rökutgång topp
8. Rökutgång bak
9. Utvändigt luftintag
10. Stickkontakt
11. Servicelucka till eltändare
12. Wi-Fi-antenn
13. Wi-Fi-anslutning
14. Kontrollpanel

## 1.5 Hemtransport

När kaminen transporteras hem ska den stå upp. Plast måste bortskaffas i enlighet med nationella bestämmelser för avfallshantering.

# 2. Installation av kaminen

Du får gärna installera pelletskaminen på egen hand – men vi rekommenderar att du ber en sotare om vägledning. Det är viktigt att du uppfyller alla gällande nationella och europeiska bestämmelser och förordningar vid installation av pelletskaminen. Din återförsäljare kan också ge råd om installationen. Kom ihåg att du är ansvarig för att gällande bestämmelser uppfylls.

**Pelletskaminen måste godkännas av behörig brandmästare innan den tas i bruk.**

## 2.1 Kaminens placering och avståndskrav

Avståndskrav föreligger om kaminen placeras intill brännbart material. Se nedanstående schema och illustrationer. Observera att strålningsvärme från front- och sidoglas kan orsaka att brännbara material fattar eld.

| Minsta avstånd till brännbart material (mm) | Aduro P5 | Aduro P5 Lux |
|---|---|---|
| Avstånd till taket ($D_C$) | 750 | 750 |
| Avstånd bakåt ($D_R$) | 100 | 100 |
| Avstånd till sidan ($D_S$) | 400 | 400 |
| Avstånd till närliggande brännbara material ($D_P$) | 700 | 700 |

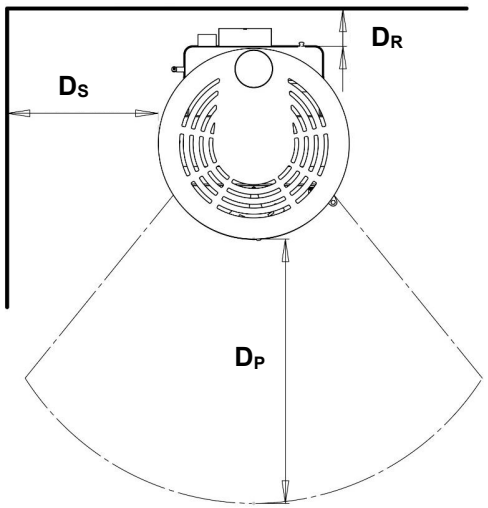

För att säkerställa åtkomst till inspektionsöppningar och luft för förbränningen ska avståndet till den bakre väggen alltid vara minst 10 cm och 40 cm till sidan. Du måste vara beredd att demontera rökröret och vrida kaminen vid den årliga inspektionen och vid underhåll.

Om pelletskaminen ska placeras på ett brännbart underlag som t.ex. trägolv eller heltäckningsmatta, måste du först lägga ett icke brännbart underlag emellan. Golvplattans storlek beror på hur stor kamin du har och plattan ska gå minst 30 cm framför och 15 cm på var sida om pelletskaminen.



**Det är viktigt att kaminen installeras på ett golv med tillräcklig bärighet. Om den befintliga konstruktionen inte uppfyller de här kraven måste golvet förstärkas på lämpligt sätt (t.ex. med hjälp av en platta som fördelar belastningen över en större yta) för att uppnå detta.**

## 2.2 Röranslutning och skorsten

Rökröret är en viktig del för att kaminen ska fungera korrekt.

- Kaminen är utrustad med en Ø 80 mm rökutgång.
- Du måste kunna rengöra alla rör och hörn. T-sektioner och inspektionsluckor måste användas för att säkerställa att alla delar av rökröret kan rengöras.
- Använd teleskoprör för att ansluta till ett eventuellt fast skorstensrör.
- Försegla rökrörsskarven med silikontätningsmedel för höga temperaturer (1000 °C). Om den befintliga väggenomföringen inte är helt vinkelrät mot rökutgången så används ett vinkelrör för att ansluta dem. Lutningen får aldrig överstiga 45° från den vertikala axeln. Ingen strypning får förekomma.
- Skorstenen måste isoleras längs hela längden. Skorstensisoleringen gör att rökgastemperaturen förblir hög, vilket optimerar skorstensdraget, förhindrar kondens och minskar ansamling av partiklar längs rökrörets väggar.
- Max. 200 cm av rökröret inne i rummet får vara oisolerat.
- Skorstenen måste vara väderbeständig och så rak som möjligt.
- Skorstensröret måste vara CE-märkt enligt EN1443.
- Optimal tändning uppnås med ett konstant skorstensdrag på 10–14 Pascal (Pa) mätt i skorstenen ovanför kaminen.

Flexibla metallrör får inte användas.

**Exempel på rökrör:**

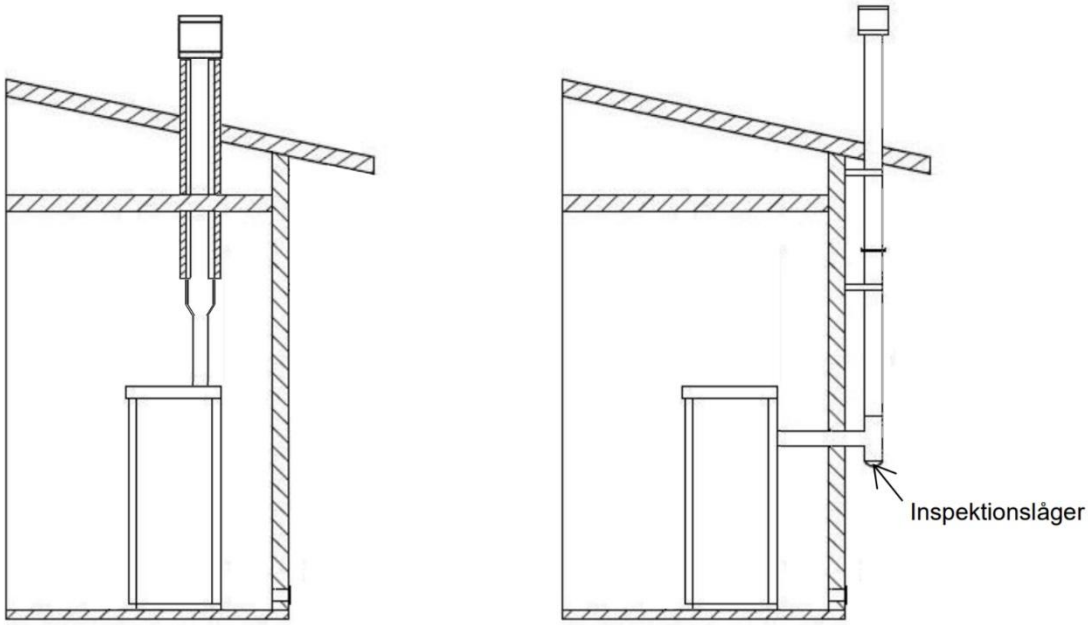


| Data för beräkning av skorsten | |
|---|---|
| **Data** | **Aduro P5 & P5 Lux** |
| Rökgastemperatur uppmätt | 218 |
| Rekommenderat skorstensdrag [mbar]/[Pa] | 0,12/12 |
| Rökgas, massaflöde [g/s] | 5,5 |

## 2.3 Drag

Röken värms upp under förbränningen och expanderar i volym. Rökens densitet är därmed lägre än densiteten hos den omgivande kallare luften. Denna skillnad mellan temperaturen inuti och utanför skorstenen resulterar i skorstensdrag.

Draget måste vara starkare än motståndet för rökcirkulationen så att all rök som bildas under förbränningen inuti kaminen dras uppåt genom rökutgången och rökröret. Många väderförhållanden påverkar skorstenens funktion, t.ex. regn, dimma, snö och särskilt vind, eftersom vind kan skapa undertryck. Läs mer på adurofire.com/sv-se

För högt drag orsakar en ökning av förbränningstemperaturen och därmed minskar kaminens prestanda. Samtidigt sliter den höga förbränningstemperaturen ut brännkammaren tidigare än väntat, på grund av ett syreöverskott. Högt skorstensdrag kan också orsaka vibrationer från rökgasfläkten.

Å andra sidan kommer ett dåligt drag att sakta ner förbränningen, vilket resulterar i en lägre kamintemperatur, rökutsläpp i rummet, minskad prestanda och farlig sotuppbyggnad i rökröret.

## 2.4 Extern lufttillförsel

Pelletskaminen kräver konstant lufttillförsel för att säkerställa effektiv förbränning. Detta är ofta ett problem i moderna energieffektiva hus som är mycket täta. Den luftmängd som används till förbränningen är ca 25 m3/h. Denna kamin kan tillföras extra förbränningsluft genom ett rör utifrån som är anslutet till lufttillförseln bakom kaminen.

**Exempel på anslutning av extern lufttillförsel:**

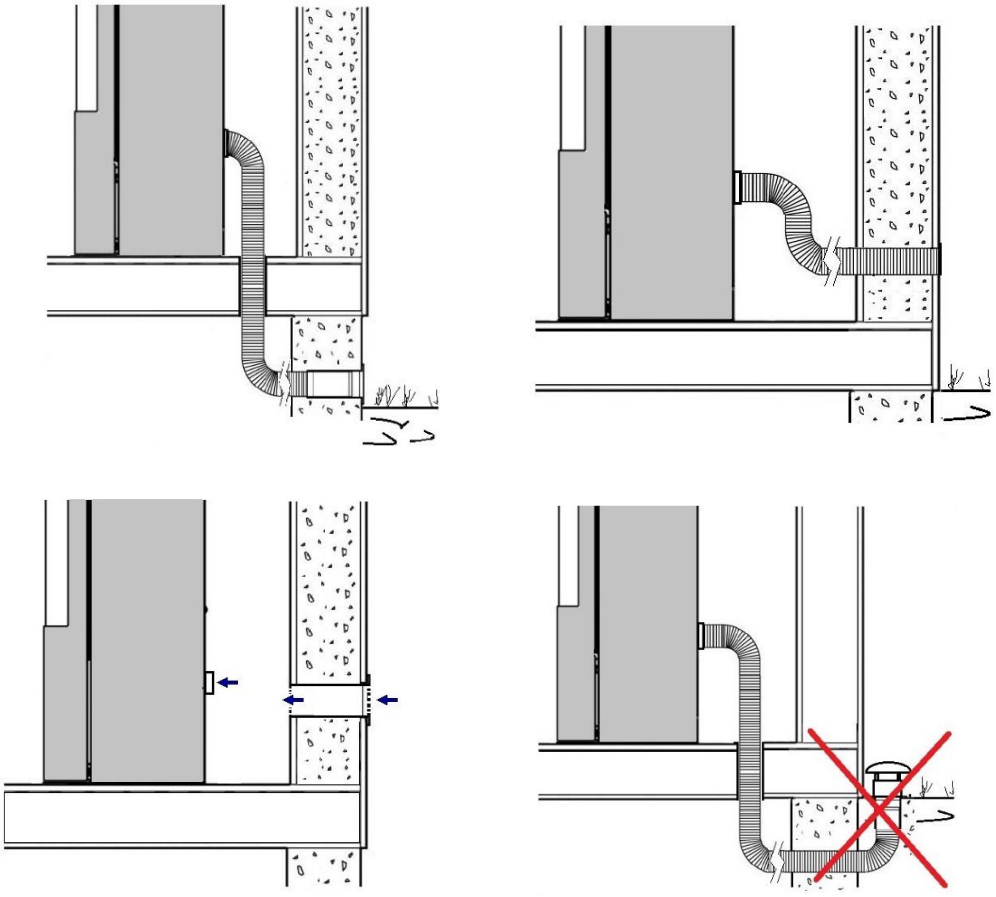

Om det finns problem med skorstenens funktion måste dessa åtgärdas innan kaminen installeras.

När du ansluter kaminen till rökröret och skorstenen ska du noggrant kontrollera att alla anslutningar är förseglade för att säkerställa att inga gaser läcker ut i rummet.

# 3. Användning av pelletskaminen

Du kan använda pelletskaminen på tre sätt:

1. Via kontrollpanelen på kaminen.
2. Via fjärrkontrollen.
3. Via Aduro Pellet Stove-appen.

Börja med att se till att kaminen är ansluten till en strömkälla och till skorstenen. Vi rekommenderar att du använder fjärrkontrollen för första uppstart och installation av kaminen.

## 3.1 Kontrollpanel

Pelletskaminen har en kontrollpanel som du kan använda för att styra kaminen manuellt. Kontrollpanelen är placerad på sidan av kaminen och används för att styra grundläggande funktioner.




1: ON/OFF-knapp. Håll ner knappen för att tända och släcka kaminen.




2: Varmetrin-knapp. Tryck på den här knappen för att öka/sänka värmenivån.

## 3.2 Fjärrkontroll

Fjärrkontrollen visar den mest grundläggande informationen om kaminens funktion och har 5 knappar för olika inställningar (se bild nedanför).






Inställning av rumstemperatur, ändra meny



Inställning av värmenivån, ändra meny



Tillbaka, avsluta




Bekräfta, meny



Tänd/släck, avsluta

### 3.2.1 Ansluta kamin och fjärrkontroll

Fjärrkontrollen är förinställd för kaminen. Följ denna guide om fjärrkontrollen inte ansluter till kaminen automatiskt:

- Kontrollera först att kaminen är inkopplad och har ström.

- Tryck på knapparna ”OK” och ”Tänd/släck” på fjärrkontrollen samtidigt tills menyn för radio-ID visas.
- Tryck på knappen ”-” så visar skärmen ordet ”NEW”.
- Tryck på knappen ”OK” och välj ett valfritt kanalnummer med knapparna ”+” och ”-”.
- Tryck och håll ner knapparna 1 och 2 på kaminens kontrollpanel tills alla lysdioder på kontrollpanelen börjar blinka.
- Tryck sedan på knappen ”OK” på fjärrkontrollen för att bekräfta parkopplingen.

### 3.2.2 Temperaturstyrning

På fjärrkontrollen kan du ställa in den rumstemperatur eller värmenivå du vill att kaminen ska starta på.

Tryck på knappen ”+” för att aktivera rumstemperaturfunktionen och använd knapparna ”+” och ”-” för att höja eller sänka temperaturen. Håll sedan ner knappen ”tänd/släck” för att tända kaminen. Använd sedan knappen ”-” för att ställa in värmenivån. Ju högre värmenivå, desto snabbare uppnås önskad temperatur. När önskad temperatur har uppnåtts justerar kaminen automatiskt värmenivån upp och ner för att bibehålla önskad temperatur.

När kaminen körs efter rumstemperaturen använder den automatiskt temperatursensorn som sitter längst ner på kaminens baksida. Även fjärrkontrollen innehåller en temperatursensor som kan användas i stället. Sensorn i fjärrkontrollen gör det möjligt att avläsa rumstemperaturen längre bort från kaminen och ger därför en mer exakt temperaturmätning. Sensorn i fjärrkontrollen aktiveras på själva fjärrkontrollen genom att du trycker på OK -> USER SETTINGS -> CHOOSE PROBE -> ON BOARD (på kamin)/REMOTE.

Om du vill ha kaminen på en fast värmenivå utan att den regleras av rumstemperaturen, kan du ställa in temperaturen på t.ex. 10° högre än rumstemperaturen och sedan ställa in kaminen på önskad värmenivå.

## 3.3 Aduro Pellet Stove App

Appen Aduro Pellet Stove är gratis och går att ladda ner i App Store eller Google Play. Appen fungerar med iOS 9 eller nyare och Android-versioner från 4.1 eller nyare. Leta efter denna appikon i din appbutik:




Utvecklingen inom telefoni och elektronik ger kontinuerligt nya möjligheter och krav på uppdateringar och utvecklingar av appen. När du köper en Aduro pelletskamin ingår uppdateringar av appen och styrning i 5 år efter tillverkningsåret/-datumet.

### 3.3.1 Konfiguration av appen

1. Ladda ned appen Aduro Pellet Stove i antingen Google Play (Android) eller App Store (Apple).
2. Följ instruktionerna i installationsguiden för app och wifi i vår kundtjänstportal.

Om du har problem med att få kaminen online kan det vara problem med ditt lokala wifi-nätverk, din router eller telefoninställningarna. Det är inte Aduros ansvar att se till att det finns en anslutning till ditt nätverk. Kontakta en av våra montörer för hjälp med att konfigurera wifi på kaminen.

### 3.3.2 Appens funktioner

Appen har flera funktioner att välja mellan: värmenivå, önskad rumstemperatur samt funktionen kalender.

Tryck på kugghjulsikonen (se bild 1 nedanför) för att ställa in vilken funktion kaminen ska köras på. Själva inställningen av kalenderfunktionen görs däremot via fjärrkontrollen.

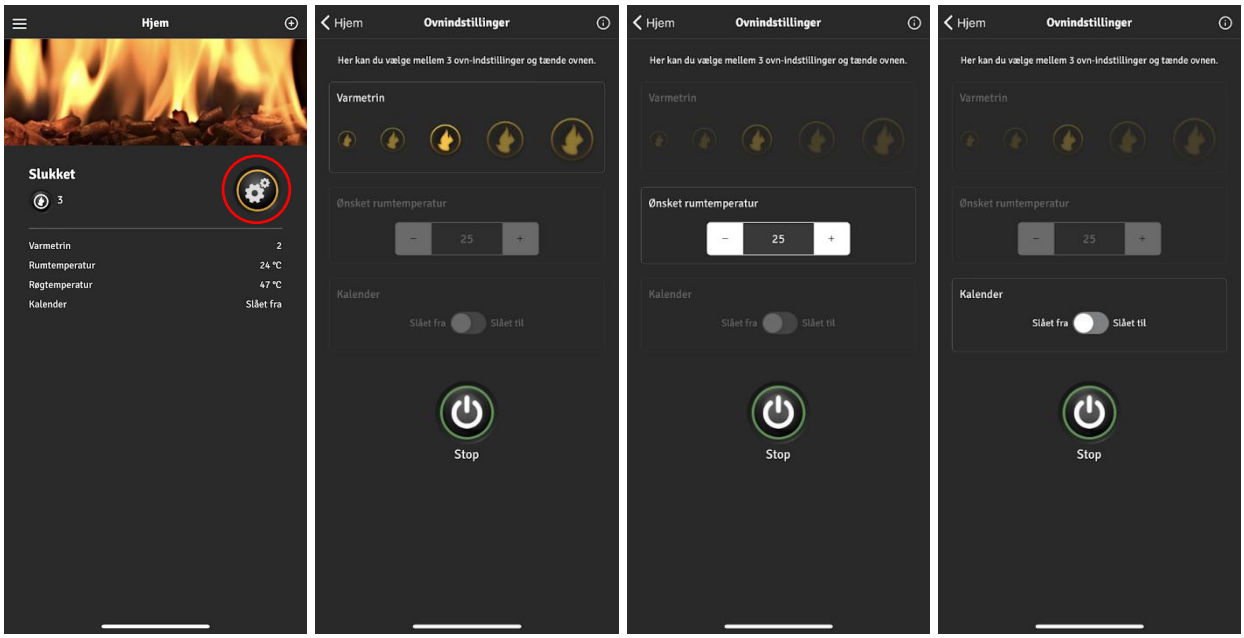


# 4. Eldning i pelletskaminen

## 4.1 Träpellets

Du bör endast använda Ø 6 mm träpellets med en max längd på 30 mm som är certifierade efter klass 1-standarden enligt ISO 17225-2 (DIN plus, EN plus 14961-2 A1, PEFC/04-31-0220 eller ÖNORM M 7135). Vi rekommenderar att du använder träpellets av god kvalitet som är lätta att knäcka – och helst ljusa snarare än mörka pellets, eftersom mörka pellets kan ha en negativ inverkan på kaminens bullernivå, effektivitet och rengöringsintervall. Fuktigheten får inte överstiga 10 % av vikten och askhalten ska vara under 1 % av vikten.

Det är viktigt att pelletsen förvaras torrt då fuktig pellets kan reducera värmeeffekten med upp till 50 %. Våta träpellets kan också orsaka rostbildning över tid.

## 4.2 Första påfyllning av träpellets

När du har fyllt pelletsbehållaren första gången måste även skruvtransportören fyllas med pellets. Flytta brännkoppen i brännkammaren så att du kan se den övre skruvtransportören bättre. Stäng luckan för att aktivera lucksensorn och använd menyn INITIAL LOAD på fjärrkontrollen och tryck sedan ”+” för att köra skruvtransportörerna i 6 minuter. Tryck på STOP INITIAL LOAD när de första pelletarna har kommit upp till toppen av skruvtransportören. Vid första körningen kan det vara nödvändigt att köra INITIAL LOAD ett par gånger (10–12 minuter).

Om pelletsbehållaren blir tom under drift visas LARM 6 på fjärrkontrollens skärm och i appen (se även avsnitt 6). Kontrollpanelen lyser rött om ett larm uppstår. Det kan vara nödvändigt att köra INITIAL LOAD igen.

## 4.3 Tända och släcka kaminen

**Innan start rekommenderar vi att du tar bort all ansamlad pellets eller oförbrända pelletrester som ligger kvar i brännkoppen. Kontrollera att brännkoppen är ren och korrekt placerad.**

Du kan tända och släcka kaminen med fjärrkontrollen, appen och kontrollpanelen. Håll ner knappen ”Tänd/släck” på fjärrkontrollen eller kaminens kontrollpanel för att tända och släcka kaminen.

Så snart rökgastemperaturen når 80 °C kommer den aktuella statusen att ändras till WORK. Detta visas i appen och på fjärrkontrollen.

Stäng av kaminen via appen eller tryck och håll ner knappen ”Tänd/släck” på fjärrkontrollen tills statusen ändras till FINAL CLEANING på fjärrkontrollen eller kontrollpanelen.

Motorn slutar omedelbart att mata pellets till brännkoppen, medan mer luft cirkulerar genom brännkammaren för att rengöra brännkoppen. Denna process tar cirka 10–20 minuter.

# 5. Inställningar

Du kan ändra kaminens inställningar på fjärrkontrollen. Gå till menyn genom att trycka på knappen ”OK” på fjärrkontrollen. Använd knapparna ”+” och ”-” för att navigera i menyn och ”OK” för att bekräfta. Använd knapparna ”+” och ”-” för att ändra värdena i den valda menyn. Tryck på knappen ”ESC” för att gå tillbaka och avsluta. Här kan du hitta inställningar, ändra språk, ställa in standby-läge m.m. Se översikt över funktionerna nedan.

## 5.1 Menyöversikt

USER MENU:

- SET CHRONO (justera kalenderfunktionen)
- SET CLOCK (justera klockan)
- SELECT LANGUAGE (ställa in språk)
- MODE STAND-BY (justera om kaminen ska stängas av eller växla till värmenivå 1 när önskad temperatur uppnås)
- MODE BUZZER (ljud vid larm)
- MENU DISPLAY (skärminställningar)

INITIAL LOAD (startar skruvtransportörerna)

STATE STOVE (visar status för kamin, skruvtransportör och fläktinställningar)

USER SETTINGS (se inställningar nedan)

SETTINGS TECHNIC (**OBS**: Denna meny är endast för auktoriserade servicepartners. Alla ändringar av parametrar som görs av obehöriga leder till att garantin upphör)

MENU USER SETTING:

SMOKE FAN SETTING (justering av rökgasfläkt vid olika värmenivåer)

AUGER SETTING (justering av skruvtransportör vid olika värmenivåer)

CONVECTION BLOWER SETTING (justering av konvektionsfläkt vid olika värmenivåer)

CHOOSE PROBE (välj temperaturgivare)

# 6. Möjliga fel

När ett larm uppstår tänds varningslysdioderna på fjärrkontrollen och kaminen stängs av automatiskt. Det finns flera fel som kan uppstå under drift, vilka beskrivs i detalj nedan.

1. **Larm 1: BLACK OUT**
   Detta fel kan uppstå på grund av strömavbrott eller att strömförsörjningen till kaminen är frånkopplad. Om detta fel inträffar ansluter du strömmen till kaminen igen och väntar tills kaminen svalnat innan du startar den.
2. **Larm 2: PROBE EXHAUST**
   Detta larm uppstår vid en röktemperatur över 283°.
   Röktemperatursensorn ska bytas ut. Kontakta teknisk support vid behov.
3. **Larm 3: HOT EXHAUST**
   Detta larm kan uppstå av följande skäl:
   a. för mycket pellets
   b. en defekt röktemperatursensor
   c. en defekt konvektionsfläkt.

   Om du får detta larm ska du kontrollera om röktemperatursensorn och konvektionsfläkten fungerar. Försök sedan att minska pelletstillförseln i värmenivåerna. Kontakta teknisk support vid behov.
4. **Larm 4: FAN FAILURE**
   Detta larm uppstår om kodaren är frånkopplad/rapporterar fel eller om rökgasfläkten är defekt. I båda fallen får kretskortet information om att rökgasfläkten inte fungerar korrekt.
   Kontakta teknisk support för att kontrollera och byta ut kodaren vid behov.
5. **Larm 5: NO LIGHTING**
   Detta larm kan uppstå om det finns för lite pellets vid tändning eller på grund av en defekt eltändare. Om detta larm uppstår kontrollerar du om det finns pellets i brännkoppen. Om inte, fyll på lite själv. Kontakta teknisk support vid behov.
6. **Larm 6: NO PELLET**
   Detta larm kan uppstå av följande skäl:
   a. pelletsbehållaren är tom

b. en av skruvtransportörerna är blockerad
c. en av skruvtransportörsmotorerna är defekt.

Om detta larm uppstår kontrollerar du om pellets matas in till brännkoppen. Kontakta teknisk support vid behov.

7. **Larm 7: THERMAL SAFETY**
Detta larm uppstår när säkerhetstermostaten aktiveras på grund av för höga temperaturer inuti kaminen.
Skruva av locket på säkerhetstermostaten (1), tryck tillbaka nålen (2), och skruva på locket igen. När kaminen har svalnat helt kan du starta den igen.

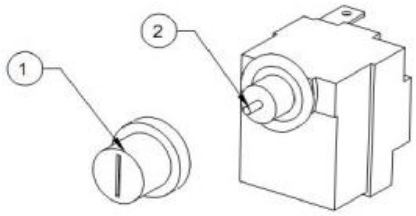


8. **Larm 8: NO DEPRESSURE**
Detta larm kan uppstå av följande skäl:

a. brännkammaren är inte tillräckligt tät/kaminluckan är öppen
b. blockerat rökrör eller skorsten
c. rökgasfläktens hastighet är för låg
d. dåliga väderförhållanden.

Om detta larm uppstår kontrollerar du att luckan till brännkammaren är ordentligt stängd. Kontakta en auktoriserad tekniker för att kontrollera rökrör och skorsten.

9. **Larm B: TRIAC COC FAILURE**
Detta larm uppstår om den externa skruvtransportören kör kontinuerligt (i mer än 60 sekunder). Den externa kuggväxelmotorn måste bytas ut och kretskortet måste kontrolleras. Kontakta teknisk support vid behov.

# 7. Rengöring och underhåll

**All rengöring och allt underhåll av kaminen bör endast ske när kaminen är kall och strömmen är avstängd.**

## 7.1 Daglig rengöring

Rengör brännkoppen noggrant för att undvika rester av aska och delvis bränd pellets. Vi rekommenderar att du tömmer asklådan och dammsuger brännkammaren och luckan (runt packningarna) dagligen. Innan du använder en asksugare bör du säkerställa att det inte finns glöd kvar. Vid varje tändning ska brännkoppen kontrolleras för aska och oförbränd eller delvis bränd pellets ska avlägsnas.

## 7.2 Veckovis rengöring

Ta bort brännkoppen och rensa den översta skruvtransportören med en dammsugare. Ta bort aska och slagg från lufthålet till eltändaren genom att använda en liten skruvmejsel, då lufthålet möjligen täcks för på vänstra sidan av röret vid skruvtransportören under brännkoppen.

## 7.3 Rengöring månadsvis – eller vid behov

En gång i månaden ska du ta bort vermikulitstenarna i brännkammaren för rengöring. Öppna inspektionsluckorna i bakväggen och botten, rengör rökvägen och rökgasfläkten med en asksugare. Efter rengöring stänger du luckorna igen och sätter tillbaka vermikulitstenarna.

Hur ofta rengöringen ska utföras beror på förbränningen. Ju bättre förbränningen är, desto färre rester sätter sig i brännkammaren, luftkanalerna och rökrören.

## 7.4 Årliga servicebesök

Din pelletskamin ska servas under det första året av en auktoriserad Aduro servicetekniker som justerar och rengör den. Därefter måste den servas vart år från datumet för det senaste servicebesöket. Du står själv för utgiften för detta.

Din pelletskamin visar meddelandet ‘End Service’ när det är dags för service. En servicetekniker återställer meddelandet när servicen har utförts.

## 7.5 Diverse rengöring och underhåll

**Glas**

Sotfläckar kan du enkelt torka bort med en fuktig trasa som du doppar i kall aska rån kaminen och gnider på det sotade glaset. Det finns även rengöringsmedel som är särskilt avsedda för borttagning av sot på glaset, till exempel Aduro Easy Clean svampen. Svampen orsakar inte repor och förstör inte glasytan och kan användas flera gånger. Det är inte nödvändigt att använda vatten eller rengöringsmedel.

Spänn glasbeslagen och gångjärnen strax efter att kaminen tagits i bruk.

**Packningar**

Med tiden blir packningarna slitna och de bör därför ses över regelbundet. Om de är otäta bör de bytas då det är viktigt att kaminen är tät. Kontrollera också löpande att packningarna sitter korrekt så det inte tränger ut rök ur kaminen. Livslängden på packningarna kan förlängas om de med jämna mellanrum masseras för att hålla dem flexibla. Se till att inte dra ut dem.

**Justering av lucka**

Justering av lucka och stängningsmekanisme är en nödvändig del av underhållet av kaminen som du enkelt kan göra själv. Om luckan hänger i ena sidan, känns trög att stänga eller inte stänger till ordentligt, bör du justera och efterdra gångjärnen och beslagen runt luckan.

**Rökrör**

Årlig rengöring av rökröret är viktigt eftersom damm kan täppa till rören – speciellt de horisontella rören. Använd inspektionsluckor och T-sektioner för att nå alla delar av rökröret. Se till att dammet som frigörs från röret under sotning inte tränger in i och förorenar rökgasfläkten.

Efter sista användningen av kaminen innan en längre period av inaktivitet, se då till att:

- rengöra kaminen ordentligt

- ta bort överflödig pellets från pelletsbehållaren
- tömma skruvtransportören helt på pellets
- dra ur stickkontakten.

**Underhåll av utsidan**

Kaminen håller sig finast om den bara dammsugs med ett litet munstycke med mjuka borst eller dammar av den med en torr och mjuk trasa. Använd inte vatten, sprit eller andra lösningsmedel, eftersom det avlägsnar lacken.

Pelletskaminen är målade med en värmebeständig sprayfärg som kan hantera temperaturer upp till 500 grader. Fördelen med denna typ av färg är att du enkelt kan fräscha upp kaminen eller åtgärda repor i ytbeläggningen. Den finns i svart metallic på adurofire.com/sv-se



**Kaminen får inte rengöras med vatten. Om kaminen utsätts för fukt, finns det risk för rostbildning.**

**Reservdelar och ej godkända ändringar**

Du får endast använda originaldelar till pelletskaminen. Det är förbjudet att genomföra ej godkända ändringar på pelletskaminen, eftersom det innebär att den inte längre uppfyller de godkända specifikationerna. På adurofire.com/sv-se kan du köpa originaldelar till din pelletskamin.

# 8. Tillbehör

Till Aduro kaminer erbjuds ett brett sortiment av tillbehör, som kan fullända upplevelsen av den levande elden, t.ex. eldställ, golvskivor, asksugare, tång för pelletskaminer, vedkorgar med tredelade plastinsats för träpellets och Aduro Easy Clean. Se mer på adurofire.com/sv-se

# 9. Reklamationsrätt

Reklamationsrätten utgår från konsumentköplagen i det land där kaminen är köpt. Läs mer på adurofire.com/sv-se/pages/garanti-och-reklamationsratt.

Gällande för alla pelletskaminer är att det kan vara nödvändigt att justera förbränningsluften och skruvtransportörhastigheten för optimal funktion och för att få en effektiv förbränning. Aduro och våra servicepartner kan bevaka och justera din pelletskamin på Aduro Cloud. Detta går dock endast om kaminen är uppkopplad till molnet via Wi-Fi. Detta sker i samband med installationen av Aduro Pellet Stove-appen.

Upplever du problem med att få kaminen online kan det bero på ditt lokala Wi-Fi-nätverk, din router eller inställningar på din smartphone/surfplatta. Du kan hitta vägledning för Wi-Fi i vår kundtjänstportal her.

Det är ett krav att kaminen är online om du vill göra en reklamation gällande förbränning och funktion, men det är inte Aduros ansvar att säkra uppkopplingen. Du kan köpa ett servicebesök för att få kaminen online hos en av våra servicepartner.

**Reklamationsrätten täcker inte:**

- Skador som orsakats felinstallering och felanvändning av kaminen, som t.ex. överhettning samt manglande underhåll (inklusive de obligatoriska servicebesöken).
- Lösdelar och reservdelar eller slitage på dessa (eldfasta stenar, glas, packningar, skenor, målade ytor, eltändning, sensorer/kontakter, brännkopp i gjutjärn och gjutjärnsgaller), eftersom dessa slits genom normal användning. Dissa delar kan köpas på adurofire.com/sv-se
- Skador på grund av elektrisk överspänning, (kondens)vatten i och runt skorstenen, för högt eller lågt skorstensdrag och bristande underhåll/rengöring av skorsten/rökrör/installation.
- Skador på kaminen inträffat vid yttra påverkningar eller skador förorsakat av kaminen på andra objekten.

# 10. Deponering av din Aduro kamin

När du deponerar din pelletskamin ska metall, vermikulit och keramiskt glas sorteras för sig. Deponera därefter materialen enligt reglementet på ditt närmaste återvinningsställe.

# Onnittelut uudesta Aduro-pellettiuunistasi!

Varmista, että osaat hyödyntää Aduro-pellettiuunisi kaikkia ominaisuuksia ja etuja. Lue käyttöopas läpi huolellisesti ennen uunin asennusta ja käyttöä. Virheellinen käyttö tai väärät asetukset saattavat johtaa vaaratilanteisiin ja/tai toimintahäiriöihin.

Lisätietoja on osoitteessa adurofire.com/fi-fi.

## Valmistusnumero

Uunisi valmistusnumero ja sarjanumero (UUID) ovat alemman etuluukun sisäpuolella alaosassa. Tarvitset nämä numerot takuuseen liittyvissä kysymyksissä ja muissa tiedusteluissa.

**NÄIN OPIT KÄYTTÄMÄÄN UUTTA ADURO- PELLETITUUNIASI**

Aduron asiakaspalvelukeskuksesta löydät vinkkejä ja niksejä siihen, miten onnistut uuden Aduro-pellettiuunisi kanssa. Täältä löydät suoran pääsyn mielenkiintoiseen sisältöön uunisi huollosta sekä tuotetukeen liittyviin tietoihin.




# 1. Yleistä

## 1.1 Vaatimustenmukaisuus

Uuni on rakennettu standardin EN16510-2-6, CE-merkinnän ja eurooppalaisen ekosuunnitteludirektiivin mukaisesti, ja se on siten hyväksytty asennettavaksi ja käytettäväksi Euroopassa. Samalla valmistusprosessi on ulkoisen laadunvalvonnan alainen. Vaatimustenmukaisuusvakuutus (DoC) voidaan ladata osoitteesta adurofire.com/fi-fi/pages/download-documents.

## 1.2 Varoitukset ja turvaohjeet

- Suosittelemme teettämään uunin asennuksen ja kytkennän valtuutetulla huoltokumppanilla paikallisten määräysten, kansallisten ja eurooppalaisten standardien sekä liitteenä olevien asennusohjeiden mukaisesti.
- Jätteen, erityisesti muovimateriaalien, polttaminen vaurioittaa uunia ja savuputkea. Lisäksi se on lain vastaista haitallisten aineiden päästöjen vuoksi.
- Käytä ainoastaan Aduro A/S:n suosittelemaa polttoainetta. Nestemäisten polttoaineiden ja bioetanolinesteiden käyttö pellettien sytyttämiseen tai uudelleensytyttämiseen on kielletty.
- Älä lisää uuniin suurempaa määrää pellettejä kuin suositeltu määrä (katso alla).
- Uunin käyttö luukun ollessa auki tai lasin ollessa rikki on kielletty.
- Älä käytä uunia esimerkiksi vaatteiden kuivaustelineenä tai laskutasona.
- Älä asenna uunia kylpyhuoneisiin.

- **TÄRKEÄÄ! Tämä uuni toimii yksinomaan puupelleteillä; ÄLÄ KÄYTÄ MUITA POLTTOAINEITA: minkä tahansa muun materiaalin polttaminen johtaa uunin vaurioitumiseen ja toimintahäiriöihin.**
- Pellettisäiliön kannen on oltava aina suljettuna käytön aikana.
- Jos uuni antaa varoituksen ”failed start-up” tai hälytyksen, polttokammioon kasautunut palamaton pelletti on tyhjennettävä ennen kuin uuniin sytytetään tuli. Varmista, että polttokammio on puhdas ja oikeassa asennossa ennen kuin sytytät uunin uudelleen.
- Käytä uunia ainoastaan tässä käyttöoppaassa kuvatulla tavalla. Mikä tahansa muu käyttö voi aiheuttaa tulipalon tai onnettomuuksia ihmisille.
- Varmista, että käytettävissä oleva sähkösyöttö vastaa tyyppikilvessä ilmoitettua arvoa (230 V~/50 Hz).
- Tätä uunia voivat käyttää 15 vuotta täyttäneet lapset. Lapset eivät saa leikkiä uunilla. Lapset eivät saa suorittaa puhdistus- ja huoltotöitä ilman valvontaa.
- Henkilöt, joiden fyysiset, aistinvaraiset tai henkiset kyvyt ovat heikentyneet tai joilta puuttuu kokemus ja tieto, voivat käyttää uunia, jos heitä valvotaan tai heille on annettu ohjeet uunin turvallisesta käytöstä ja he ymmärtävät siihen liittyvät vaarat.
- Varmista, ettei lapsia jätetä ilman valvontaa ja etteivät he käytä uunia leluna.
- **Sammuta uuni, irrota se virtalähteestä ja odota, kunnes se on jäähtynyt kokonaan, ennen kuin teet mitään huoltotoimenpiteitä. Vedä pistokkeesta, älä johdosta.**
- Älä koskaan tuki palamisilman tuloaukkoja tai hormin ulostuloja.
- Koska uuni on varustettu sähkökomponenteilla, älä koske siihen märillä käsillä.
- **Älä käytä uunia, jos johdot tai pistokkeet ovat vaurioituneet. Jos virtajohto vaurioituu, sen saa vaihtaa vain valmistaja tai valtuutettu huoltoliike.**
- Älä aseta mitään esineitä kaapelin päälle äläkä taivuta sitä.
- **TÄRKEÄÄ! ÄLÄ KOSKE TULILUUKKUUN, LASIIN, KAHVAAN TAI HORMIN ULOSTULOON KÄYTÖN AIKANA ilman asianmukaisia suojavarusteita, sillä ne kuumenevat erittäin kuumiksi.**
- Pidä syttyvät materiaalit, kuten huonekalut, tyynyt, peitot, paperi, vaatteet, verhot jne., vähintään 70 cm:n etäisyydellä uunin etuosasta ja 40 cm:n etäisyydellä uunin sivuista.
- Älä upota johtoa, pistoketta tai mitään uunin osaa veteen tai muihin nesteisiin.
- Älä käytä uunia pölyisissä ympäristöissä tai paikoissa, joissa syntyy syttyviä höyryjä (esim. työpajassa tai autotallissa).
- Uuni on varustettu komponenteilla, jotka voivat tuottaa valokaaria ja kipinöitä. Älä asenna uunia tiloihin, joissa on merkittävä palo- tai räjähdysvaara korkean kemikaalipitoisuuden tai korkean kosteustason vuoksi.
- Älä käytä uunia kylpyammeiden, suihkujen, pesualtaiden, lavuaarien tai uima-altaiden lähellä.
- Älä asenna uunia ilmanvaihtoaukon alle.
- Älä asenna uunia ulos.
- Älä korjaa, pura tai muuta uunia. Uunissa ei ole osia, joita käyttäjä voisi itse korjata.
- Käytä pellettisäiliössä vain hyväksyttyjä puupellettejä, jotka ovat kooltaan Ø6 mm, enintään 30 mm pitkiä ja eurooppalaisten standardien mukaisia. Katso kohta 4.1. Nestemäisten polttoaineiden ja bioetanolinesteiden käyttö puun tai pellettien sytyttämiseen on kielletty.
- **Säilytä pellettejä viileässä ja kuivassa paikassa: pellettien säilyttäminen kosteassa tai erittäin kylmässä paikassa voi vähentää uunin mahdollisuutta tuottaa lämpöä. Ole varovainen pellettipusseja varastoidessasi ja käsitellessäsi, jotta pelletit eivät murskaannu ja sahanpurua ei synny liikaa.**
- Erilaisten pellettien käyttö voi aiheuttaa pienen, joskus jopa huomaamattoman muutoksen uunin tehokkuudessa. Tätä muutosta voidaan kompensoida lisäämällä tai vähentämällä uunin lämpötehoa vain yhdellä pykälällä.
- **Puhdista polttokammio säännöllisesti jokaisen sytytyksen tai pellettien täytön yhteydessä.**

- Älä kytke uunia päälle ja pois päältä lyhyin väliajoin, jotta sen sähkö- ja elektroniikkakomponentit eivät vahingoitu.
- Älä käytä nestemäisiä polttoaineita.
- Käytä ainoastaan Aduro A/S:n toimittamia alkuperäisiä varaosia.
- Vältä virheellistä siirtelyä tai iskuja, jotka voivat vahingoittaa rakennetta tai komponentteja.
- Uuni on maalattu korkean lämpötilan kestävällä maalilla. Muutaman ensimmäisen käyttökerran aikana maalin kovettumisesta voi syntyä epämiellyttäviä hajuja: tämä ei ole millään tavalla vaarallista; jos näin käy, tuuleta tilaa kunnolla. Ensimmäisten lämmitysjaksojen jälkeen maali saavuttaa maksimaalisen kiinnittyvyytensä sekä kaikki kemialliset ja fysikaaliset ominaisuutensa.
- Pellettisäiliön täyttämiseksi avaa vain kansi ja kaada pelletit sisään. Tämä voidaan tehdä myös normaalin käytön aikana. Varmista, ettet joudu kosketuksiin kuumien osien kanssa.
- Aina kun pellettisäiliö ja ruuvikuljetin tai -kuljettimet tyhjenevät täysin, uuni sammuu automaattisesti. Seuraavan sytytyksen yhteydessä ruuvikuljetin on täytettävä pelleteillä (katso 4.2).
- Suosittelemme palovaroittimen asentamista huoneeseen, johon uuni on asennettu.
- On suositeltavaa antaa pellettien palaa loppuun asti ja puhdistaa uuni ennen yli kahden viikon seisontajaksoa – varsinkin, jos ilmankosteus on korkea.
- Vuosittainen huoltokäynti on pakollinen ja ratkaisevan tärkeä uunin toiminnan ja turvallisuuden kannalta (katso 7.4).
- **TÄRKEÄÄ! Jos uunia ei ole asennettu oikein, sähkökatkokset voivat aiheuttaa savukaasujen vuotoa huoneeseen. Tietyissä olosuhteissa on asennettava keskeytymätön virtalähde (UPS).**

Aduro A/S ei ole vastuussa mistään vahingoista, jotka voivat aiheutua suoraan tai epäsuorasti henkilöille, eläimille tai esineille ja jotka johtuvat tämän käyttöoppaan määräysten, erityisesti uunin asennusta, käyttöä ja huoltoa koskevien varoitusten, noudattamatta jättämisestä.

Tuotteen virheellisestä käytöstä vastaa kokonaan käyttäjä, eikä valmistaja ole siviili- tai rikosoikeudellisessa vastuussa. Peukalointi tai muiden kuin alkuperäisten varaosien luvaton vaihtaminen voi vaarantaa käyttäjän turvallisuuden ja vapauttaa yrityksen kaikesta siviili- ja rikosoikeudellisesta vastuusta.

## 1.3 Tekniske data

| **Aduro P5:n ja P5 Luxin tekniset tiedot** | | |
|---|---|---|
| Teho | 3,4 kW | 6,8 kW |
| Mitat (K×L×S)* | 120 x 50 x 56 cm | |
| Paino | 120 kg | |
| Polttoaine (mitat) | Puupelletit (Ø6 mm, pituus H 30 mm) | |
| Poisto / Tulo | Ø80 / Ø50 mm | |
| Hormin veto | 12±2 PA | |
| Pellettisäiliön tilavuus | 14 kg | |
| Jännite | 230V ± 15% / 50 Hz | |
| Sähköteho käytön aikana | 37-81W | |
| Sähköteho käynnistyksen aikana | 400 – 460 W | |
| Enimmäistehokkuus | >=87% | >87% |
| Pelletin nimellinen kulutus | 0,8 kg | 1,6 kg |
| Pelletin vähimmäiskulutus | 0,8 kg | |
| 13 % pienemmät CO-päästöt | 0,02% | 0,02% |
| Savukaasun maksimilämpötila | 128°C | 176°C |
| Pölypitoisuus | 20 mg/m$^3$ | 20 mg/m$^3$ |
| Massavirta | 4,6 g/s | 5,2 g/s |

| | |
|---|---|
| Käyttölämpötila | 10 - 60°C |
| Varastointilämpötila | Enintään 65°C |
| Energiatehokkuusindeksi | 122,8 |
| Energiatehokkuusluokka | A+ (A++ - G) |
| SEER/kausittainen energiatehokkuuskerroin | 82 % |
| Savukaasujen ulostulolämpötila mitattuna 20 °C:n huonelämpötilassa | 176 |
| CO mg/m$^3$ | 250 |
| OGC mg/m$^3$ | 35 |
| NOx mg/m$^3$ | 100 |
| Kiinteät hiukkaset | 20 |
| Savupiipun lämpötilaluokka | T200 |
| Kantavuus | 120 kg |
| Uunityyppi | B |

*Katso kuvat osoitteessa adurofire.com/fi-fi.

## 1.4 Pellettiuunin perusominaisuudet

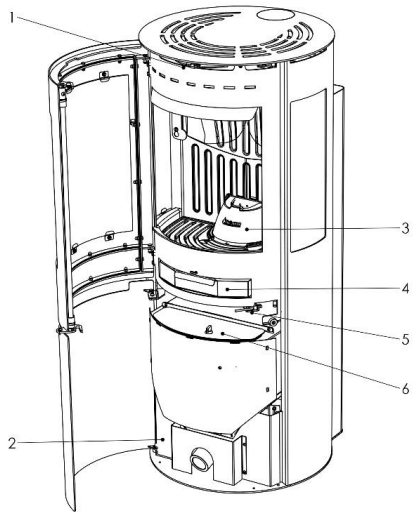


1. Toisioilman säätö
2. Ohjauskortin aukko
3. Valurautainen polttokammio
4. Tuhkalaatikko
5. Ovikytkin
6. Pellettisäiliön kansi

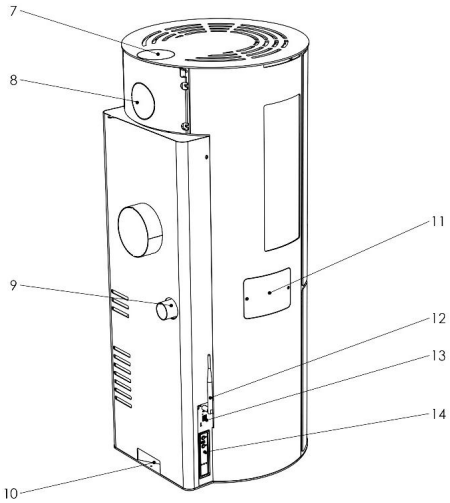


7. Yläosan savunpoistoaukko
8. Takaosan savunpoistoaukko
9. Ulkoinen ilmansyöttö
10. Virtapistoke
11. Sytyttimen huoltoaukko
12. Wi-Fi-antenni
13. Wi-Fi-yhteys
14. Näyttö

## 1.5 Kuljetus

Kun kuljetat uunia kotiin, varmista, että se kulkee pystyasennossa. Pakkaus on hävittävä kansallisten jätteenkäsittelyä koskevien määräysten mukaisesti.

# 2. Uunin asennus

Uunin voi asentaa myös itse, mutta kehotamme kysymään nuohoojan mielipidettä ennen asennuksen aloittamista. On ehdottoman tärkeää varmistaa, että uuni asennetaan noudattaen kaikkia paikallisia säännöksiä ja määräyksiä, mukaan lukien kansallisiin ja eurooppalaisiin standardeihin liittyvät vaatimukset. Myös uunin jälleenmyyjä osaa antaa asennukseen liittyviä neuvoja. Muistathan, että voimassa olevien määräysten noudattaminen on omalla vastuullasi.

**Et saa ottaa pellettiuunia käyttöön ennen kuin nuohooja on tarkastanut ja hyväksynyt sen.**

## 2.1 Uunin sijainti ja etäisyysvaatimukset

Jos uuni sijoitetaan lähelle syttyvää materiaalia, sovelletaan erityisiä etäisyysvaatimuksia. Huomaa, että etu- ja sivulasista säteilevä lämpö voi sytyttää palavia materiaaleja. Katso alla oleva taulukko ja kuvat:

| Minimietäisyydet syttyviin materiaaleihin (mm) | Aduro P5 | Aduro P5 Lux |
|---|---|---|
| Etäisyys kattoon ($D_C$) | 750 | 750 |
| Etäisyys takaseinään ($D_R$) | 100 | 100 |
| Etäisyys sivulle ($D_S$) | 400 | 400 |
| Etäisyys viereisiin palaviin materiaaleihin ($D_P$) | 700 | 700 |

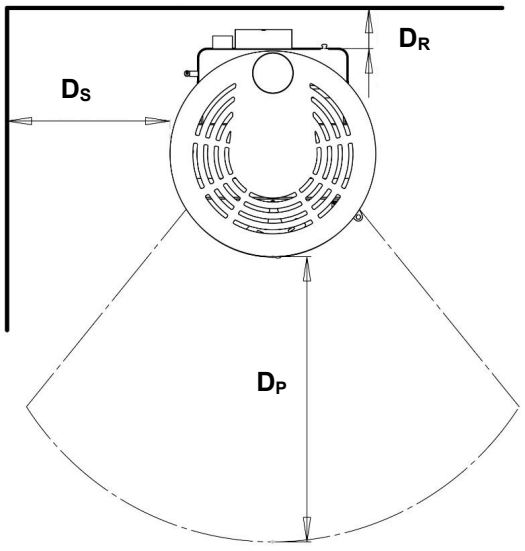

Tarkastusaukkoihin pääsyn ja riittävän palamisilman varmistamiseksi takana olevaan seinään on oltava vähintään 10 cm:n etäisyys ja sivuille vähintään 40 cm. Sinun on varauduttava irrottamaan savuputki ja kääntämään uunia vuosittaisen tarkastuksen ja huollon yhteydessä.

Jos uuni sijoitetaan lähelle syttyvää materiaalia, kuten puulattiaa tai mattoa, se on asetettava palamattomalle alustalle. Lattialevyn tulee ulottua vähintään 30 cm uunin eteen ja 15 cm kummallekin sivulle – mitattuna tulipesän aukosta.



**Uuni on asennettava lattialle, jolla on riittävä kantavuus. Jos olemassa oleva rakenne ei täytä tätä vaatimusta, on toteutettava asianmukaiset toimenpiteet (esim. kuormaa jakava levy).**

## 2.2 Savuputki ja savupiippu

Savuputki on yksi tärkeimmistä tekijöistä uunin moitteettoman toiminnan varmistamisessa.

- Uuni on varustettu pyöreällä Ø80 mm:n hormin ulostulolla ja liitoskappaleella savuputkeen liittämistä varten.
- Kaikki putket ja kulmat on voitava puhdistaa. T-liittimiä ja tarkastusluukkuja tulee käyttää sen varmistamiseksi, että savuputken kaikkiin osiin pääsee käsiksi puhdistusta varten.
- Käytä teleskooppiliittimiä teräksisen jäykän savuputken liittämiseen.
- Tiivistä savuputken liitoskohta korkeaa lämpötilaa kestävällä silikonitiivisteellä (1 000 °C). Jos olemassa oleva hormiaukko ei ole täysin kohtisuorassa tulipesän hormin ulostuloon nähden, yhdistä ne kulmaputkella. Kallistus ei saa koskaan ylittää 45° pystysuoraan akseliin nähden. Ei supistuksia tai kavennuksia.
- Savupiippu on eristettävä koko pituudeltaan. Savupiipun eristyksen ansiosta savukaasujen lämpötila pysyy korkeana, mikä optimoi vedon, estää kondenssiveden muodostumisen ja vähentää heikosti syttyvien hiukkasten kertymistä savuputken seinämiin.
- Huonetilassa kulkeva savuputki voi olla eristämätön enintään 200 cm:n matkalla.
- Savupiipun on oltava säänkestävä ja mahdollisimman suora.
- Savuhormin on oltava CE-merkitty standardin EN1443 mukaisesti.
- Optimaalinen palaminen saavutetaan tasaisella 10–14 pascalin (Pa) savupiipun vedolla, joka mitataan uunin yläpuolella olevasta savuputkesta.

Joustavia metalliputkia ei saa käyttää.

**Esimerkkejä savuputkista:**

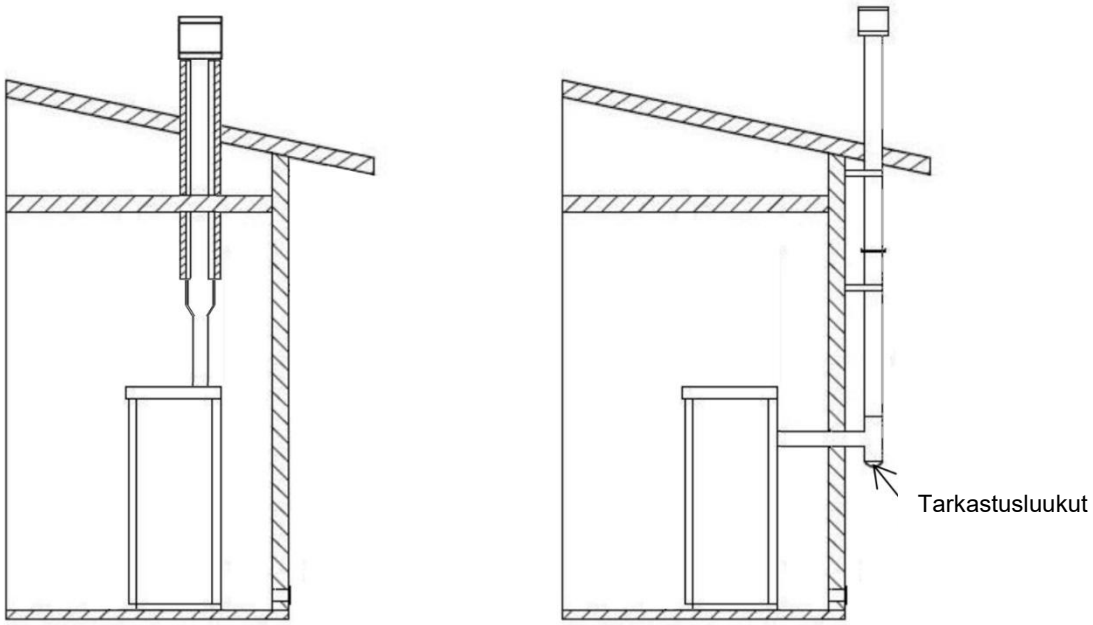


| Savupiipun laskentatiedot | |
|---|---|
| **Tiedot** | **Aduro P5 ja P5 Lux** |
| Savukaasujen lämpötila | 218 |
| Savupiipun veto testausteholla [mbar]/[Pa] | 0,12/12 |
| Savukaasujen massavirta [g/s] | 5,5 |

## 2.3 Veto

Savukaasut kuumenevat palamisen aikana, jolloin niiden tilavuus kasvaa. Niiden tiheys on siksi pienempi kuin ympäröivän kylmemmän ilman tiheys.

Tämä savupiipun sisä- ja ulkolämpötilan ero synnyttää savupiipun vedon.

Vedon on oltava suurempi kuin savukaasujen virtausvastus, jotta kaikki uunin sisällä palamisen aikana syntyvät savukaasut imetään ylös ulostulon ja savuputken kautta. Monet sääolosuhteet vaikuttavat savuputken toimintaan, kuten sade, sumu, lumi ja erityisesti tuuli, joka voi synnyttää alipaineen.

Lue lisää osoitteesta adurofire.com.

Liiallinen veto nostaa palamislämpötilaa ja aiheuttaa siten uunin tehokkuuden laskua. Samalla korkea polttoaineen lämpötila, joka johtuu liiallisesta happimäärästä, kuluttaa tulipesää odotettua nopeammin. Korkea savupiipun veto voi myös aiheuttaa tärinää poistopuhaltimessa.

Toisaalta huono veto hidastaa palamista, mikä johtaa uunin lämpötilan laskuun, savukaasujen leviämiseen huoneeseen, uunin tehokkuuden heikkenemiseen ja vaaralliseen noen kertymiseen savuputkeen.

## 2.4 Ulkoinen ilmansyöttö

Tehokkaan palamisen varmistamiseksi uuni tarvitsee jatkuvan ja keskeytymättömän ilmansyötön. Tämä on usein haaste nykyaikaisissa energiatehokkaissa ja erittäin tiiviissä taloissa. Palamiseen tarvittava ilmamäärä on 25 m³/h. Tähän uuniin voidaan johtaa palamisilmaa ulkoa kanavan kautta, joka liitetään uunin takana olevaan liitäntäputkeen.

**Esimerkkejä ulkoisesta ilmansyötöstä:**

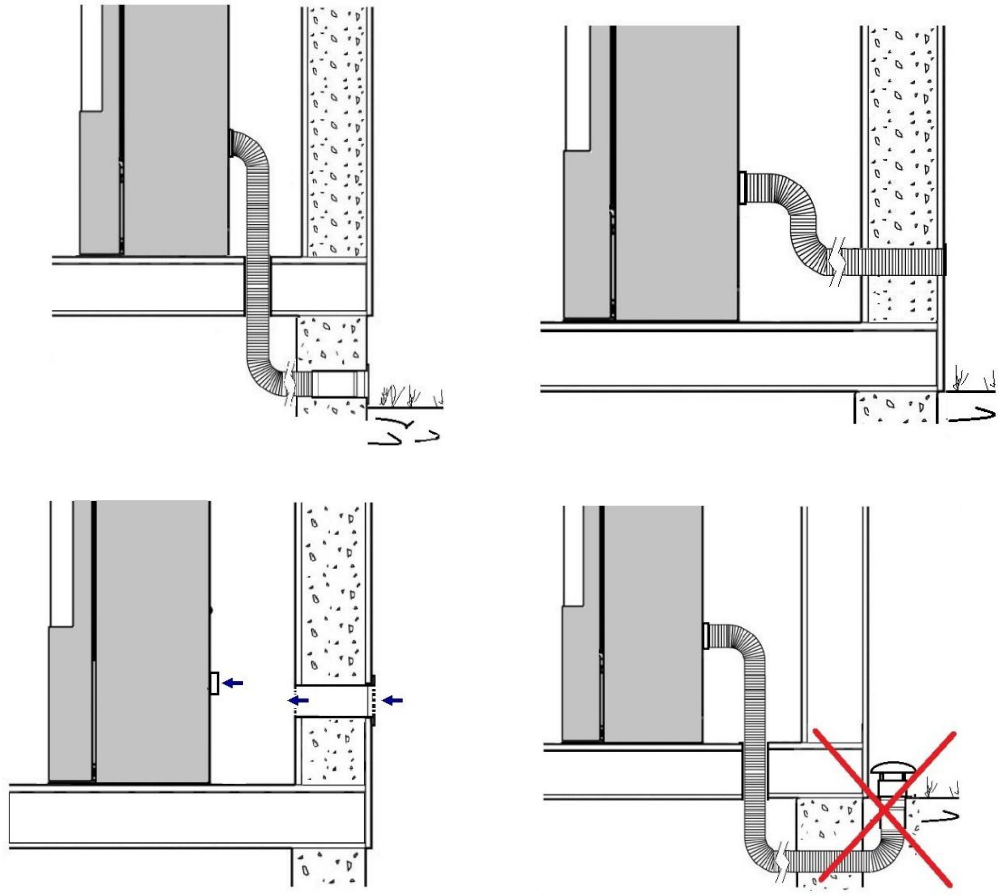

Jos savupiipun toiminnassa on ongelmia, ne on ratkaistava ennen uunin asentamista.

Kun liität uunin savunpoistoon ja savuputkiin, tarkista huolellisesti, että kaikki liitokset ovat tiiviitä, jotta kaasuja ei pääse huoneeseen.

# 3. Uunin käyttö

Voit käyttää pellettiuunia kolmella tavalla:

1. Uunin ohjauspaneelista.
2. Kauko-ohjaimella.
3. Aduro Pellet Stove -sovelluksen kautta.

Varmista, että uuni on kytketty virtalähteeseen ja savupiippuun. Ensimmäinen käynnistyskerta ja alustus kannattaa tehdä kauko-ohjaimella.

## 3.1 Ohjauspaneeli

Uunissa on ohjauspaneeli, jolla voit käyttää uunia manuaalisesti. Uunin sivussa sijaitsevalla ohjauspaneelilla ohjataan uunin perustoimintoja.




1: ON/OFF-painike. Kytke uunin virta päälle/pois painamalla virtapainiketta pitkään.




2: Lämmitystason painike. Nosta/laske lämpötasoa tällä painikkeella.

## 3.2 Kauko-ohjain

Kauko-ohjaimessa näkyvät uunin toimintaan liittyvät perustiedot, ja siinä on viisi painiketta eri asetuksia varten (ks. alapuolella oleva kuva).






Huonelämpötilan asetus, valikon vaihto



Lämpötason asetus, valikon vaihto



Paluu, lopetus




Vahvista, valikko



ON/OFF, poistu

### 3.2.1 Pellettiuunin ja kaukosäätimen pariliitoksen muodostaminen

Kaukosäädin on jo paritettu uunin kanssa toimitettaessa. Jos kaukosäädin ei automaattisesti yhdisty uuniin, noudata seuraavaa ohjetta:

1. Varmista, että uuni on kytketty pistorasiaan.
2. Paina kaukosäätimen OK- ja ON/OFF-painikkeita, kunnes radio-ID-valikko tulee näkyviin.

3. Paina tässä vaiheessa painiketta “–”. Sana ”NEW” ilmestyy näytölle.
4. Paina “OK”-painiketta ja valitse haluamasi kanavanumero (+ ja – -painikkeilla).
5. Paina hätäohjauspaneelin painikkeita 1 ja 2, kunnes kaikki merkkivalot alkavat vilkkua.
6. Vahvista pariliitos painamalla kaukosäätimen “OK”-painiketta.

### 3.2.2 Lämpötilansäätö

Kaukosäätimellä voit määrittää halutun huonelämpötilan ja/tai sen lämpötason, jolla uuni käynnistyy.

Valitse huonelämpötilan asetus painamalla painiketta ”+” ja nosta tai laske lämpötilaa painikkeilla ”+” ja ”–”. Käynnistä uuni pitämällä VIRTAPAINIKETTA painettuna. Valitse nyt lämpötaso painikkeella ”–”. Mitä korkeampi lämmitystaso on, sitä nopeammin haluttu lämpötila saavutetaan. Kun lämpötila on saavutettu, uuni säätää lämpötasoa ylös- tai alaspäin automaattisesti pitäen yllä valittua lämpötilaa.

Jos uuni toimii huonelämpötilan mukaan, se käyttää automaattisesti uunin takapaneelin alaosaan kiinnitettyä lämpötila-anturia. Vaihtoehtoisesti uuni voi käyttää kauko-ohjaimen sisältämää lämpötila-anturia. Kaukosäätimen anturin avulla huonelämpötila voidaan lukea kauempaa uunista, mikä antaa tarkemman lukeman. Kaukosäätimen anturi aktivoidaan valitsemalla OK → USER SETTINGS → CHOOSE PROBE → ON BOARD (uunissa) / REMOTE (kaukosäätimessä).

Jos halutaan, että uunia käytetään tietyllä lämpötilatasolla ilman lämpötilansäätöä, aseta lämpötila esimerkiksi 10° korkeammalle kuin huonelämpötila ja aseta sitten uuni halutulle lämpötilatasolle.

## 3.3 Aduro-pellettiuunisovellus

Aduro-pellettiuunisovellus on ilmainen ja sen voi ladata App Storesta tai Google Playsta. Sovellus on yhteensopiva iOS 9:n tai uudempien versioiden sekä Android-versioiden 4.1 ja uudempien kanssa. Etsi tämä sovelluskuvake sovelluskaupastasi:



Puhelinten ja elektroniikan kehitys tarjoaa jatkuvasti uusia mahdollisuuksia ja edellyttää sovelluksen jatkuvaa päivittämistä ja kehittämistä. Kun ostat Aduro-pellettiuunin, sovellus- ja ohjauspäivitykset sisältyvät hintaan 5 vuoden ajan valmistusvuodesta/päivämäärästä lukien.

### 3.3.1 Sovelluksen käyttöönotto

1. Lataa Aduro-pellettiuunisovellus, joka on saatavilla Google Playssa (Android) ja App Storessa (Apple).
2. Noudata verkkosivustollamme olevia ohjeita Wi-Fi-yhteyden muodostamiseksi asiakaspalvelukeskuksestamme

Jos et saa muodostettua verkkoyhteyttä uuniisi, syynä voivat olla käyttämäsi Wi-Fi-paikallisverkko tai reititin tai puhelimesi asetukset. Aduro ei vastaa yhteyden muodostamisen onnistumisesta. Joiltakin jälleenmyyjiltämme voi tilata palvelun, jossa uunisi Wi-Fi-yhteys asetetaan kuntoon.

### 3.3.2 Sovelluksen ominaisuudet

Sovelluksessa on useita ominaisuuksia, joista valita: lämmitystaso, haluttu huonelämpötila ja kalenteritoiminto.

Paina rataskuvaketta (katso kuva 1 alla) valitaksesi, millä toiminnolla uuni toimii. Ajastusasetukset määritetään kauko-ohjaimella.

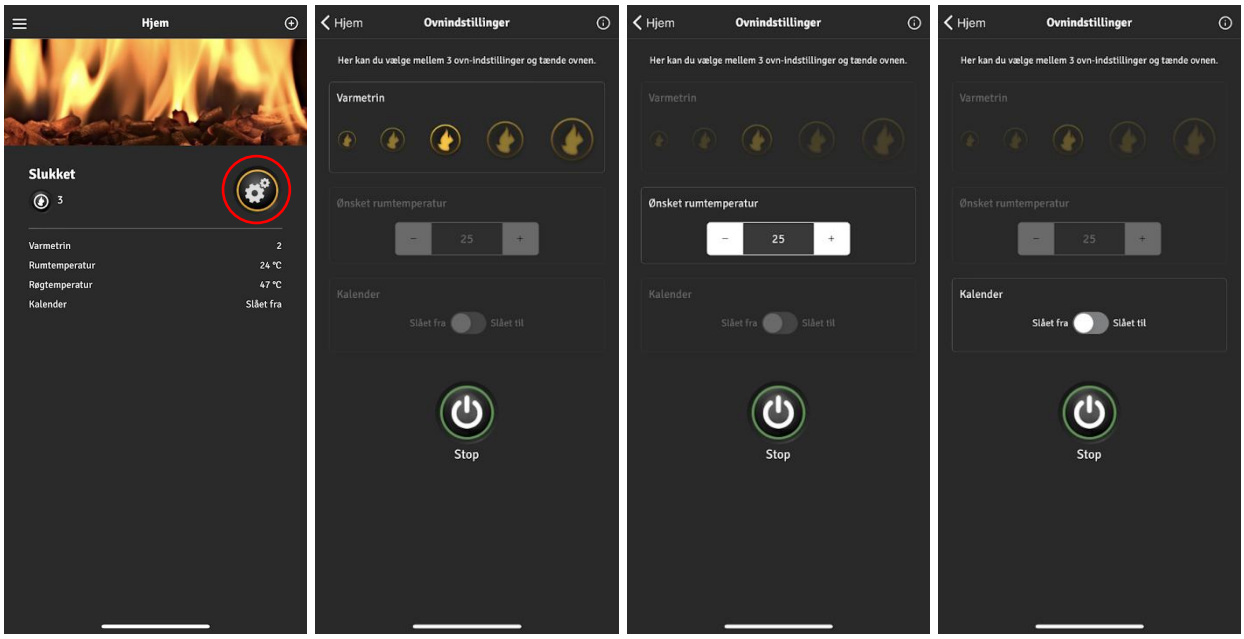


## 3.4 Rekisteröi uuni Aduro Wappsto Cloudiin

Suosittelemme, että rekisteröit pellettiuunisi pilvipalveluumme https://wappsto.com/ heti, kun uuni on liitetty Wi-Fi-reitittimeesi. Kun rekisteröit uunin Aduro Wappsto Cloudiin, saat suoran pääsyn uunin tietoihin ja asetuksiin. Pääset tarkastelemaan tietoja ja tilastoja palamisesta, lämpötilasta, pellettien kulutuksesta ja sytytysajoista. Voit myös nähdä ja säätää uunisi asetuksia sekä tarkistaa mahdolliset hälytykset.

Uunin rekisteröiminen Aduro Cloudiin on hyödyllistä myös meille ja huoltoteknikolle, jos sinulla on ongelmia uunin kanssa – tai pakollisiin huoltokäynteihin liittyen.

# 4. Pellettiuunin lämmitys

## 4.1 Puupelletit

Käytä vain Ø6 mm:n pellettejä, joiden enimmäispituus on 30 mm, ja jotka täyttävät ISO 17225-2 (DIN plus tai EN plus 14961-2 A1 tai PEFC / 04-31-0220 tai ONORM M7135) -sertifioinnin luokan 1 mukaiset standardit. Suosittelemme käyttämään hyvälaatuisia puupellettejä, jotka hajoavat helposti, ja valitsemaan mieluummin vaaleita kuin tummia pellettejä, sillä tummat pelletit voivat vaikuttaa kielteisesti uunin melutasoon, energiatehokkuuteen ja puhdistusväleihin. Kosteus ei saa ylittää 10 % painosta, ja tuhkapitoisuuden on oltava alle 1 % painosta.

On tärkeää pitää pelletit kuivina, sillä kosteat pelletit voivat vähentää nimellislämpötehoa jopa 50 %. Märät pelletit voivat myös ajan myötä aiheuttaa ruosteen muodostumista.

## 4.2 Ensimmäinen pellettitäyttö

Pellettisäiliön ensimmäisellä täyttökerralla myös ruuvikuljetin on täytettävä pelleteillä. Siirrä polttokammiota niin, että näet uunin sisällä olevan ruuvikuljettimen yläosan. Sulje luukku, jotta ovianturi kytkeytyy päälle, ja valitse kauko-ohjaimesta INITIAL LOAD -valikko. Käynnistä ruuvikuljettimet 6 minuutiksi painamalla “+”. Kun ensimmäiset pelletit näkyvät ruuvikuljettimen yläosassa, paina STOP INITIAL LOAD. Ensimmäisellä kerralla INITIAL LOAD -toiminto voi olla tarpeen suorittaa useamman kerran (10–12 minuuttia).

Aina kun pellettisäiliö tyhjenee käytön aikana, kaukosäätimen ja sovelluksen näyttöön ilmestyy ALARM 6 (katso myös kohta 6). Uunin ohjauspaneelin merkkivalo palaa punaisena, jos hälytys aktivoituu. Saattaa olla tarpeen suorittaa INITIAL LOAD -toiminto uudelleen.

## 4.3 Uunin kytkeminen päälle ja pois päältä

Polttokammioon kertyneet ja palamattomat pelletit on poistettava ennen uunin sytyttämistä. Varmista, että polttokammio on puhdas ja oikeassa asennossa ennen sytyttämistä.

Voit kytkeä uunin päälle ja pois päältä kauko-ohjaimella, sovelluksella ja ohjauspaneelista. Käynnistä ja sammuta uuni painamalla ja pitämällä “ON/OFF”-painiketta kauko-ohjaimessa ja uunin ohjauspaneelissa.

Kun palamiskaasujen lämpötila on noussut 80 °C:seen, tila vaihtuu WORK-tilaan. Tämä näkyy sekä sovelluksessa että kauko-ohjaimessa.

Sammuta uuni sovelluksella tai pitämällä VIRTAPAINIKETTA painettuna, kunnes kaukosäätimen tai ohjauspaneelin tila vaihtuu FINAL CLEANING -tilaan.

Pellettien syöttö pysähtyy välittömästi, ja tulipesän läpi kiertää enemmän ilmaa puhdistaakseen polttokammion. Tämä prosessi kestää 10–20 minuuttia.

# 5. Asetukset

Voit muuttaa uunin asetuksia kauko-ohjaimella. Paina kauko-ohjaimen "OK"-painiketta päästäksesi valikkoon. Käytä “+”- ja “–”-painikkeita selataksesi valikkoa. Palaa takaisin ja poistu painamalla 'ESC'-painiketta. Asetusvalikossa voit säätää asetuksia, vaihtaa kieltä, asettaa valmiustilan ja paljon muuta. Alla on luettelo asetuksista, joita voidaan muuttaa.

## 5.1 Asetusten yleiskatsaus

KÄYTTÄJÄVALIKKO:

- ASETA AJASTUS (säädä kalenteritoimintoa)
- ASETA KELLO (säädä kelloa)
- VALITSE KIELI (vaihda kieli)

VALMIUSTILA (määritä, sammuuko uuni vai siirtyykö se lämpötasolle 1, kun haluttu lämpötila on saavutettu)

SUMMERI (muuta hälytysääniä)

VALIKKONÄYTTÖ (näytön asetusten säätäminen)

ALKUSYÖTTÖ (käynnistä ruuvikuljettimet)

UUNIN TILA (näyttää uunin, ruuvikuljettimien ja puhaltimien tilan)

KÄYTTÄJÄASETUKSET (katso asetukset alla)

TEKNISET ASETUKSET (**HUOMAA**: tämä valikko on varattu vain valtuutetuille huoltokumppaneille. Kaikki valtuuttamattomien henkilöiden tekemät parametrimuutokset johtavat takuun raukeamiseen.)

KÄYTTÄJÄASETUSTEN VALIKKO:

SAVUPUHALTIMEN ASETUS (säädä savupuhallinta eri lämpötasoilla)

RUUVIKULJETTIMEN ASETUS (säädä ruuvikuljettimia eri lämpötasoilla)

KIERTOILMAPUHALTIMEN ASETUS (säädä kiertoilmapuhallinta eri lämpötasoilla)

VALITSE ANTURI (lämpötila-anturin valinta)

# 6. Mahdolliset hälytykset

Jos uunissa on toimintahäiriö, hälytyksen merkkivalo syttyy ja uuni kytkeytyy automaattisesti pois päältä. Käytön aikana voi esiintyä useita virheitä, jotka kuvataan yksityiskohtaisesti alla.

1. **Hälytys 1: SÄHKÖKATKOS**
   Tämä virhe voi johtua sähkökatkoksesta tai uunin virransyötön keskeytyksestä.
   Jos tämä virhe ilmenee, varmista, että uunin virransyöttö palautetaan ja odota, että uuni jäähtyy ennen uudelleenkäynnistystä.
2. **Hälytys 2: SAVULÄMPÖTILA-ANTURI**
   Tämä virhe ilmenee, kun mitataan yli 283 °C:n savulämpötila.
   Savulämpötila-anturi on vaihdettava. Ota tarvittaessa yhteyttä tekniseen tukeen.
3. **Hälytys 3: KUUMA SAVUKAASU**
   Tämä virhe voi johtua seuraavista syistä:
   a. Liian suuri määrä pellettejä.
   b. Viallinen savulämpötila-anturi.
   c. Viallinen kiertoilmapuhallin.

   Jos tämä virhe ilmenee, tarkista savulämpötila-anturin ja kiertoilmapuhaltimen toiminta ja vähennä tarvittaessa pellettien määrää vastaavilla lämpötasoilla. Ota tarvittaessa yhteyttä tekniseen tukeen.
4. **Hälytys 4: PUHALTIMEN VIKA**
   Tämä virhe voi johtua viallisesta tai irronneesta enkooderista tai viallisesta savupuhaltimesta.
   Molemmissa tapauksissa emolevy saa tiedon, että poistopuhallin ei pyöri oikein.
   Ota yhteyttä tekniseen tukeen enkooderin tarkistamiseksi ja tarvittaessa vaihtamiseksi.
5. **Hälytys 5: EI SYTYTYSTÄ**
   Tämä virhe voi ilmetä, jos sytytysvaiheen aikana pelletit eivät riitä tai sytytin on viallinen.

Jos tämä virhe ilmenee, tarkista, onko polttokammiossa pellettejä, ja lisää pellettejä tarvittaessa manuaalisesti. Ota tarvittaessa yhteyttä tekniseen tukeen.

6. **Hälytys 6: EI PUUPELLETTEJÄ**
   Tämä virhe voi johtua seuraavista syistä:

   a. Tyhjä pellettisäiliö.
   b. Tukkeutunut ruuvikuljetin.
   c. Viallinen ruuvikuljettimen moottori.

   Jos tämä virhe ilmenee, tarkista, kulkeutuvatko pelletit polttokammioon, ja ota tarvittaessa yhteyttä tekniseen tukeen.

7. **Hälytys 7: LÄMPÖTURVA**
   Tämä virhe ilmenee, kun turvatermostaatti aktivoituu uunin sisällä vallitsevien korkeiden lämpötilojen vuoksi. Kierrä turvatermostaatin (1) kansi auki, paina neula (2) takaisin ja sulje kansi. Voit käynnistää uunin uudelleen, kun se on jäähtynyt kokonaan.

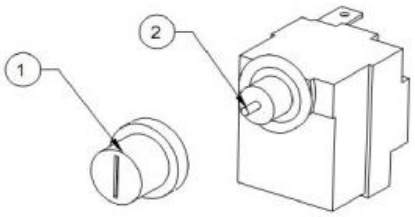


8. **Hälytys 8: EI ALIPAINETTA**
   Tämä virheilmoitus voi johtua seuraavista syistä:

   a. Tulipesä, joka ei ole riittävän tiivis, tai avoin ovi.
   b. Tukkeutunut savuputki tai savupiippu.
   c. Alhainen poistopuhaltimen nopeus.
   d. Huonot sääolosuhteet.

   Jos tämä virhe ilmenee, varmista, että tulipesän ovi on suljettu kunnolla.
   Kutsu valtuutettu teknikko tarkastamaan savuputki ja savupiippu.

9. **Hälytys B: TRIAC COC -VIKA**
   Tämä virhe ilmenee, jos ulkoinen ruuvikuljetin pyörii jatkuvasti (yli 60 sekuntia).
   Ulkoinen vaihdemoottori on vaihdettava ja emolevy tarkistettava. Ota tarvittaessa yhteyttä tekniseen tukeen.

# 7. Puhdistus ja huolto

**Uunin kaikki huolto- ja puhdistustyöt saa suorittaa vain, kun uuni on kylmä ja kytketty irti virransyötöstä.**

## 7.1 Päivittäinen puhdistus

Puhdista polttokammio huolellisesti, jotta sinne ei jää tuhkajäämiä ja osittain palaneita pellettejä. Suosittelemme tyhjentämään tuhka-alustan ja imuroimaan tulipesän sekä luukun (tiivisteiden ympäriltä) päivittäin. Ennen tuhkaimurin käyttöä varmista, ettei tuhkaan ole jäänyt kekäleitä. Aina ennen sytyttämistä tarkista, onko polttokammiossa tuhkaa ja poista palamattomat ja osittain palaneet pelletit.

## 7.2 Viikoittainen puhdistus

Irrota polttokammio ja puhdista ylempi ruuvikuljetin tuhkasta imurilla. Puhdista sähkösytyttimen ilmakanava tuhkasta ja kekäleistä, jotka saattavat peittää polttokammion alla olevan putken vasemmalla puolella olevan reiän, esimerkiksi pienellä suoralla ruuvimeisselillä.

## 7.3 Kuukausittain – tai käytöstä riippuen

Poista vermikuliittikivet tulipesästä kerran kuukaudessa. Avaa takapaneelin ja pohjan tarkistusaukot ja imuroi savuhormi, tuulettimet/savupuhallin. Puhdistuksen jälkeen sulje tarkistusaukot ja asenna vermikuliittilevyt takaisin tulipesään.

Valitse puhdistusvälit sen mukaan, kuinka hyvin pelletit palavat. Mitä paremmin ne palavat, sitä vähemmän jäämiä kerääntyy tulipesään, ilmahormeihin ja savuputkiin.

## 7.4 Vuosihuolto

Valtuutetun Aduro-ammattilaisen on tarkistettava pellettiuuni ensimmäisen vuoden aikana puhdistusta ja säätöä varten. Tämän jälkeen huolto on suoritettava vuosittain edellisen huoltokäynnin jälkeen. Olet itse vastuussa näistä kustannuksista.

Pellettiuunisi näyttää viestin ”End Service”, kun on määräaikaishuollon aika. Huoltoteknikko nollaa viestin, kun huolto on suoritettu.

## 7.5 Muut puhdistus- ja huoltotoimet

**Lasi**

Noki ja pöly voidaan helposti poistaa kostealla liinalla, jonka kastat kylmään tuhkaan ja jolla hankaat nokista lasia. Saatavilla on myös erityisiä puhdistusaineita noen poistamiseksi lasista, esim. Aduro Easy Clean -puhdistussieni. Puhdistussieni ei naarmuta eikä vahingoita lasia, ja sitä voi käyttää useita kertoja. Vettä tai muita puhdistusaineita ei tarvita.

On normaalia huoltoa kiristää lasin kiinnitykset pian uunin asennuksen jälkeen ja tarkistaa, että tiivisteet ovat kunnolla paikoillaan.

**Tiivisteet**

Ajan myötä tiivisteet kuluvat, joten ne on tarkistettava säännöllisesti. Jos ne vuotavat, ne tulee vaihtaa, koska on tärkeää, että uuni on tiivis. Tarkista lisäksi säännöllisesti, että tiivisteet pysyvät paikoillaan, jotta savua ei pääse ulos uunista. Tiivisteet saattavat kestää pidempään, jos niitä ”hieroo” säännöllisesti, jotta ne pysyvät joustavina. Varo kuitenkin vetämästä niitä irti.

**Oven säätäminen**

Oven ja sulkumekanismin säätäminen on välttämätön osa uunin huoltoa, ja voit tehdä sen helposti itse. Jos ovi roikkuu toiselta puolelta, tuntuu jäykältä sulkea tai ei sulkeudu kunnolla, säädä ja kiristä oven ympärillä olevia saranoita ja heloja.

### Savuputki

Savuputken vuosittainen puhdistus on välttämätöntä, koska pöly voi peittää putket – erityisesti vaakasuorat osuudet. Käytä tarkastusluukkuja ja T-liittimiä päästäksesi savuputken kaikkiin osiin.
Varmista, että nuohouksen aikana putkesta irtoava pöly ei pääse poistopuhaltimeen ja saastuta sitä.

Viimeisen käyttökerran jälkeen ennen pidempää käyttämättömyyskautta varmista, että:

- Puhdistat uunin huolellisesti
- Poistat kaikki jäljellä olevat pelletit pellettisäiliöstä
- Tyhjennät ruuvikuljettimen kokonaan puupelleteistä
- Irrotat virtajohdon pistorasiasta

### Pinnan huolto

Uunin pinta säilyy parhaimmillaan, kun se imuroidaan pienellä, pehmeällä suulakkeella tai pyyhitään pölyt pehmeällä, kuivalla liinalla. Älä käytä spriitä tai muita liuottimia, sillä ne poistavat maalin.

Uuni on maalattu lämmönkestävällä maalilla, joka kestää jopa 500 °C:n lämpötilan. Jos uunin pinta naarmuuntuu tai kuluu , sen voi helposti uudistaa käyttämällä tätä maalityyppiä. Maalia on saatavilla metallinhohtoisena mustana osoitteesta adurofire.com/fi-fi/.

**Älä puhdista uunia vedellä. Jos uuni altistuu kosteudelle, pintaan voi muodostua ruostetta.**

### Varaosat ja luvattomat muutokset

Saat käyttää uunissasi vain alkuperäisiä varaosia. Kaikenlaiset luvattomat muutokset uuniin ovat ehdottomasti kiellettyjä, koska uuni ei tällöin enää täytä hyväksyttyjä teknisiä vaatimuksia. Osoitteesta adurofire.com/fi-fi/ voit ostaa alkuperäiset varaosat uuniisi.

## 8. Tarvikkeet

Aduro-uuneihin tarjoamme laajan valikoiman lisävarusteita täydentämään käyttökokemusta: lattialevyjä lasista ja teräksestä, tuhkaimureita, pellettipihtejä, polttopuukoreja pellettisisäkkeillä, savuputkia ja Aduro Easy Clean -puhdistussieniä. Lisätietoja on osoitteessa adurofire.com/fi-fi/collections/lisavarusteet.

# 9. Reklamaatio-oikeus

Reklamaatio-oikeus määräytyy uunin ostomaassa noudatettavan tavaroiden myyntilain mukaan. Päivätty kuitti riittää todisteeksi.

Kaikkien pellettiuunien palamisilma ja ruuvikuljettimien pyörimisnopeus saattavat edellyttää säätöjä toiminnan optimoimiseksi ja tehokkaan, puhtaan palamisen varmistamiseksi. Aduro ja huoltokumppanimme voivat valvoa ja säätää uuniasi Aduro Cloudissa. Tämä edellyttää sitä, että uuni on Wi-Fi-yhteydessä pilvipalveluun. Tämä tapahtuu, kun otat käyttöön Aduro-pellettiuunisovelluksen.

Jos sinulla on vaikeuksia saada uuni verkkoon, syynä voi olla paikallinen Wi-Fi-verkko, reititin tai älypuhelimesi asetukset. Ohjeita Wi-Fi-yhteyden muodostamiseen löydät asiakaspalvelukeskuksestamme.

Takkauunisi on oltava yhdistettynä verkkoon siinä tapauksessa, että haluat tehdä reklamaation palamisesta tai toiminnasta, mutta Aduron vastuulla ei ole yhteyden varmistaminen. Voit tilata huoltokäynnin joltain huoltokumppaniltamme saadaksesi takkauunin verkkoon.

**Reklamaatio-oikeus ei koske seuraavia:**

- Vahingot, jotka johtuvat uunin virheellisestä asennuksesta ja käytöstä, ylikuumenemisesta sekä uunin virheellisestä tai puutteellisesta huollosta (mukaan lukien pakolliset huoltokäynnit) jne.
- Kuluvat huolto-osat (keraaminen lasi, tiivisteet, eristyslevyt, liukukiskot, maalatut pinnat, sähkösytytin, anturit/kytkimet, valurautainen polttokammio, valurautaritilä), jotka ovat alttiita normaalille kulumiselle. Voit ostaa näitä osia osoitteesta adurofire.com/fi-fi.
- Vahingot, jotka johtuvat sähkön ylikuormituksesta, (kondensaatio)vedestä savupiipussa ja sen ympärillä, savupiipun liiallisesta tai liian vähäisestä vedosta ja savupiipun/savuputken/asennuksen puutteellisesta huollosta/puhdistuksesta.
- Ulkoisten tekijöiden uunille aiheuttamat vahingot tai vahingot, jotka uuni on aiheuttanut muille esineille.

Lue lisää osoitteesta adurofire.com/fi-fi/pages/takuu-ja-valitusoikeus.

# 10. Aduro-uunisi hävittäminen

Uunia hävitettäessä metalli, vermikuliitti, keraaminen lasi ja elektroniikka on lajiteltava erikseen. Hävitä tämän jälkeen materiaalit lähimmän kierrätyspisteen määräysten mukaisesti.

# ¡Felicidades por su nueva estufa Aduro!

Para sacar el máximo provecho de su nueva estufa de pellet Aduro, es importante que lea detenidamente estas instrucciones de uso antes de instalarla y ponerla en marcha. Los errores de instalación o de ajuste de la estufa puede afectar al funcionamiento de la estufa.

Para más información visite adurofire.com/es-es.

### Número de producción

En el interior de la puerta que cubre el depósito de pellet encontrará el número de producción y el número de serie (UUID). Esta información va a ser necesaria para tratar posibles posventas y para hacer la puesta en marcha de la estufa

**CÓMO SACAR EL MÁXIMO PROVECHO DE UNA ESTUFA ADURO**

El centro de atención al cliente de Aduro ofrece consejos y trucos para sacar el máximo rendimiento de su nueva estufa Aduro. En esta guía podrá acceder a contenido interesante sobre el uso y mantenimiento de su estufa.




## 1. General

### 1.1 Certificaciones

La estufa cumple con los estándares de calidad EN16510-2-6, CE y Ecodesign que permiten su instalación y uso dentro de Europa. El proceso de fabricación está sometido a controles de calidad externos. Puede descargar el la DoC (Declaration of Conformity) en adurofire.com/es-es/pages/descarga-de-documentos.

### 1.2 Advertencias y precauciones de seguridad

- Recomendamos que la instalación y puesta en marcha la realice técnico autorizado. La instalación tiene que cumplir la normativa local, nacional y europea, así como las instrucciones de instalación detalladas en este manual.
- La combustion de basura o plásticos daña la estufa y la instalación. La quema de estos residuos emite gases nocivos y está prohibido por ley.
- Sólo se puede usar el combustible recomendado por Aduro A/S. Esta prohibido usar líquidos inflamables y bioethanol para encender o avivar el fuego.
- No introducir en la estufa más combustible lo indicado en este manual (ver más abajo).
- Está prohibido usar el aparato con la puerta abierta o con el vidrio roto.
- No usar el aparato como por ejemplo tendedero o soporte.
- No instalar la estufa en dormitorios o cuartos de baño.

- **ADVERTENCIA: Esta estufa funciona solo con pellets, NO USAR OTRO TIPO DE COMBUSTIBLE: la combustión de cualquier otro material puede provocar averías y fallos de funcionamiento del aparato.**
- La puerta del depósito de pellets tiene que permanecer cerrada cuando la estufa esté en funcionamiento.
- Si la estufa no ha conseguido encenderse y salta la alarma, hay que retirar los pellet acumulados en el quemador antes de volver a encender la estufa. También hay que verificar que el quemador esté limpio y colocado correctamente antes de volver a encender la estufa.
- La estufa se debe usar únicamente como se describe en este manual. Cualquier otro uso que no sigua estas indicaciones puede provocar un incendio o accidentes graves.
- Asegurarse de que la alimentación eléctrica corresponda con lo indicado en la placa de datos (230V~/50Hz).
- Este producto no es un juguete. En caso de que haya niños en la sala, la estufa debe estar sin supervisión de un adulto.
- Las personas con capacidades físicas, sensoriales o mentales reducidas, o sin la experiencia y el conocimiento necesarios, solo pueden usar la estufa si hay una persona responsable que vele por la seguridad y controle el buen uso del aparato.
- **Apagar la estufa, desenchufarla y esperar a que esté fría antes de realizar algún mantenimiento en la estufa. No tire del cable al desenchar la estufa.**
- No obstruir las aperturas de entrada de aire y/o la salida de humos
- No manipular la estufa con las manos mojadas. Esta estufa tiene components eléctricos.
- **No usar la estufa si el enchufe o los cables están dañados. El cable o enchufe solo puede ser sustituido por el fabricante o servicio técnico autorizado.**
- No colocar nada sobre el cable y no doblar el cable.
- **IMPORTANTE: No tocar la PUERTA, CRISTAL, MANETAS O El TUBO DE SALIDA DE HUMOS CUANDO LA ESTUFA ESTÁ EN FUNCIONAMIENTO. Estas zonas alcanzan altas temperaturas cuando la estufa está en funcionamiento.**
- Separar los materiales inflamables como muebles, almohadas, frazadas, papeles, vestidos, cortinas y otros a una distancia de 70 cm de la parte delantera y 40 cm a los laterals de la estufa.
- El cable, enchufe y otros componentes deben mantenerse alejados del agua u otros líquidos.
- No usar la estufa en ambientes con polvo o con vapores inflamables (por ejemplo, en un taller o en un garaje).
- La estufa tiene componentes que generan arcos eléctricos o chispas. No debe utilizarse en zonas con riesgo de incendio, explosión, cerca de sustancias químicas o atmósferas una alta humedad relativa.
- No instalar la estufa cerca de bañaderas, duchas, lavabos o piscinas.
- No instalar la estufa debajo de un respiradero.
- No instalar la estufa en el exterior.
- No reparar, desmontar ni modificar la estufa. El aparato no contiene piezas que el usuario pueda reparar.
- El depósito de pellets solo se puede rellenar con pellet certificado que cumpla con los estándares europeos. El pellet debe medir Ø6 mm y tener un largo máximo de 30 mm. Para más información consultar la sección 4.1. Está prohibido usar líquidos inflamables y bioethanol para encender o reavivar los pellets.
- **Conservar los pellets en lugar fresco y seco: si el pellet se almacena en lugares demasiado fríos o húmedos, se reducirá su poder calorífico. Prestar especial atención al almacenamiento y manejo de los sacos de pellet para evitar que se machaquen y se forme demasiado serrín.**

- Cambiar el tipo de pellet puede afectar al rendimiento de la estufa de forma impredecible. Para contrarestar este efecto se puede regular la temperatura de la estufa.
- **Limpiar regularmente el quemador de pellet antes de cada encendido o con cada vez que se recargue de pellet.**
- No encender y apagar de manera intermitente la estufa para evitar dañar los componentes electricos de la estufa.
- No usar combustibles líquidos.
- Usar únicamente las piezas de repuesto suministradas por Aduro A/S.
- La estufa debe transportarse en posición vertical y portegida. Hay que evitar en todo momento golpes que puedan dañar la estructura o los componentes de la estufa.
- La estufa está recubierta con pintura resistente a altas temperaturas. Las primeras veces que se enciende la estufa, la pintura debe cristalizarse y puede desprender un olor desagradable: este olor no es peligroso auque recomendamos mantener la sala ventilada. Cuando la estufa ya se haya encendido varias veces, la pintura habrá acabado el proceso de cristalización y habrá alcanzado su máxima adherencia y características químicas y físicas.
- Para rellenar el depósito de pellets hay que abrir la tapa del depósito y echar los pellets. Se puede rellenar el silo cuando la estufa está en funcionamiento asegurandose no tocar las zonas que están a alta temperatura.
- La estufa se apagará automáticamente cuando el contenedor de pellets y el(los) tornillo(s) se vacíen. Antes de encender la estufa de nuevo, debe cargar de pellets en el sinfín (ver 4.2).
- Recomendamos instalar un detector de humo en la habitación donde está instalada la estufa.
- Recomendamos vaciar de pellets la estufa y limpiarla, si va a estar sin usarse durante 2 semanas. Este es aconsejable sobre todo si la estufa esta instalada en una zona húmeda.
- El mantenimiento anual es obligatorio y crucial para que la estufa siga funcionando correctamente. Ver punto 7.4.
- **ADVERTENCIA: Si la instalación no se realiza según la normativa vigente y hay un corte de corriente eléctrica, puede producir un revoco de humo. En estas situaciones es necesario instalar una SAI.**

Aduro A/S declina toda responsabilidad por los daños causados directa o indirectamente debido al incumplimiento de las indicaciones dadas en este manual. Las indicaciones de este manual deben de respetarse, especialmente en los puntos relacionados con instalación, uso y mantenimiento de la estufa.

El uso indebido del producto será reponsabilidad exclusiva del cliente y se exime a Aduro de cualquier responsabilidad civil y penal. La manipulación de los componentes o el uso de piezas de repuesto no autorizadas puede ser peligroso para el usuario de la estufa y en caso de accidente Aduro queda exenta de cualquier responsabilidad civil o penal.

## 1.3 Datos técnicos

| **Especificaciones técnicas Aduro P5 & P5 Lux** | | |
|---|---|---|
| Potencia | 3,4 kW | 6,8 kW |
| Medidas (AltoxAnchoxProfundo)* | 120 x 50 x 56 cm | |
| Peso | 120 kg | |
| Combustible (medidas) | Pellet (Ø6 mm L≈30 mm) | |
| Salida humos / Entrada de aire externa | Ø80 / Ø50 mm | |
| Tiro | 12±2 PA | |
| Capacidad del contenedor de pellet | 14 kg | |

| | | |
|---|---|---|
| Alimentación | 230V ± 15% | |
| Frecuencia | 50 Hz | |
| Consumo eléctrico en funcionamiento | 37 – 81W | |
| Consumo eléctrico en el encendido | 400 – 460W | |
| Rendimento máximo | >=87% | >87% |
| Consumo nominal de pellet | 0,8 kg | 1,6 kg |
| Consumo mínimo de pellet | 0,8 kg | |
| Emisión CO reducida hasta 13% | 0,02% | 0,02% |
| Temperatura máxima de los humos | 128°C | 176°C |
| Contención de polvo | 20 mg/m$^3$ | 20 mg/m$^3$ |
| Caudal másico | 4,6 g/s | 5,2 g/s |
| Temperatura en funcionamiento | 10 - 60°C | |
| Temperatura de almacenamiento | Max 65°C | |
| El índice de eficiencia energética | 122,8 | |
| La clase de eficiencia energética | A+ (A++ - G) | |
| SEER/eficiencia estacional | 82 % | |
| Temperatura de gases de combustión | 176 | |
| CO mg/m$^3$ | 250 | |
| OGC mg/m$^3$ | 35 | |
| NOx mg/m$^3$ | 100 | |
| Particules solides | 20 | |
| Clase de temperatura de la chimenea | T200 | |
| Capacidad de carga | 120 kg | |
| Tipo de estufa | B | |

*Ver ilustraciones en aduro.es

## 1.4 Componentes básicos de la estufa

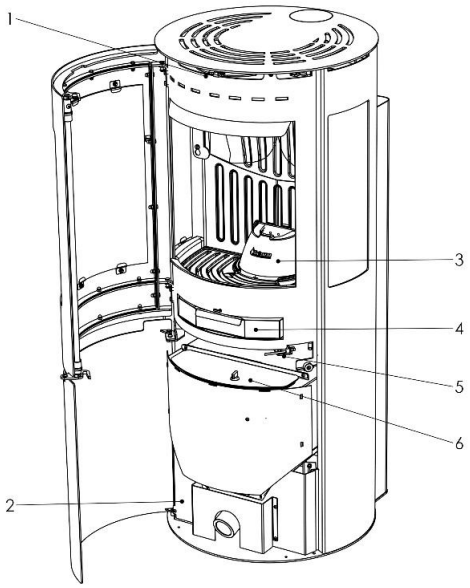


1. Ajuste entrada de aire secundaria
2. Apertura para la placa base
3. Brasero de fundición
4. Cajón cenizas
5. Sensor de puerta
6. Tapa depósito pellets

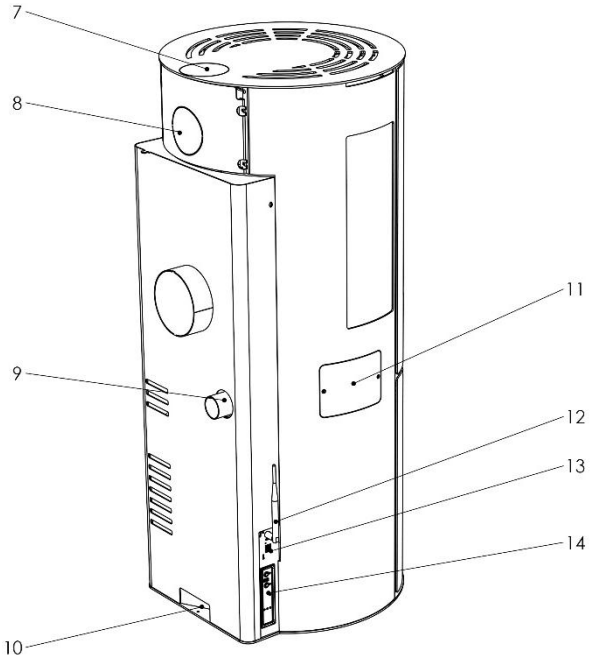


7. Salida de humos superior
8. Salida de humos trasera
9. Entrada de aire externa
10. Enchufe toma eléctrica
11. Trampilla control bugía
12. Antena Wi-Fi
13. Conexión Wi-Fi
14. Teclado

### 1.5 Transporte

La estufa debe transportarse en posición vertical. Una vez en su destino, se puede retirar el embalaje y desecharse siguiendo la normativa de residuos vigente.

## 2. Instalación de la estufa

Su estufa de pellets debe ser instalada obligatoriamente por un técnico certificado RITE. Le recomendamos que consulte con un técnico antes de comenzar la instalación. Su distribuidor le puede asesorar sobre la instalación. Es imprescindible que su instalación cumpla con la normativa y regulaciones locales, nacionales y europeas. Recuerde, es su responsabilidad que la instalación de su estufa cumpla con la normativa. Las estufas Aduro deben ser instaladas por un técnico certificado y tienen que cumplir con la normativa local y nacional.

APLICA SOLO A INSTALACIONES EN REINO UNIDO: Para cumplir con las normativas del Reino Unido, es necesario instalar un detector de CO certificado en la misma habitación que la estufa.

### 2.1 Colocación de la estufa y distancias de seguridad

Si la estufa está instalada cerca de materiales inflamables hay que respetar las distancias de seguridad. Consultar tabla y dibujos a continuación. El cristal frontal y los laterales pueden radiar calor por lo que hay que mantener las distancias de seguridad a materiales inflamables.

| Distancias mínimas a materiales inflamables (mm) | Aduro P5 | Aduro P5 Lux |
|---|---|---|
| Distancia hasta el techo ($D_C$) | 750 | 750 |
| Distancia por la parte trasera ($D_R$) | 100 | 100 |
| Distancia a los laterales ($D_S$) | 400 | 400 |
| Distancia a materiales combustibles adyacentes ($D_P$) | 700 | 700 |

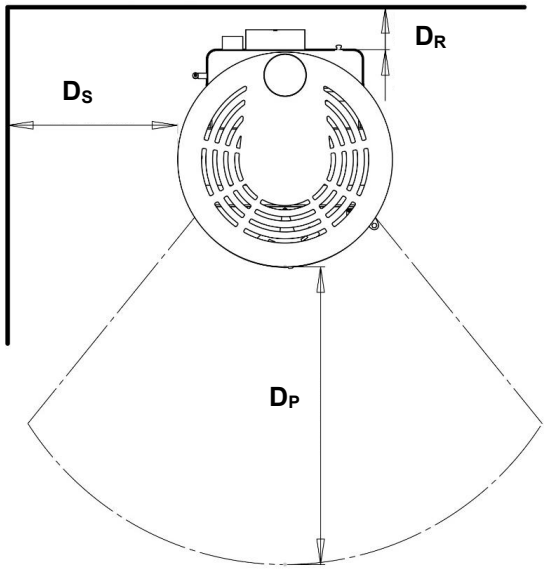


Hay que dejar 10 cm de distancia a la pared y 40 cm a los laterales para facilitar el acceso en caso de asistencia técnica y para aportar más aire para la combustion. La instalación tiene que estar preparada para desmontar la chimenea y girar la estufa durante el mantenimiento anual o en caso de inspección.

En caso de instalar la estufa sobre un suelo inflamable, habrá que colocar la estufa sobre una plancha de suelo no inflamable.  Esta plancha de suelo debe cubrir como mínimo 30 cm por delate de la estufa y 15 cm a cada lado. Estas medidas se toman a partir de la cámara de combustion.

**La estufa tiene que estar instalada sobre un suelo con suficiente capacidad de carga. Si la construcción existente no cumple esta prerrogativa, hay que tomar medidas adecuadas para solucionarlo, como por ejemplo, usar placas de distribución de carga.**

## 2.2 Salida de humos y chimenea

El tiro de la chimenea es uno de los puntos principales para garantizar que la estufa funcione correctamente:

- La estufa tiene una salida de humos redonda de Ø80mm y dispone de una junta para conectar con el tubo de la chimenea.
- Se debe acceder facilmente a los tubos para poder deshollinar todo el tramos de la chimenea, incluidos los codos. Los codos en T y las aperturas de inspección deben estar accesibles para asegurar que todo el tramo de la chimenea se puede limpiar fácilmente.

- Hay que usar tubos de conexion telescópicos para conectar la estufa a la chimenea.
- La junta de conexion debe realizarse con silicona térmica (1.000°C). Se puede usar codo para conectar a la salida de humos, pero el codo nunca podrá ser de más de 45° con respecto al panel trasero de la estufa. No oprimir los tubos.
- Hay que usar chimenea aislada en toda la instalación. El tubo aislado permite mantener la temperatura del humo y garantizar un tiro, evita la condensación y reduce la emission de partículas que se pegan en el interior de la chimenea.
- Puede usar chimenea de tubo simple por el tramo que va por dentro de la habitación donde está instalada la estufa. Máximo de tramo simple permitido 200 cm.
- La chimenea debe ser impermeable y evitar los codos en la medida de lo posible.
- Sólo se pueden usar tubos con marcado CE y conformes a la norma EN1443.
- Para conseguir una combustión óptima es necesario garantizar un tiro de chimenea de entre 10-14 Pascales (Pa). Esta medida se tiene que tomar en la salida de humos superior de la estufa.

No se puede usar tubos flexibles en ningún caso.

**Ejemplos de instalación:**

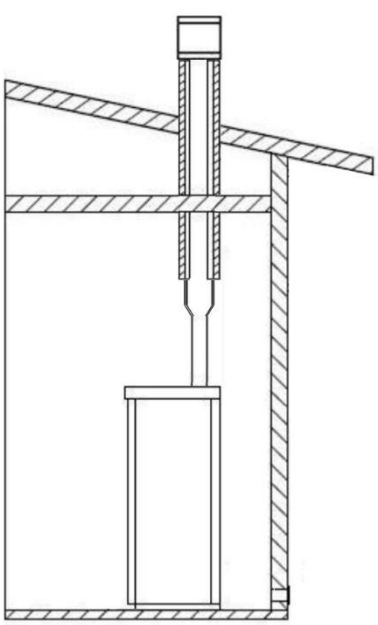

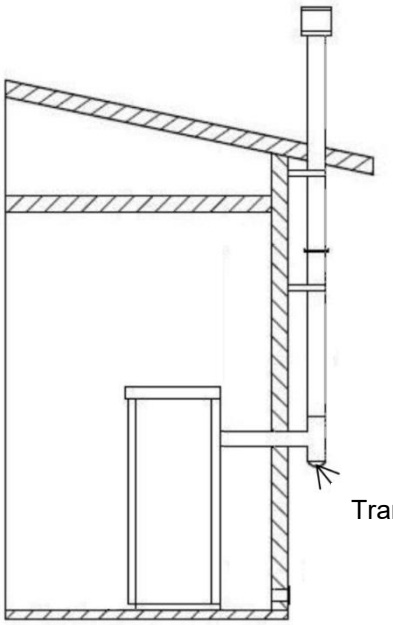

Trampilla de inspección

| Datos para calcular la chimenea | |
|---|---|
| **Datos** | **Aduro P5 & P5 Lux** |
| Temperatura dei gas di scarico | 218 |
| Tiro de la chimenea durante la prueba [mbar]/[Pa] | 0,12/12 |
| Fluido de masa del humo [g/s] | 5,5 |

## 2.3 El tiro de la chimenea

Los gases incrementan su volumen durante la combustion. Por tanto la densidad del humo es menor que la del aire frío de alrededor.

Esta diferencia entre la temperatura entre los gases de la chimenea y el aire exterior produce el tiro necesario para la combustión.

El tiro debe ser mayor que la resistencia producida por el humo para poder evacuar todos los humos y gases por la chimenea. En ocasiones, las condiciones metereológicas afectan al tiro, en concreto, la lluvia, niebla, nieve y viento generan bajas presiones que afectan al tiro.

Puede encontrar más información en adurofire.com/es-es.

Si hay exceso de tiro aumentará la temperature de la combustion y reducirá el rendimiento de la estufa. Debido al aumento de óxigeno y el consecuente aumento de temperatura, la cámara de combustion sufrirá daños. Un tiro excesivo también puede hacer vibrar el ventidalor de evacuación de humos.

Si hay un tiro insuficiente la combustión será menos eficiente y reducirá significativamente la temperatura de la estufa, habrá revoco de humo, la estufa reducirá su rendimiento y la mala combustión producirá más hollín que se pegará en el interior de la chimenea.

## 2.4 Entrada de aire externa

Para asegurar una combustión eficiente, la estufa necesita un aporte de aire constante. Las viviendas modernas suelen tener un mejor aislamiento, por lo que hay que asegurarse que la estufa tiene el aporte de aire suficiente para funcionar. La cantidad de aire necesaria para la combustion suele rondar los 25 m3/h. Esta estufa permite conectar una entrada de aire directamente a la cámara de combustión. Ver ejemplos de entrada de aire externa más abajo.

**Ejemplos de entrada de aire externa:**

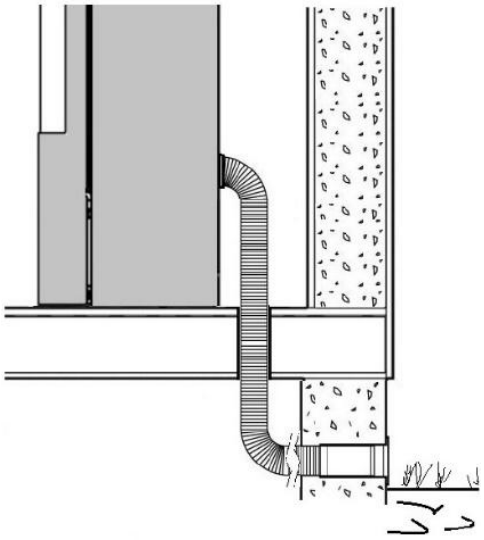

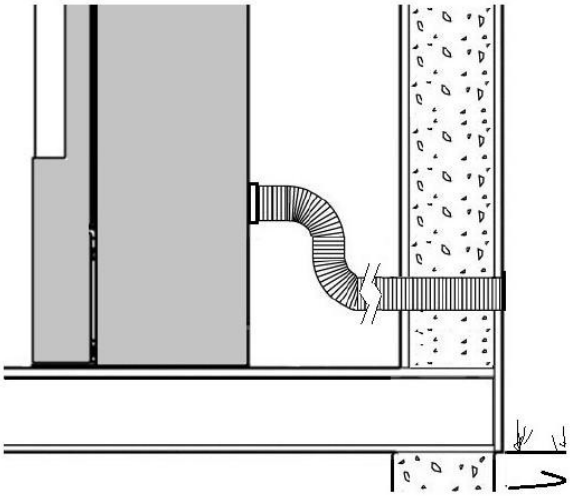

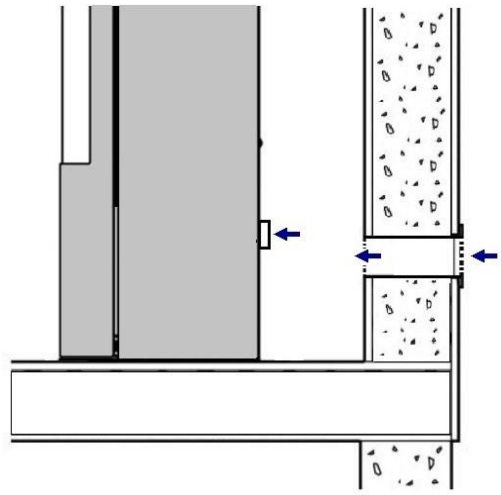

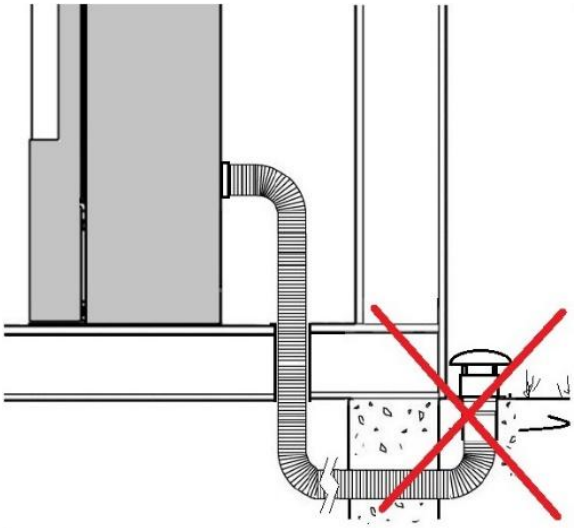

Si hay algún con el funcionamiento de la chimenea, hay que resolverlo antes de instalar la estufa.

Al conectar la estufa a la chimenea, hay que asegurarse que todos los tubos están sellados y que no hay posiblidad de que el humo y los gases salgán por las juntas.

# 3. Funcionamiento de la estufa

La estufa se puede controlar de tres maneras:

1. Usando el panel de control de la estufa.
2. Con el control remoto.
3. A través de la App Aduro Pellet Stove.

Antes de encender la estufa hay que confirmar que está conectada a una chimenea y está enchufada. Recomendamos usar el mando a distancia para el primer encendido y la configuración de la estufa.

## 3.1 Panel de control

La estufa dispone de un teclado para utilizar la estufa manualmente. El panel de control está ubicado en el lateral de la estufa y se puede usar para controlar las funciones básicas de la estufa.



1: BOTÓN ON/OFF. Hay que mantener presionado el botón para encender o apagar la estufa.



2: BOTÓN DE NIVEL DE POTENCIA. Pulsar el botón para aumentar/ reducir la potencia.

## 3.2 Control remoto

El mando a distancia muestra información básica sobre el funcionamiento de la estufa. El mando a distancia tiene 5 botones con distintos ajustes (ver ilustración).




Ajuste temperatura ambiente, cambiar menú.

Nivel potencia, cambio menu

Volver, exit

Confirma, menu

ON/OFF, exit

### 3.2.1 Conectar la estufa con el control remoto

El control remoto ya viene de fábrica conectado con la estufa. Si el control remoto no está contectado con la estufa, hay que seguir estos pasos:

1. Comprobar que la estufa está bien enchufada y que hay corriente eléctrica.
2. En el control remoto hay que pulsar los botones “OK” y “ON/OFF” hasta que aparezca en el menú “id radio”.
3. Una vez seleccionado presione el botón “–“. En la pantalla debe aparecer la palabra "NUEVO".
4. Pulsar el botón "OK" y seleccionar el número de canal deseado (botones + y –).
5. Pulsar los botones 1 y 2 del panel de control de emergencia hasta que todos los LED comiencen a parpadear.
6. Después hay que presionar el botón "OK" en el control remoto para confirmar el emparejamiento.

### 3.2.2 Control de temperatura

Con el mando a distancia, se puede ajustar la temperatura ambiente de la habitación y/o la potencia con la que debe encenderse la estufa.

Hay que pulsar el botón “+” para seleccionar la temperatura de la habitación. Los botones “+” y “–” permiten aumentar o disminuir la temperatura. Para encender la estufa hay que mantener pulsado el botón “ON/OFF”. Después, hay que pulsar “–” para seleccionar el nivel de temperatura. Cuanto mayor sea el nivel de temperatura, más rápido se alcanzará la temperatura deseada. Una vez alcanzada la temperatura indicada, la estufa regulará automáticamente la potencia para mantener constante la temperatura ambiente.

Cuando la estufa está programada en modo temperatura, va a medir la temperatura del salón con un sensor situado en la parte inferior trasera de la estufa. El control remoto también tiene un sensor de temperatura que puede usarse como referencia más fiable. Para activar el sensor de temperature del control remoto hay que pulsar OK -> USER SETTINGS -> CHOOSE PROBE -> ON BOARD (sensor de la estufa) / REMOTE (sensor del control remoto).

Si desea utilizar la estufa a un nivel de calor fijo sin control de temperatura, ajuste la temperatura, por ejemplo, 10° por encima de la temperatura ambiente, y luego ajuste la estufa al nivel de calor deseado.

## 3.3 Aduro Pellet Stove App

La App Aduro Pellet Stove es gratuita y puede descargarse en App Store y Google Play. Nuestra App funciona con iOS 9 en adelante y versiones Android 4.1 en adelante. Buscar en la App Store este icono:

Los desarrolladores de teléfonos y aparatos electrónicos implementan constantemente nuevas mejoras que requieren actualizaciones y nuevos desarrollos de las Apps. Las actualizaciones de la App están incluidas gratuitamente durante los 5 años posteriores a la fecha/año de producción.

### 3.3.1 Configuración de la App

1. La aplicación Aduro Pellet Stove está disponible en Google Play (Android) y en la App Store (Apple)
2. Hay que seguir las instrucciones para conectar la estufa a la Wi-Fi de la casa. Más información en nuestra web aduro fire.com/es-es.
3. Si hay problemas para conectar la estufa a Internet, puede deberse a la red Wi-Fi de la casa, al router o a los ajustes del teléfono. No es responsabilidad de Aduro asegurar la conexión de la estufa. Algunos puntos de venta ofrecen la posibilidad de conectar la estufa a la Wi-Fi.

### 3.3.2 Utilidades de la App

La App tiene varias utilidades: nivel de ccalor, temperatura ambiente deseada y calendario.

Pulsar el boton del engranaje (ver foto 1). Después hay que escoger en qué modo debe funcionar la estufa (nivel de calor o temperatura ambiente deseada). Para programar el calendario hay que usar el control remoto.

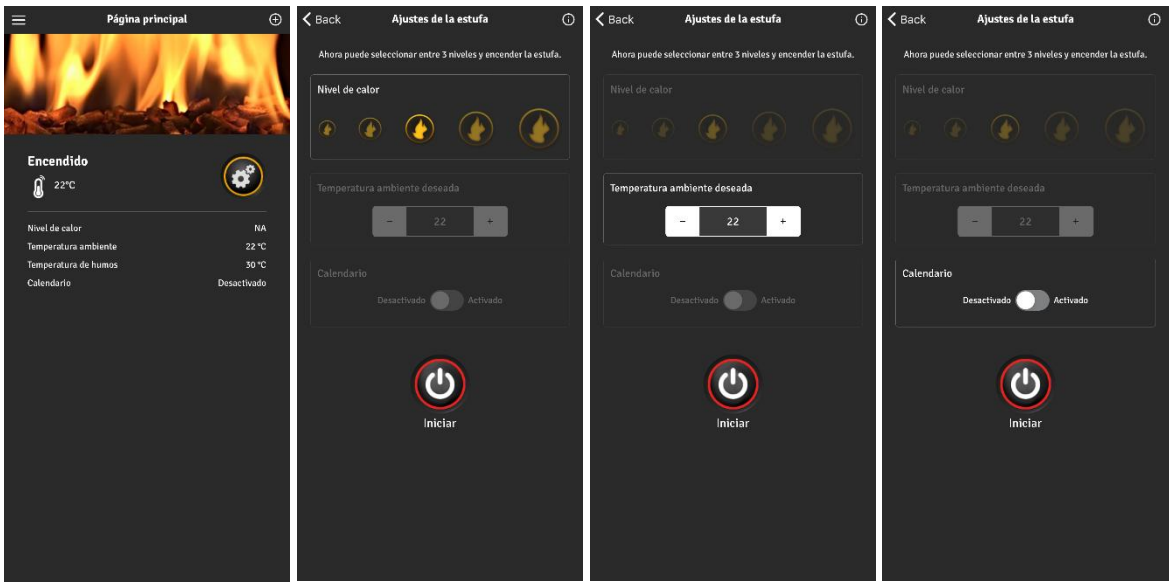

## 3.4 Registre su estufa en la Wappsto Cloud Aduro

Recomendamos registrar la estufa en nuestra cloud https://wappsto.com/ cuando conecte la estufa a la wifi de la casa. Las estufas conectadas a la cloud tienen acceso directo a todos los registros de la estufa. En la cloud se pueden consultar los datos de la combustión, la temperatura, el consumo de pelles y el número de igniciones. La cloud también permite ajustar los parámetros de la estufa y revisar las posibles alarmas.

Las estufas que están registradas en la cloud también pueden ser monitorizadas por el servicio técnico en caso de posventa. También sirven para avisar cuando hay que hacer un mantenimiento.

# 4. Encendido de la estufa

## 4.1 Pellet de leña

Use únicamente pellet de Ø6 mm con una longitud máxima de 30 mm. Sólo puede usarse pellet Clase 1 según criterio ISO 17225-2 (DIN plus o EN plus 14961-2 A1 o PEFC/ 04-31-0220 u ONORM M7135). Recomendamos usar pellets que se rompa con facilidad, y con tonalidades claras. Los pellets con tonalidades oscuras suelen ser más duros y producen ruido durante en el sinfin, reducen la eficiencia energética y requieren realizar más limpiezas. La humedad del pellet nunca debe superar el 10% de su peso y el residuo de cenizas debe ser inferior al 1% del peso.

Hay que almacenar los pellets en un lugar seco. Los pellets húmedos pueden reducir su poder calorífico un 50%. El pellet húmedo puede provocar óxido en la estufa con el paso del tiempo.

## 4.2 Primera recarga de pellet

Después de llenar el contenedor de pellets por primera vez hay que cargar el sinfín tambien con pellets. Primero hay que retirar el brasero para ver la salida de pellet por el sinfin superior. Después, hay que cerrar la puerta para que el sensor active el acceso al menú CARGA INICIAL en el control remoto. Posteriormente, hay que presionar "+" durante 6 minutos para iniciar la recarga de los sinfines. Presionar PARAR CARGA INICIAL cuando el pellet empiece a aflorar por salidad del sinfin superior. En ocasiones, puede ser necesario realizar la CARGA INICIAL un par de veces (10-12 minutos).

Si el depósito de pellet se vacia durante el funcionamiento, aparecerá la ALARMA 6 en la pantalla (consulte los mensajes de errores) y será necesario volver a realizar la CARGA INICIAL.

## 4.3 Encender y apagar la estufa

**Hay que retirar el pellet no quemados y acumulados en el brasero antes de encender la estufa. Es necesario verificar que el brasero está limpio y colocado correctamente antes de encender la estufa.**

La estufa se puede encender y apagar con el mando a distancia, la aplicación o el panel de control. Para encender y apagar la estufa con el mando a distancia o el panel de control de la estufa hay que mantener pulsado el botón “ON/OFF”.

Para encender la estufa a se puede usar la aplicación o el botón de "encendido/apagado" en el control remoto o panel de control.

Cuando la temperatura de humos alcance 80°C, la estufa cambiará a modo “en funcionamiento” (Work). Esto se puede ver en la aplicación y en el mando a distancia.

Se puede apagar la estufa con la aplicación o manteniendo presionado el botón "Encendido/Apagado" Cuando la estufa se apague aparecerá LIMPIEZA FINAL en el control remoto o en el panel de control.

La alimentación de pellet se detendrá inmediatamente y aumentará el aporte de aire a la cámara de combustión para limpiar el brasero. El proceso de limpieza dura entre 10 y 20 minutos.

# 5. Ajustes

Se puede usar el mando a distancia para cambiar los ajustes de la estufa. Para acceder al menú, hay que pulsar el botón “OK” en el mando. Los botones “+” y “–” permiten navegar por el menú. Con el botón “ESC” se retroceder y salir dentro del menú. El menú de ajustes permite modificar la configuración, cambiar el idioma, configurar el modo de espera, entre otras opciones. A continuación, se muestra una lista de los ajustes que se pueden cambiar.

## 5.1 Menu

MENU USUARIO:

AJUSTE TEMPORIZADOR (ajustar programación calendario)

AJUSTE RELOJ (ajustar reloj)

SELECCION IDIOMA

MODO PAUSA (ajustar si la estufa debe apagarse o pasar a potencia 1 cuando alcance la temperature deseada)

MODO BIBRACIÓN (sonido y alarma)

PANTALLA MENU (pantalla ajustes)

CARTA INICIAL (va a arrancar los sinfines)

ESTADO ESTUFA (Muestra el estado de la estufa, los sinfines y ventiladores)

AJUSTES USUARIO (Ver los parámetros a continuación)

AJUSTES TÉCNICOS (**ATENCIÓN**: Este menú está reservado únicamente para los técnicos autorizados. Cualquier cambio en los parámetros realizado por personas no autorizadas provocará la pérdida automática de la garantía.)

MENU USUARIO AJUSTES:

AJUSTES VENTILADOR HUMO (ajustes ventilador humos en las distintas potencias)

AJUSTES SINFIN (adjustes sinfin en las distintas potencias)

AJUSTES VENTILADOR CONVECCIÓN (adjustes del ventilador de convección en las distintas potencias)

SELECCIONAR SENSOR (seleccionar sensor temperatura)

# 7. Mensajes de errores

Cuando hay un error, salta una alarma LED y la estufa se va a apagar automáticamente. El panel de control va a mostrar el tipo de alarma. A continuación describimos los errores más comunes.

1. **Alarma 1: BLACK OUT**
   Este error indica que hay un corte o interrupción en el suministro eléctrico.
   Para corregir el error, hay que restablecer la fuente de alimentación eléctrica y esperar a que la estufa se enfríe antes de reiniciarla de nuevo.

2. **Alarma 2: PROBE EXHAUST**
   Este error indica que la temperatura de humos es superior a 283°.
   El sensor de temperatura de humos debe reemplazarse. Contactar al servicio técnico en caso necesario.

3. **Alarma 3: HOT EXHAUST**
   Esta alarma puede saltar debido a alguna de estas razones:

   a. Excesiva cantidad de pellet.
   b. Fallo en sensor de temperatura de humos.
   c. Fallo en el ventilador de convección.

   Para corregir el error, hay que confirmar si están funcionando bien el sensor de temperatura de humos y el ventilador de convección. También hay que reducir el aporte de pellet en los distintos niveles de potencia. Contactar al servicio técnico en caso necesario.

4. **Alarma 4: FAN FAILURE**
   Esta alarma puede saltar debido a un error o desconexión del ventilador extractor o del codificador. En ambos casos, la placa base recibe la información de que ventilador extractor no está funcionando correctamente. Contactar a servicio técnico para revisar el codificador y cambiarlo en caso necesario.

5. **Alarma 5: NO LIGHTING**
   Esta alarma puede saltar debido a un aporte insuficiente de pellets durante el proceso de encendido o un fallo en la bujía de encendido.
   Para corregir el error, hay que comprobar si hay pellets en el brasero y recargar pellets manualmente en caso necesario. Contactar al servicio técnico en caso de necesitar más asistencia.

6. **Alarma 6: NO PELLET**
   Esta alarma puede saltar debido a alguna de estas razones:

   a. El depósito de pellet está vacio.
   b. El sinfin está bloqueado.
   c. El motor del sinfin no funciona.

   Para corregir el error, hay que comprobar si el pellet llega al brasero y contactar al servicio técnico en caso necesario.

7. **Alarma 7: THERMAL SAFETY**
   Esta alarma salta cuando el termostato de seguridad se activa al detectar una temperatura demasiado alta en el interior de la estufa. Desatornillar la tapa del termostato de seguridad (1), empujar hacia atrás la aguja (2) y cerrar de nuevo la tapa. La estufa puede encenderse de nuevo cuando se haya enfriado completamente.

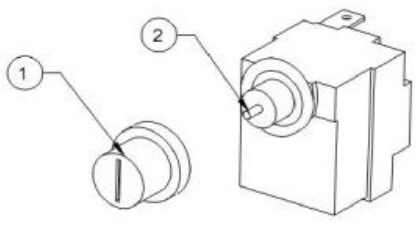

8. **Alarma 8: NO DEPRESSURE**
   Esta alarma puede saltar debido a alguna de estas razones:

   a. La cámara de combustión no está lo suficientemente sellada o la puerta está abierta.
   b. La chimenea está obstruida.
   c. El ventilador extractor está a poca potencia.
   d. Condiciones atmosféricas adversas.

   Para corregir el error, hay que comprobar que la puerta de la cámara de combustión está correctamente cerrada. Consultar a un técnico autorizado para revisar la instalación.

9. **Alarma B: TRIAC COC FAILURE**
   Esta alama salta cuando el sinfin gira sin cesar (durante mas de 60 segundos).
   El motor del sinfin externo debe cambiar reemplazarse y revisar la placa base. En caso necesario, contactar con el servicio técnico.

# 8. Limpieza y mantenimiento



**Toda limpieza o mantenimiento de la estufa debe realizarse cuando la estufa está fría y desconectada.**

## 7.1 Limpieza diaria

Hay que limpiar bien el brasero de cenizas y pellets parcialmente quemados. Recomendamos vaciar la bandeja de cenizas y aspirar a diario la cámara de combustión y la puerta (alrededor de las juntas). Antes de usar una aspiradora de cenizas, hay que asegurarse de que no haya brasas. Antes de encender la estufa, hay que revisar el brasero y retirar las cenizas y residuos de pellets.

## 7.2 Limpieza semanal

Retirar el quemador y aspirar la salida del sinfin. También hay que limpiar las cenizas el orificio de aire que conecta con la bugía de encendido. Este orificio está a la izquierda del tubo, debajo del quemador. Este orificio se puede limpiar, por ejemplo, con un destornillador pequeño y recto.

## 7.3 Mensual o dependiendo del uso

Todos los meses, hay que retirar las placas de vermiculita en la cámara de combustión. Abrir las trampillas de inspección en la pared trasera y la parte inferior. Limpiar la salida de humos y aspirar los ventiladores/extractor de humos. Tras la limpieza, hay que cerrar las trampillas y colocar las placas de vermiculita.Los intervalos de limpieza dependán de la cantidad de uso y del tipo de combustión. Cuanto mejor sea la combustión, menos residuos se depositarán en los canales de aire y los conductos de humos.

## 7.4 Mantenimiento anual

El primer mantenimiento anual de la estufa de pellets es obligatorio y debe realizarlo un técnico certificado por Aduro. Posteriormente, el mantenimiento debe realizarse anualmente. El mantenimiento debe ser abonado directamente al técnico.

La estufa de pellets muestra el mensaje «End Service» cuando hay que realizar el mantenimiento. El técnico borrará esta alarma una vez que se haya realizado el mantenimiento.

## 7.5 Otra limpieza y mantenimiento

**Cristales**

El hollín y el polvo se pueden limpiar fácilmente usando un trapo humedecido impregnado de cenizas. Hay que asegurarse que el trapo no está demasiado húmedo y la humedad no entra en contacto con las juntas o el metal. La major forma de limpiar los cristales en seco es usando las esponjas de limpieza Aduro Easy Clean. Estas esponjas de limpieza no rayan el cristal y pueden usarse varias veces.

Durante la instalación es recomendable asegurarse que los soportes del cristal están ajustados y que las juntas están bien colocadas.

**Juntas**

Hay que verificar regularmente si las juntas de cristal y de la puerta están colocadas correctamente. Con el tiempo, las juntas se desgastarán y, por lo tanto, deben revisarse periódicamente. En caso de fugas, las juntas deben cambiarse para qué la estufa continúe cerrando correctamente. Las juntas pueden durar más tiempo si se "pellizcan" regularmente para mantenerlas flexibles. En este caso, hay que tener cuidado de no sacar las juntas.

**Ajuste de la puerta**

El ajuste de la puerta y el mecanismo de cierre forma parte del mantenimiento de la estufa. Es un procedimiento sencillo que el propio cliente puede hacer fácilmente. Si la puerta está torcida o si no cierra correctamente, basta con ajustar las bisagras de la puerta.

**Chimenea**

La limpieza anual de la chimenea es necesaria para quitar los residuos pegados en el interior de la chimenea. Esta limpieza es especialmente necesaria en los tramos horizontales de la chimenea. Hay que usar las trampillas de inspección y las T para poder acceder a todos los tramos de la chimenea.
Hay que asegurarse que el polvo del deshollinado no llega al ventilador de evacuación.

Si la estufa va a estar un largo tiempo sin utilizarse, hay que realizar los siguientes pasos:

- Limpiar la estufa
- Vaciar el depósito de pellets
- Vaciar de pellet los sinfines
- Desenchufar la estufa

**Mantenimiento de la superficie**

La estufa se mantiene fácilmente si se aspira o cepilla limpia con un cepillo suave o que le quite el polvo con un paño seco. No utilice productos abrasivos ni otros disolventes, ya que eliminarían la pintura.

La estufa está pintada con una pintura resistente al calor que puede soportar temperaturas de hasta 500 grados. Si la superficie de la estufa se raya o desgasta, se puede renovar fácilmente con este tipo de pintura. La pintura está disponible en negro metalizado en adurofire.com/es-es.



**No limpie la estufa con agua. La estufa se óxida si entra en contacto con la humedad.**

**Piezas de repuestos y modificaciones no autorizadas**

Sólo está permitido utilizar piezas de repuesto originales en la estufa. Cualquier modificación de la estufa está totalmente prohibida, ya que la estufa la estufa dejaría de cumplir con la regulación y normativa vigente. Las piezas de repuesto de la estufa están disponibles en nuestra tienda online adurofire.com/es-es.

# 8. Accesorios

Las estufas Aduro disponen de una amplia gama de accesorios para completar la experiencia: planchas de vidrio o acero, aspirador de cenizas, pinzas para el brasero, cestas de leña e inserts para pellet y esponjas de limpieza en seco Aduro Easy Clean. Para obtener más información, visite www.aduro.es/accesorios.

# 9. Garantía

Sus derechos como consumidor se aplican en el país en el que compró la estufa. La fecha de compra se justifica con el ticket o factura. Más información en adurofire.com/es-es/pages/garantia-y-reclamaciones.

Todas las estufas de pellet deben ajustar el aporte de aire y de pellets para optimizar su funcionamiento y obtener una combustión limpia y eficiente. El servicio técnico de Aduro puede monitorizar y ajustar su estufa híbrida a través de la Aduro Cloud. Para ofrecer este servicio es necesario que la estufa esté conectada a la Wi Fi de la casa. La conexión de la estufa a la wifi de la casa se realiza a través de la App Aduro Pellet Stove.

A veces puede no se consiga conectar la estufa a internet. En este caso hay que revisar la red Wi Fi, el router o la configuración del móvil con el que está haciendo la instalación. En nuestro Centro de Atención al Cliente hay una guía para conectar la estufa a la wifi de la casa.

Es necesario que la estufa esté conectada a internet para poder ofrecer asistencia técnica remota. No es responsabilidad de Aduro asegurar la conexión la WiFi de la casa. Nuestros instaladores certificados asesoran y realizan la conexión de la estufa a la WiFi de la casa.

**Casos no cubiertos por la garantía:**

- Los daños causados por una instalación incorrecta, un mal uso, un sobrecalentamiento o falta de mantenimiento, entre otras (incluye las visitas de servicio obligatorias).
- Piezas de repuesto (cristales, juntas, vermiculite, carriles, pintura, bujía de encendido, sensores, quemador de pellet, interruptores y rejilla de fundición) Estas piezas de deterioran con el uso y su cambio forma parte del mantenimiento habitual del equipo. Puede adquirir todas las piezas de repuesto en adurofire.com/es-es.
- Daños causados por una sobretensión eléctrica, la condensación dentro o fuera de la chimenea, los problemas de tiro y la falta de mantenimiento o limpieza de la chimenea.
- Los daños causados en la estufa por causas externas o los daños que la estufa cause en otros objetos.

Más información en adurofire.com/es-es/pages/garantia-y-reclamaciones.

## 10. ¿Cómo deshacerse de su estufa Aduro?

Antes de tirar una estufa de leña hay que separar el metal, la vermiculita y el vidrio cerámico. Cada material debe depositarse su contenedor correspondiente dentro de un centro de rec iclaje o punto limpio.

Con respecto al embalaje, los posibles residuos de plástico, envases de metal y briks deben desecharse en el contenedor amarillo:




Los restos del esqueleto de madera pueden reutilizarse para el primer encendido de la estufa.

# Grazie per aver scelto una stufa Aduro!

Per ottenere il massimo beneficio dall'utilizzo della stufa è necessario leggere e conoscere il manuale di uso e manutenzione del prodotto prima di effettuare l'installazione della stufa Aduro Pellet. Errori di installazione o di utilizzo possono comportare malfunzionamenti e guasti alla stufa.

Per ulteriori informazioni, visitare il sito adurofire.com/it-it.

### Numero di produzione

Nella parte inferiore all'interno dello sportello potrete trovare il numero di produzione e il numero di serie (UUID). Per interventi in garanzia e l'utilizzo di tutte le sue funzionalità, è importante che siate in grado di fornire queste informazioni.

**COME TRARRE IL MEGLIO DALLA VOSTRA STUFA A PELLET**

Nella pagina web del nostro servizio clienti Aduro Customer Service troverai suggerimenti e trucchi su come avere successo con la tua nuova stufa a pellet Aduro. Qui avrai accesso diretto a contenuti interessanti sulla manutenzione della tua stufa e informazioni relative al supporto.




# 1. Informazioni generali

## 1.1 Omologazioni

La stufa è costruita in accordo con gli standard EN16510-2-6, CE ed Ecodesign ed è pertanto approvata per la sua installazione ed utilizzo in Europa. Il processo produttivo è inoltre soggetto ad un controllo di qualità esterno. La DoC (Declaration of Conformity) è disponibile sul sito adurofire.com/it-it/pages/scarica.

## 1.2 Informazioni di sicurezza

- L'installazione ed il collegamento alla canna fumaria devono essere eseguite da un partner di assistenza autorizzato nel rispetto della normativa locale, delle norme nazionali ed europee e delle istruzioni di installazione allegate.
- La combustione di materiale di scarto, in particolar modo materiale plastico, danneggia la stufa e la canna fumaria. Inoltre è vietato dalla legge sulle emissioni di sostanze nocive.
- Utilizzare solo combustibili raccomandati da Aduro A/S. Non utilizzare liquidi accendifuoco o bioetanolo per accendere il fuoco/pellet.
- Non introdurre nella stufa un quantitativo di pellet maggiore di quanto raccomandato (guardare di seguito).

- Non utilizzare la stufa lasciando la porta aperta o in caso di vetro danneggiato.
- Non utilizzare la stufa per asciugare oggetti di alcun tipo. Non poggiare alcun tipo di oggetto sulla stufa.
- Non installare la stufa in sala da bagno.
- **ATTENZIONE! Questa stufa funziona unicamente con pellet; NON UTILIZZARE ALTRI COMBUSTIBILI: ogni altro combustibile causerà danni e malfunzionamenti del prodotto.**
- Il coperchio del serbatoio pellet deve sempre essere chiuso mentre la stufa è in funzione.
- Pellet accumulato e non bruciato all'interno del braciere dopo un'accensione fallita o un allarme, deve essere rimosso prima di una nuova accensione. Verificare pulizia e corretto posizionamento del braciere prima di una nuova accensione.
- Utilizzare la stufa solo come descritto in questo manuale. Qualsiasi altro utilizzo può causare incendi o incidenti alle cose e persone.
- Assicurarsi che la presa di corrente corrisponda ai valori indicati sull'etichetta della stufa (230V~/50Hz).
- L'utilizzo della stufa è vietato a persone di età inferiore a 15 anni. I bambini non devono giocare con la stufa. I bambini non devono eseguire alcuna operazione sulla stufa senza la supervisione di un adulto.
- Persone con capacità fisiche, sensoriali o mentali ridotte possono utilizzare la stufa sotto supervisione o dopo aver ricevuto le istruzioni di sicurezza necessarie al corretto funzionamento della stessa ed averne compreso i possibili rischi.
- Non lasciare bambini incustoditi. La stufa non è un giocattolo.
- **Prima di eseguire qualsiasi operazione di manutenzione è neccessario spegnere la stufa, disconnetterla dalla rete elettrica ed attenderne il completo raffreddamento. Disconnettere la corrente tirando la presa e non il cavo.**
- Non bloccare le prese di aria comburente e lo scarico fumi.
- Non toccare la stufa con mani bagnate finchè la questa è connessa alla rete elettrica.
- **Non utilizzare la stufa in presenza di cavi o prese danneggiate. In caso di danneggiamento del cavo di alimentazione, farlo sostituire solo da personale tecnico autorizzato.**
- Non posizionare oggetti sul cavo e non piegarlo.
- **ATTENZIONE! NON TOCCARE LA PORTA, IL VETRO, LE MANIGLIE O IL CANALE DA FUMO DURANTE L'UTILIZZO, senza aver prima indossato adeguati dispositivi di protezione a causa della possibile elevata temperature sviluppata.**
- Materiali infiammabili, come mobili, cuscini, coperte, carta, abiti, tende, ecc. devono essere mantenuti ad una distanza minima di 70 cm dalla parte frontale e 40 cm dai lati della stufa.
- Non immergere, in acqua o altri liquidi, il cavo, la presa di corrente o qualsiasi altro componente della stufa.
- Non utilizzare la stufa in ambienti polverosi o in presenza di vapori infiammabili (per esempio in laboratori o garage).
- La stufa è dotata di componenti che possono generare archi elettrici e scintille. Non utilizzare la stufa in ambienti a rischio di incendi od esplosioni a causa di elevata concentrazione di sostanze chimiche o elevato livello di umidità.
- Non utilizzare la stufa in prossimità di vasche da bagno, docce, bacini, lavandini o piscine.
- Non installare la stufa sotto condotti di ventilazione.
- Non installare la stufa all'aperto.
- Non tentare di riparare, smontare o modificare la stufa. I componenti della stufa non possono essere riparati dagli utenti.
- Utilizzare solo pellet di legno conforme alle norme europee di dimensioni Ø6 mm con una lunghezza massima di 30 mm. Vedere la sezione 4.1. Non utilizzare liquidi accendifuoco per accendere il fuoco/pellet.

- **Riporre il pellet in ambiente fresco e secco: la conservazione del pellet in un luogo umido o troppo freddo può ridurre il rendimento della stufa. Maneggiare con cautela i sacchetti di pellet per prevenire la formazione di polveri.**
- L'utilizzo di pellet sempre diverso può comportare, a volte in maniera quasi impercettibile, un cambiamento dell'efficienza della stufa. Questo cambiamento può essere parzialmente controbilanciato aumentando o diminuendo la potenza della stufa di un livello.
- **Pulire regolarmente il braciere dopo ogni accensione o ricarica del pellet.**
- Non accendere e spegnere di continuo la stufa per evitarne il danneggiamento dei componenti elettrici ed elettronici.
- Non utilizzare combustibili liquidi.
- Utilizzare esclusivamente ricambi originali forniti da Aduro A/S.
- Evitare ogni spostamento che potrebbe causare danni alla struttura ed alle componenti interne.
- La stufa è rivestita con vernice termoresistente. Quando si utilizza la stufa per le prime volte si possono sprigionare odori sgradevoli dovuti alla polimerizzazione della vernice: ciò non è in alcun modo pericoloso ed in tal caso è sufficiente aerare i locali. Dopo i primi cicli di riscaldamento, la vernice raggiungerà la sua massima adesione e tutte le sue caratteristiche chimico fisiche.
- Per ricaricare il serbatoio, sollevarne semplicemente il coperchio e versare il pellet. È possibile eseguire questa operazione anche durante il funzionamento. Prestare attenzione a non toccare parti calde.
- Quando il serbatoio del pellet e la/e coclea/e si svuotano completamente, la stufa si spegne automaticamente. Alla successiva accensione è necessario caricare il pellet nella coclea (punto 4.2).
- Si raccomanda di installare un rilevatore di fumo in prossimità della stufa.
- In caso di non utilizzo per un periodo superiore alle 2 settimane, soprattutto in presenza di elevata umidità, si raccomanda di lasciar bruciare tutto il pellet presente e pulire la stufa.
- La manutenzione ordinaria annuale è obbligatoria e fondamentale per il corretto funzionamento e la sicurezza della stufa. Vedere sezione 8.4.
- **ATTENZIONE! Se la stufa non è installata correttamente, interruzioni di corrente possono causare fuoruscite di fumo. In circostanze particolari, sarà necessario installare un gruppo di continuità.**

Aduro A/S declina ogni responsabilità per qualsiasi danno causato, direttamente od indirettamente, a persone, animali e oggetti dovuto alla non osservanza delle raccomandazioni riportate in questo manuale, riguardanti specialmente l'installazione, l'uso e la manutenzione della stufa.

Ogni responsabilità per un improprio uso del prodotto è interamente a carico dell'utilizzatore ed il produttore si solleva da ogni imputazione in sede civile o penale. La manomissione o l'utilizzo di parti di ricambio non originali può essere pericoloso per l'operatore ed il produttore si solleva da ogni responsabilità in sede civile o penale.

## 1.3 Dati tecnici

| **Dati tecnici Aduro P5 & P5 Lux** | | |
|---|---|---|
| Potenza nominale | 3,4 kW | 6,8 kW |
| Dimensioni (AxLxP)* | 120 x 50 x 56 cm | |
| Peso | 120 kg | |
| Combustibile (dimensioni) | Pellet di legna (Ø6 mm L≈30 mm) | |
| Uscita fumi / Ingresso aria comburente | Ø80 / Ø50 mm | |
| Tiraggio | 12±2 PA | |

| | | |
|---|---|---|
| Capacità serbatoio pellet | 14 kg | |
| Voltaggio | 230V ± 15% | |
| Frequenza | 50 Hz | |
| Assorbimento elettrico in uso | 37 – 81W | |
| Assorbimento elettrico in accensione | 400 – 460W | |
| Efficienza massima | >=87% | >87% |
| Consumo nominale di pellet | 0,8 kg | 1,6 kg |
| Consumo minimo di pellet | 0,8 kg | |
| Emissioni CO al 13% | 0,02% | 0,02% |
| Temperatura massima fumi | 128°C | 176°C |
| Polveri | 20 mg/m$^3$ | 20 mg/m$^3$ |
| Flusso di gas di scarico | 4,6 g/s | 5,2 g/s |
| Temperatura di esercizio | 10 - 60°C | |
| Temperatura di stoccaggio | Max 65°C | |
| Indice di efficienza energetica (EEI) | 122,8 | |
| Classe di efficienza energetica | A+ (A++ - G) | |
| SEER/efficienza stagionale | 82 % | |
| Temperatura gas di scarico | 176 | |
| CO mg/m$^3$ | 250 | |
| OGC mg/m$^3$ | 35 | |
| NOx mg/m$^3$ | 100 | |
| Particolato solido | 20 | |
| Classe temperatura canna fumaria | T200 | |
| Capacità di carico | 120 kg | |
| Tipo di stufa | B | |

*Vedere le illustrazioni su aduro.it

## 1.4 Caratteristiche di base della stufa

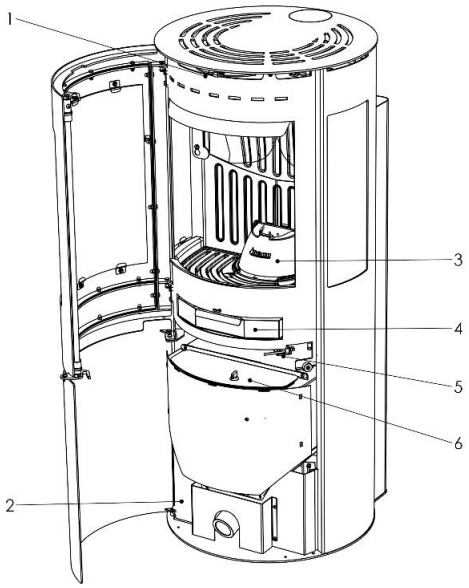


1. Regolazione aria secondaria
2. Vano scheda elettronica
3. Braciere in ghisa
4. Portacenere
5. Interruttore porta
6. Coperchio serbatoio

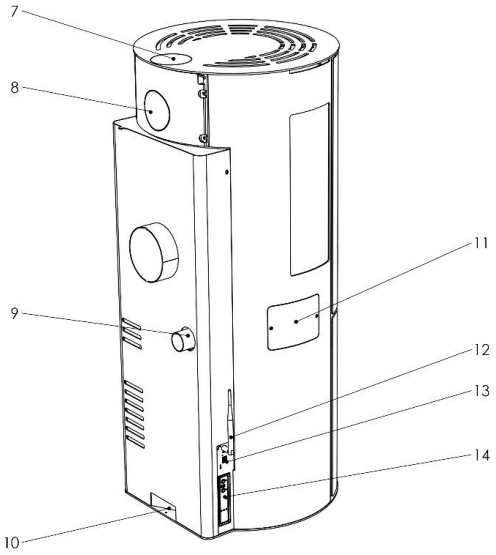


7. Uscita fumi superiore
8. Uscita fumi posteriore
9. Ingresso aria comburente
10. Presa corrente
11. Vano candeletta
12. Antenna Wi-Fi
13. Connettore Wi-Fi
14. Display

### 1.5 Trasporto

Durante il trasporto a casa si raccomanda di mantenere la stufa in posizione verticale. Il materiale di imballaggio deve essere smaltito secondo le leggi locali vigenti in materia di rifiuti.

## 2. Installazione della stufa

L'utilizzatore finale è responsabile dell'installazione del prodotto che deve essere eseguita ad opera di personale qualificato ed in osservanza delle leggi e degli standard locali ed Europei. Il tuo rivenditore può anche fornire consigli sull'installazione. Ricorda, è tua responsabilità che le leggi in vigore siano rispettate.

**Prima dell'accensione della stufa è fondamentale la verifica degli standard di tiraggio e la pulizia della canna fumaria ad opera di uno spazzacamino.**

### 2.1 Posizione della stufa e requisiti di distanza di sicurezza

Se la stufa è posizionata vicino a materiale combustibile, vanno osservate specifiche distanze minime. Vedere tabella ed illustrazioni in basso. Si noti che il calore radiante proveniente dal vetro anteriore e laterale può causare l'incendio di materiali infiammabili.

| Distanza minima dal materiale infiammabile (mm) | Aduro P5 | Aduro P5 Lux |
|---|---|---|
| Distanza dal soffitto ($D_C$) | 750 | 750 |
| Distanza dal retro ($D_R$) | 100 | 100 |
| Distanza dai lati ($D_S$) | 400 | 400 |
| Distanza da materiali infiammabili adiacenti ($D_P$) | 700 | 700 |

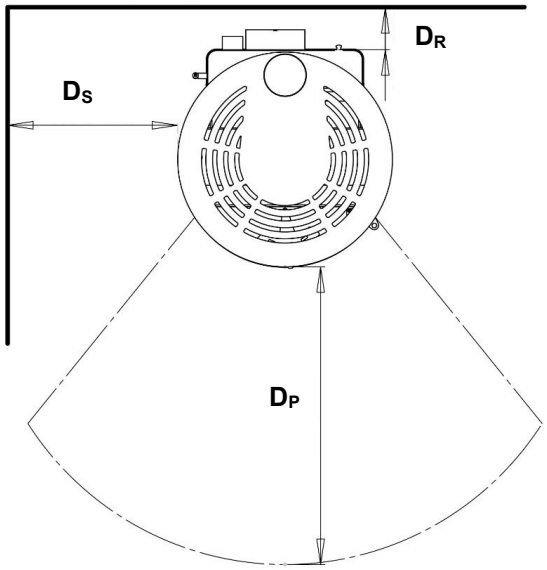


Per garantire un facile accesso e sufficiente aria per la combustione, è importante lasciare uno spazio non inferiore agli 10 cm tra il retro della stufa ed il muro dietro di essa e 40 cm ai lati. Sarà inoltre necessario smontare il raccordo della canna fumaria e ruotare la stufa durante l'ispezione annuale e le operazioni di manutenzione.

Se la stuva viene posizionata su un materiale infiammabile come ad esempio un pavimento in legno o un tappeto, è necessario utilizzare una base non infiammabile. La base dovrà estendersi di almeno 30 cm dalla parte frontale e di 15 cm dai lati della stufa a partire dall'apertura della camera di combustione.

**La stufa deve essere installata su un pavimento con capacità di carico sufficiente. Se la struttura esistente non soddisfa questo requisito, sarà necessario adottare misure adeguate (come ad esempio, il posizionamento di una piastra di distribuzione del carico).**

## 2.2 Canna fumaria e canale da fumo

La canna fumaria è una delle componenti fondamentali per garantire il corretto funzionamento della stufa.

- L'uscita fumi è costituita da una sezione circolare Ø80mm ed un giunto di connessione al canale da fumo.
- Tratti lineari e curvi devono essere di facile pulizia. Si dovranno utilizzare raccordi a T e pannelli di ispezione per consentire la pulizia di ogni tratto.

- Sigillare le parti connesse al canale da fumo con silicone ad alta temperatura (1000°C). Se il tratto esistente non dovesse essere perpendicolare allo scarico fumi della stufa, è possibile utilizzare un gomito con massima inclinazione di 45° rispetto all'asse verticale. Non strozzare.
- La canna fumaria deve essere isolate per tutta la sua lunghezza. Grazie all'isolamento la temperature dei fumi rimarrà abbastanza elevata per ottimizzare il tiraggio, prevenire condensa e la formazione di materiale incombusto all'interno della sue pareti.
- Il canale da fumo non isolato può avere una lunghezza massima di 200 cm.
- La canna fumaria deve avere un andamento il più lineare possibile e resistere alle intemperie.
- La canna fumaria deve essere marchiata CE secondo la norma EN1443.
- La combustione ottimale si ottiene con un tiraggio costante di 10-14 Pascal (Pa) misurato nella tubazione al di sopra della stufa.

Non utilizzare elementi flessibili in metallo.

**Esempi:**

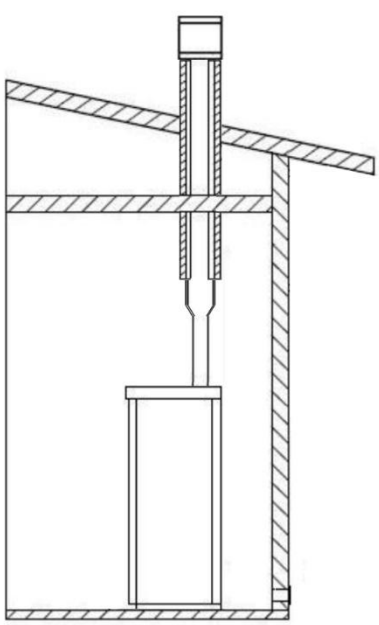

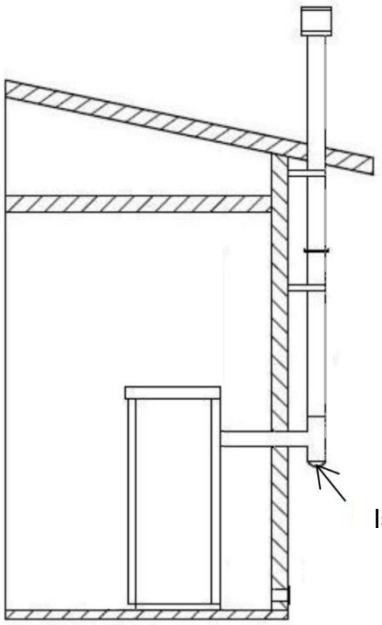


| Dati per il calcolo del camino | |
|---|---|
| **Dati** | **Aduro P5 & P5 Lux** |
| Temperatura media dei gas a temperatura ambiente | 218 |
| Tiraggio del camino alla potenza di prova [mbar]/[Pa] | 0,12/12 |
| Flusso di gas di scarico [g/s] | 5,5 |

## 2.3 Tiraggio

La combustione genera un riscaldamente dei fumi con un conseguente incremento del loro volume. La loro densità è pertanto più bassa rispetto a quella dell'aria fredda circostante.

Questa differenza tra la temperatura all'interno ed all'esterno del camino, genera il tiraggio della canna fumaria.

Il tiraggio deve avere una forza maggiore della resistenza della circolazione dei fumi, così che tutti i fumi generati durante la combustione all'interno della stufa vengano spinti verso l'alto attraverso canale da fumo e canna fumaria. Le condizioni meteorologiche come pioggia, nebbia, neve e vento possono influenzare il funzionamento della canna fumaria creando una pressione negativa.

Ulteriori informazioni su adurofire.com/it-it.

Un tiraggio eccessivo genera un aumento della temperatura di combustione ed una conseguente perdita di efficienza. Al tempo stesso un'elevata temperatura di combustione causata da un eccesso di ossigeno, usura la camera di combustione prima del tempo. Una canna fumaria troppo alta potrebbe accentuare le vibrazioni dell'estrattore fumi.

Al contrario, un tiraggio insufficiente peggiora la combustione riducendo la temperature dei fumi, creando perdite di fumo in ambiente, perdita di efficienza e contribuendo ed incrementando la formazione di creosoto nella canna fumaria.

## 2.4 Ingresso aria comburente esterna

Per assicurare una combustione pulita ed efficiente è necessario fornire una costante quantità di aria comburente. Questo può rappresentare un problema in moderne abitazioni ad alta efficienza energetica. La quantità necessaria di aria comburente è pari a 25 m3/h. Questa stufa può essere collegata per il prelievo dell'aria comburente direttamente dall'esterno dell'ambiente di installazione tramite la presa posta sul retro. Di seguito alcuni esempi raffiguranti il prelievo di aria dall'esterno.

**Esempio di prelievo aria esterna:**

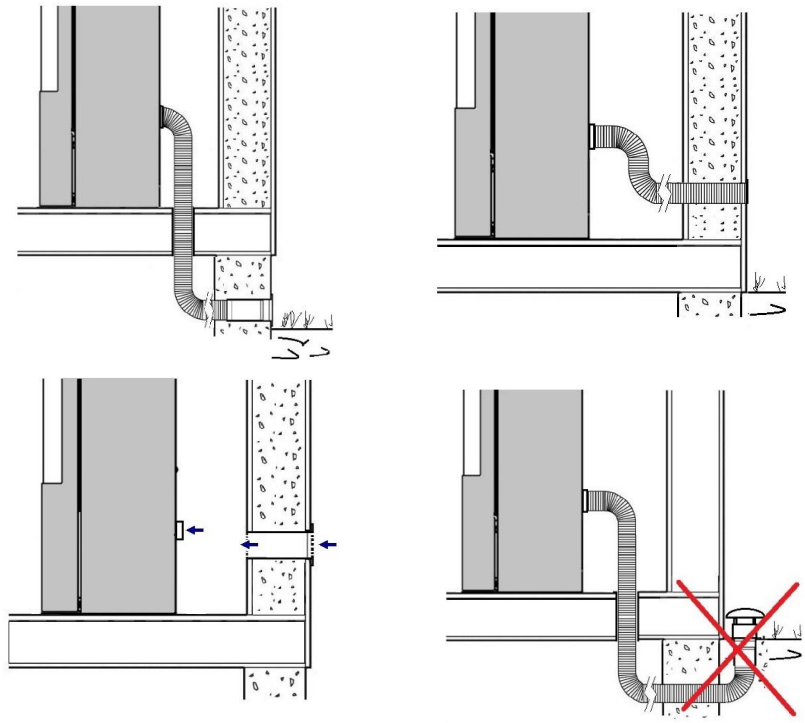

Ogni problema riguardante la canna fumaria deve essere risolto prima dell'installazione della stufa.

Tutte le parti connesse dall'uscita fumi e l'innesto della canna fumaria devono essere sigillate accuratamente per evitare ogni perdita in ambiente.

# 3. Utilizzare la stufa

È possibile utilizzare la stufa secondo tre modalità:

1. Dal pannello di controllo della stufa.
2. Tramite il telecomando.
3. A mezzo della app Aduro Pellet Stove.

Assicurarsi che la stufa sia collegata a una fonte di alimentazione e alla canna fumaria. Si consiglia di utilizzare il telecomando per l'avvio e la configurazione iniziale della stufa.

## 3.1 Pannello comandi

La stufa è dotata di una pulsantiera display con la quale è possibile azionare manualmente la stufa. Il pannello comandi si trova sul fianco della stufa e serve per controllarne le funzioni base.




1: PULSANTE ON/OFF. Tenere premuto il pulsante e la stufa si accenderà/spegnerà.




2: PULSANTE CAMBIO POTENZA. Premere il pulsante per aumentare/diminuire il livello di potenza.

## 3.2 Telecomando

Il telecomando mostra le informazioni di base sul funzionamento della stufa e dispone di 5 pulsanti per varie impostazioni (vedi illustrazione sotto).






Impostazione temperatura ambiente, cambio menu



Regolare la potenza, cambiare menu



Indietro, uscita




Conferma, menu



ON/OFF, uscita

### 3.2.1 Abbinare la stufa al telecomando

Il telecomando è già abbinato alla stufa alla consegna. Se il telecomando non si collega automaticamente alla stufa, utilizzare la seguente guida:

1. Assicurati che la tua stufa sia collegata alla corrente.
2. Sul telecomando, premere i pulsanti “OK” e “ON/OFF” fino a visualizzare il menu ID radio.
3. A questo punto premere il pulsante “–“. Sullo schermo appare la parola "NUOVO".
4. Premere il pulsante "OK" e selezionare il numero del canale desiderato pulsanti (+ e –).
5. Premere i pulsanti 1 e 2 del pannello di controllo sulla stufa fino a quando tutti i led iniziano a lampeggiare.
6. A questo punto premere il pulsante "OK" sul telecomando per confermare l'abbinamento.

### 3.2.2 Controllo della temperatura

Sul telecomando è possibile definire la temperatura ambiente desiderata e/o il livello di calore a cui la stufa deve avviarsi.

Premere il pulsante "+" per selezionare la temperatura ambiente e utilizzare i pulsanti "+" e "–" per aumentare o diminuire la temperatura. Quindi tenere premuto il pulsante "ON/OFF" per accendere la stufa. Ora, utilizzare il pulsante "–" per selezionare il livello di potenza. Più alto è il livello, più velocemente verrà raggiunta la temperatura desiderata. Una volta raggiunta la temperatura, la stufa regolerà automaticamente la potenza per mantenere la temperatura scelta.

Quando la stufa è in funzione nel mantenere la temperatura ambiente, utilizza automaticamente il sensore di temperatura posto nella parte bassa sul retro della stessa. Il telecomando contiene un secondo sensore di temperatura che può essere utilizzato in alternativa. L'utilizzo del sensore nel telecomando permette di rilevare la temperatura ambiente in un punto più lontano dalla stufa fornendo così una lettura più precisa. Questo sensore si attiva tramite telecomando scegliendo OK → IMPOSTAZIONI UTENTE → SCEGLI SONDA → A BORDO (su stufa) / REMOTO (su telecomando).

Se si desidera far funzionare la stufa a un livello fisso di potenza senza controllo della temperatura, impostare la temperatura ad esempio a 10° in più rispetto alla temperatura ambiente e quindi impostare la stufa al livello di potenza desiderato.

## 3.3 Aduro Pellet Stove App

La app Aduro Pellet Stove è scaricabile gratuitamente dall’App Store o da Google Play. La nostra App è compatibile con iOS 9 e successivi ed Android 4.1 e successivi. Cerca questa icona nel tuo app store:



Gli ammodernamenti della telefonia mobile e dell'elettronica offrono continuamente nuove opportunità e richiedono costanti aggiornamenti e sviluppo dell'app. Quando acquisti una stufa ibrida Aduro, gli aggiornamenti di app e controlli sono inclusi per 5 anni a partire dall'anno/data di produzione.

### 3.3.1 Configurazione della app

1. Scaricare la app Aduro Pellet Stove app da Google Play (Android) o App Store (Apple).

2. Segui le istruzioni per stabilire la connessione Wi-Fi sul nostro Centro Assistenza Clienti.

Se riscontri problemi con la messa in linea della stufa, potrebbe essere dovuto alla tua rete Wi-Fi locale, al tuo router o alla configurazione del telefono. Non è responsabilità di Aduro garantire la connessione. Alcuni dei nostri rivenditori offrono il servizio per collegare la stufa al Wi-Fi.

### 3.3.2 Le funzioni dell'app

La app offre una serie di modalità di accensione: livello di potenza, temperatura ambiente desiderata e timer settimanale.

Premere l'icona dell'ingranaggio (vedere immagine 1 sotto) per scegliere la funzione che la stufa deve utilizzare. L'impostazione del calendario si esegue sul telecomando.

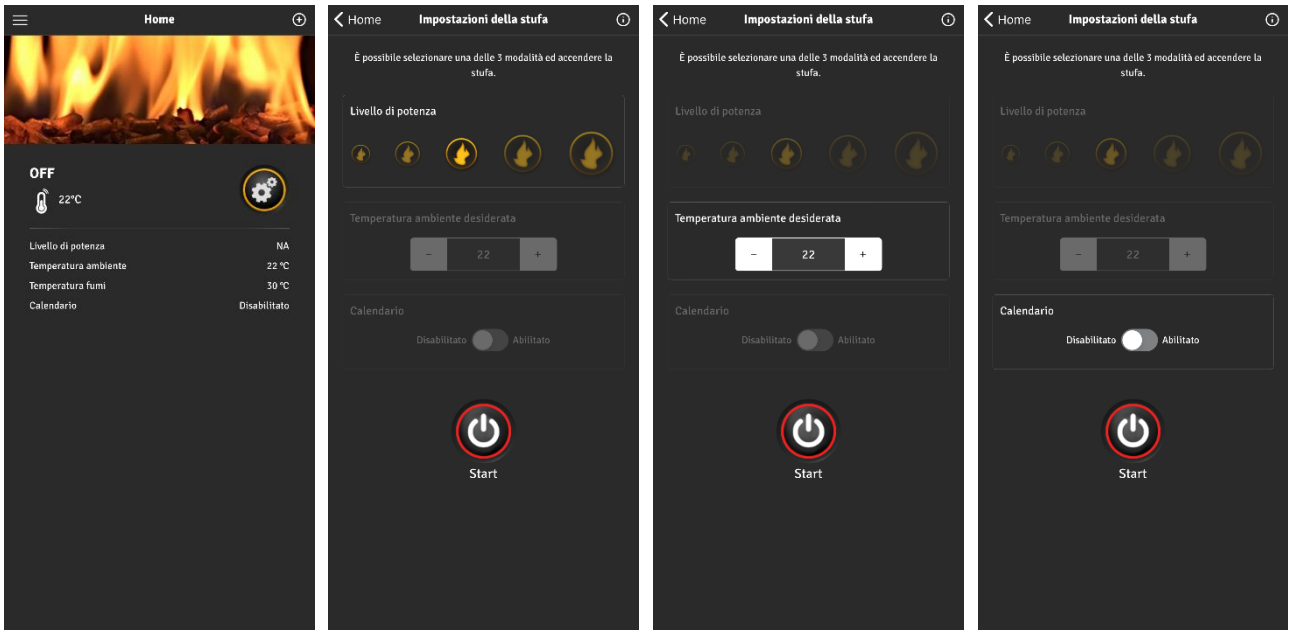


## 3.4 Registrate la vostra stufa sul Wappsto Cloud Aduro

Ti consigliamo di registrare la tua stufa sul nostro cloud https://wappsto.com/ non appena la stufa sarà connessa al router Wi-Fi domestico. Quando registri la stufa su Aduro Wappsto Cloud, avrai accesso diretto ai dati e alle impostazioni. Puoi trovare informazioni e statistiche su combustione, temperatura, consumo pellet e tempi di accensione. Puoi anche vedere e regolare le impostazioni della stufa e controllare eventuali allarmi.

Registrare la tua stufa su Aduro Cloud è utile anche per noi e per il personale tecnico nel caso in cui riscontri problemi con la stufa o per quanto riguarda le visite di servizio obbligatorie.

# 4. Accendere il fuoco nella stufa a pellet

## 4.1 Pellet di legno

Si consiglia di utilizzare solo pellet di Ø6 mm con una lunghezza massima di 30 mm conforme agli standard certificati di classe 1 secondo ISO 17225-2 (DIN plus o EN plus 14961-2 A1 o PEFC / 04-31-0220 o ONORM M7135). Si consiglia di utilizzare pellet di legno morbidi di buona qualità e pellet chiari anziché pellet scuri, poiché i pellet scuri possono avere un impatto negativo sul livello di rumore, sull'efficienza energetica e sugli intervalli di pulizia della stufa. L'umidità non deve superare il 10% del peso, mentre il contenuto di ceneri deve essere inferiore all'1% del peso.

Il pellet utilizzato dovrà essere conservato all'asciutto. L'umidità può ridurre la potenza della stufa fino al 50%. Pellet umido può causare la formazione di ruggine nel tempo.

## 4.2 Carico iniziale di pellet

Dopo aver riempito per la prima volta il serbatoio del pellet, è necessario riempire le coclee. Sposta il braciere in modo da poter vedere la parte superiore della coclea interna. Chiudere la porta in modo che il sensore si attivi, utilizzare il menu CARICO INIZIALE sul telecomando e premere "+" per avviare le coclee per 6 minuti. Premere STOP CARICO INIZIALE quando i primi pellets sono visibili nella parte superiore della coclea. Alla prima esecuzione, potrebbe essere necessario eseguire CARICO INIZIALE un paio di volte (10-12 minuti).

Ogni volta che il serbatoio del pellet si svuota durante il funzionamento, sul display del telecomando e nell'app verrà visualizzato ALLARME 6 (vedere anche paragrafo 6). Il pannello di controllo della stufa si illuminerà di rosso in caso di allarme. Potrebbe essere necessario eseguire nuovamente il CARICO INIZIALE.

## 4.3 Accendere e spegnere la stufa

**I pellet accumulati e incombusti nel braciere in ghisa devono essere rimossi prima di accendere la stufa. Verificare che il “cono” in ghisa sia pulito e posizionato correttamente prima dell'accensione.**

È possibile accendere e spegnere la stufa tramite il telecomando, l'app e il pannello di controllo. Sul telecomando e sul pannello di controllo della stufa, tenere premuto il pulsante "ON/OFF" per accendere e spegnere la stufa.

Non appena i fumi avranno raggiunto una temperatura di 80°C, lo stato attuale passerà a LAVORO. Questo può essere visto nell'app e sul telecomando.

Spegnere la stufa tramite l'app oppure premere e tenere premuto il tasto “ON/OFF” del telecomando o del pannello comandi fino a quando lo stato passerà a PULIZIA FINALE.

Il carico del pellet si arresterà immediatamente mentre per pulire il braciere più aria circolerà all’interno della camera di combustione. Questo processo richiederà 10-20 minuti.

# 5. Impostazioni

È possibile utilizzare il telecomando per modificare le impostazioni della stufa. Premere il tasto "OK" sul telecomando per accedere al menu. Utilizzare i tasti "+" e "–" per navigare nel menu. Premere il tasto "ESC" per tornare indietro e uscire. Nel menu delle impostazioni, è possibile regolare le impostazioni, cambiare la lingua, impostare la modalità standby e così via. Di seguito è riportato un elenco delle impostazioni che possono essere modificate.

## 5.1 Panoramica del menu

MENU UTENTE:

SET CRONO (regola la funzione calendario)

SET OROLOGIO (regola l'orario)

SCEGLI LINGUA

MODO STAND-BY (consente alla stufa di spegnersi o passare a livello di potenza 1 al raggiungimento della temperatura desiderata)

MODO CICALINO (suono in caso di allarme)

MENU DISPLAY (impostazioni display)

CARICO INIZIALE (accensione di entrambe le coclee)

STATO STUFA (mostra lo stato della stufa, coclee e ventole)

TARATURE UTENTE (guardare le impostazioni sotto)

TARATURE TECNICO (**NOTA BENE**: questo menu è riservato esclusivamente ai centri di assistenza autorizzati. Qualsiasi modifica ai parametri apportata da persone non autorizzate comporterà la perdita della garanzia).

IMPOSTAZIONI MENU UTENTE:

CORREZIONE FUMI (regola l'estrattore nelle differenti potenze)

CORREZIONE PELLET (regola le coclee nelle differenti potenze)

CORREZIONE VENT (regola la ventola ambiente nelle differenti potenze)

SCEGLI SONDA (scelta della sonda temperatura – a bordo macchina o telecomando)

# 6. Possibili allarmi

In caso di errori, il LED di allarme si accenderà e la stufa si spegnerà automaticamente. L'allarme corrispondente verrà mostrato sul display del comando remoto. Descriveremo più in basso nel dettaglio, i possibili errori che potrebbero manifestarsi durante il funzionamento.

1. **Allarme 1: BLACK OUT**
   Questo errore indica che vi è stata un'interruzione nell'alimentazione elettrica. Per correggere l'errore, è necessario ripristinare la fonte di alimentazione elettrica e attendere che la stufa si raffreddi prima di riavviarla di nuovo.

2. **Allarme 2: PROBE EXHAUST**
   Questo allarme si presenta se la temperatura fumi supera 283° .
   La sonda fumi dovrà essere sostituita da un centro assistenza autorizzato.

3. **Allarme 3: HOT EXHAUST**
   Questo errore può essere causato da:

   a. Un'eccessiva quantità di pellet.
   b. Sonda fumi difettosa.
   c. Ventilatore tangenziale difettoso.

   In presenza di questo allarme verificare il funzionamento della sonda fumi e del ventilatore tangenziale ed eventualmente ridurre la quantità di pellet nel rispettivo livello di potenza. Contattare il CAT più vicino se necessario.

4. **Allarme 4: FAN FAILURE**
   Questo allarme può essere causato da estrattore difettoso oppure encoder difettoso o disconnesso. In entrambi i casi, la scheda elettronica riceve false informazioni circa il funzionamento dell'estrattore fumi. Contattare il CAT più vicino se necessario.

5. **Allarme 5: NO LIGHTING**
   Questo può essere causato da un insufficiente quantitativo di pellet durente la fase di accensione o da una candeletta difettosa.
   Controllare che vi sia pellet nel braciere ed eventualmente caricare pellet manualmente. Contattare il CAT più vicino se necessario.

6. **Allarme 6: NO PELLET**
   Questo errore può essere causato da:

   a. Contenitore pellet vuoto.
   b. Una coclea bloccata.
   c. Un motoriduttore difettoso.

   In presenza di questo allarme controllare la presenza di pellet nel braciere e contattare l'assistenza se necessario.

7. **Allarme 7: THERMAL SAFETY**
   Questo allarme si presenta quando il thermostato di sicurezza interviene a causa di elevata temperatura all'interno della stufa. Svitare il tappo del termostato (1), spingere l'ago verso l'interno (2) e richiudere il coperchio. È possibile riaccendere la stufa solo al suo completo raffreddamento.

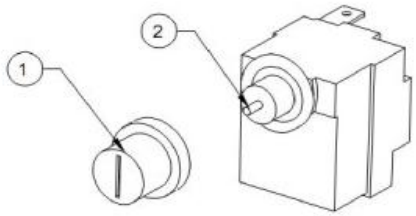


8. **Allarme 8: NO DEPRESSURE**
   Questo errore può essere causato da:

   a. Tenuta delle guarnizioni della camera di combustione o porta aperta.
   b. Canna fumaria ostruita.
   c. Bassa velocità estrattore fumi.
   d. Cattive condizione meteo.

   In questa evenienza, verificare la corretta chiusura della porta e lo stato delle guarnizioni.
   Chiamare assistenza per verificare lo stato della canna fumaria.

9. **Allarme B: TRIAC COC FAILURE**
   Questo allarme si presenta se la coclea esterna gira di continuo (per oltre 60 secondi). Il

motoriduttore esterno deve essere sostituito e la scheda elettronica controllata. Contattare assistenza tecnica.

# 7. Pulizia e manutenzione



**Manutenzione e pulizia della stufa devono essere eseguite a generatore freddo e solo dopo aver scollegato la presa elettrica.**

## 7.1 Pulizia giornaliera

Pulire accuratamente il braciere per eliminare residui di cenere e pellet parzialmente bruciati. Si consiglia di svuotare il cassetto cenere e di aspirare quotidianamente la camera di combustione e la porta (intorno alle guarnizioni). Prima di utilizzare un aspiracenere, verificare che non vi siano braci accese. Ad ogni accensione il braciere deve essere controllato per presenza di cenere e pellet incombusti/parzialmente combusti.

## 7.2 Pulizia settimanale

Rimuovere la copertura in ghisa del braciere e pulire la parte visibile della coclea con un aspiracenere. Successivamente, le ceneri e gli incombusti possono essere aspirati. Rimuovere l’aventuale cenere nel passaggio dell’aria della candeletta posto sul lato sinistro sotto la copertura del braciere, usando ad esempio un piccolo cacciavite.

## 7.3 Mensile – o in base all’utilizzo

Ogni mese, rimuovere l'isolamento in vermiculite nella camera di combustione. Rimuovere le aperture di ispezione nella parete posteriore e nella parte inferiore e pulire i passaggi dei fumi insieme alle ventole con un aspiracenere. Dopo la pulizia, chiudere le aperture e reinstallare le piastre di vermiculite.

La frequenza dei periodi di pulizia dipende dalla combustione. Migliore è la combustione, meno residui si depositano nella camera di combustione, nei canali dell'aria e nella canna fumaria.

## 7.4 Visita di servizio/manutenzione annuale

La stufa a pellet deve essere ispezionata entro il primo anno da un professionista certificato Aduro per effettuarne pulizia e regolazione. In seguito, la manutenzione deve essere eseguita ogni anno a partire dalla data dell'ultimo service. Il costo dell’intervento è a vostro carico.

La tua stufa a pellet visualizza il messaggio "Fine manutenzione" quando è necessario un intervento di manutenzione. Un tecnico dell'assistenza reimposterà il messaggio una volta completata la manutenzione.

## 7.5 Altra pulizia e manutenzione

### Vetro

Fuliggine e polvere possono essere facilmente rimosse utilizzando un panno umido immerso nella cenere fredda e sfregato sul vetro sporco. Sono disponibili prodotti specifici per la pulizia come ad esempio la spugna Aduro Easy Clean. La spugna non danneggia il vetro e può essere riutilizzata. Non utilizzare acqua o prodotti chimici.

Verificare di tanto in tanto la tenuta delle guarnizioni del vetro e controllarne il funzionamento dopo l'installazione.

### Guarnizioni

Controllare che le guarnizioni intorno al vetro e la porta siano posizionate correttamente. Con il tempo, le guarnizioni saranno soggette ad usura e dovranno essere controllate regolarmente. In caso di perdite andranno rimpiazzate in quanto è fondamentale che la porta sia a tenuta stagna. Le guarnizioni potrebbero durare più a lungo se vengono "massaggiate" regolarmente per garantire che rimangano flessibili, fare attenzione a non tirarle fuori.

### Regolazione della porta

La regolazione della porta e del meccanismo di chiusura è una parte necessaria della manutenzione della stufa, che puoi facilmente fare da solo. Se la porta pende da un lato, risulta lenta da chiudere o non si chiude correttamente, è necessario regolare e serrare le cerniere ed il sistema di chiusura intorno alla porta.

### Canale da fumo

La pulizia annuale del canale da fumo è fondamentale anche sulla sua superficie ed in particolar modo sui tratti orizzontali su cui potrebbe depositarsi la polvere. Ispezioni e raccordi a T hanno lo scopo di facilitare la pulizia interna dei tubi. Assicurarsi che le polveri causate dalla pulizia non si depositino sull'estrattore fumi.

Operazioni da effettuare prima del riutilizzo dopo un lungo periodo di inattività:

- Pulire accuratamente la stufa
- Rimuovere il pellet residuo dal serbatoio
- Svuotare completamente la coclea
- Rimuovere la connessione elettrica

### Manutenzione della superficie

La stufa rimarrà in condizioni ottimali se viene semplicemente pulita con un aspiracenere dotato di un piccolo ugello con una spazzola morbida o con un panno morbido ed asciutto. Non usare alcool o altri solventi per non intaccare la vernice.

Le stufe Aduro sono verniciate con una vernice spray resistente al calore in grado di resistere a temperature fino a 500 gradi. Se la superficie della stufa è graffiata o usurata, può essere facilmente rinnovata utilizzando questo tipo di vernice. La vernice è disponibile in nero metallizzato su adurofire.com/it-it.



**Non usare acqua per pulire la stufa. La superfice svilupperà ruggine se esposta all'umidità.**

**Ricambi e modifiche non autorizzate**

Utilizzare unicamente parti di ricambio originali. Qualsiasi modifica non autorizzata alla stufa è vietata in quanto il prodotto non sarà più conforme alle specifiche approvate. È possibile acquistare ricambi originali sul sito adurofire.com/it-it.

# 8. Accessori

Per le stufe Aduro offriamo una vasta gamma di accessori per completare l'esperienza: piastre a pavimento in vetro e acciaio, aspiracenere, pinze, ceste portalegna con inserti pellet, canne fumarie e spugne Aduro Easy Clean. Per ulteriori informazioni, vai su adurofire.com/it-it/collections/accessori.

# 9. Garanzia

Il diritto di garanzia si applica in conformità con la legge sul commercio in vigore nel paese in cui è stata acquistata la stufa. La ricevuta con data è valida come prova d'acquisto. Leggi di più su adurofire.com/it-it/pages/garanzia-legale-e-del-produttore.

Tutte le stufe a pellet possono richiedere la regolazione dell'aria comburente e della velocità delle coclee per ottimizzare il funzionamento e raggiungere una combustione efficace e pulita. Aduro e i nostri partner di assistenza possono monitorare e regolare la tua stufa ibrida su Aduro Cloud. Questo però è possibile solo se la stufa è connessa al cloud tramite Wi-Fi. Questo avviene durante la configurazione dell'app Aduro Pellet Stove.

Se hai difficoltà a connettere la stufa, questo può essere a causa della tua rete Wi-Fi locale, del tuo router o della configurazione del tuo smartphone. Puoi trovare indicazioni sulla connessione al Wi-Fi nel nostro Centro Assistenza Clienti.

È necessario che la tua stufa sia online nel caso in cui desideri presentare un reclamo sulla combustione o sul funzionamento, ma non è responsabilità di Aduro garantire la connessione. È possibile acquistare una visita di assistenza da uno dei nostri partner per portare la stufa online.

**Il diritto di garanzia non copre:**

- Danni derivanti da un'incorretta installazione ed uso della stufa, surriscaldamento ed insufficiente manutenzione (incluse le manutenzioni ordinarie obbligatorie), ecc.
- Parti di servizio consumabili (vetro, guarnizioni, pannelli refrattarie, scivoli, superfici verniciate, candeletta di accensione, sensori / interruttori, copertura bruciatore in ghisa, griglia in ghisa), che sono soggetti a normale usura. Potrete acquistare queste parti nel adurofire.com/it-it.

- Danni causati da sovraccarico elettrico, acqua (di condensa) dentro e intorno alla canna fumaria, eccessivo o scarso tiraggio e mancata manutenzione/pulizia del sistema camino/canna fumaria/installazione.
- Danni alla stufa causati da agenti esterni o danni causati dalla stufa ad altri oggetti.

Leggi di più su adurofire.com/it-it/pages/garanzia-legale-e-del-produttore

## 10. Smaltimento della tua stufa Aduro

Quando si smaltisce la stufa, il metallo, la vermiculite, il vetro ceramico e l'elettronica devono essere separati. È necessario smaltire i materiali secondo le normative vigenti presso il deposito di riciclaggio più vicino.